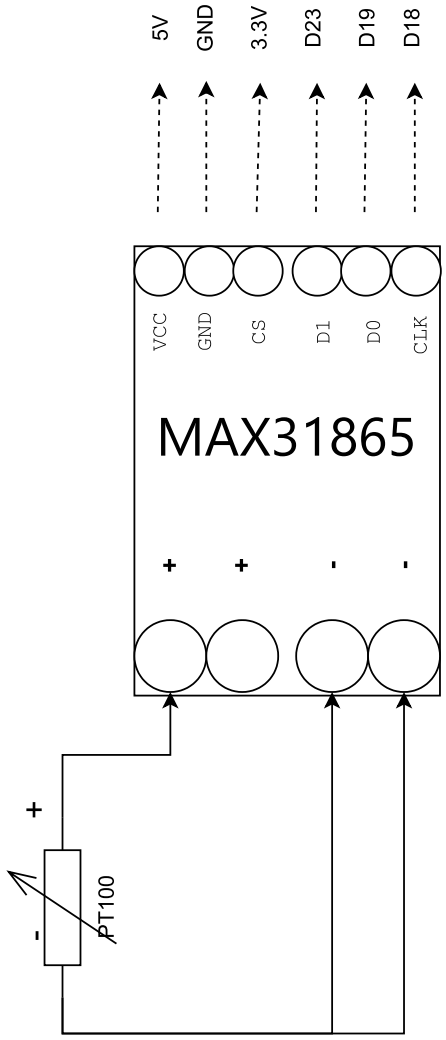
5V
GND
3.3V
D23
D19
D18
VCC
GND
CS
D1
D0
CLK
MAX31865
+
+
-
-
+
-
PT100

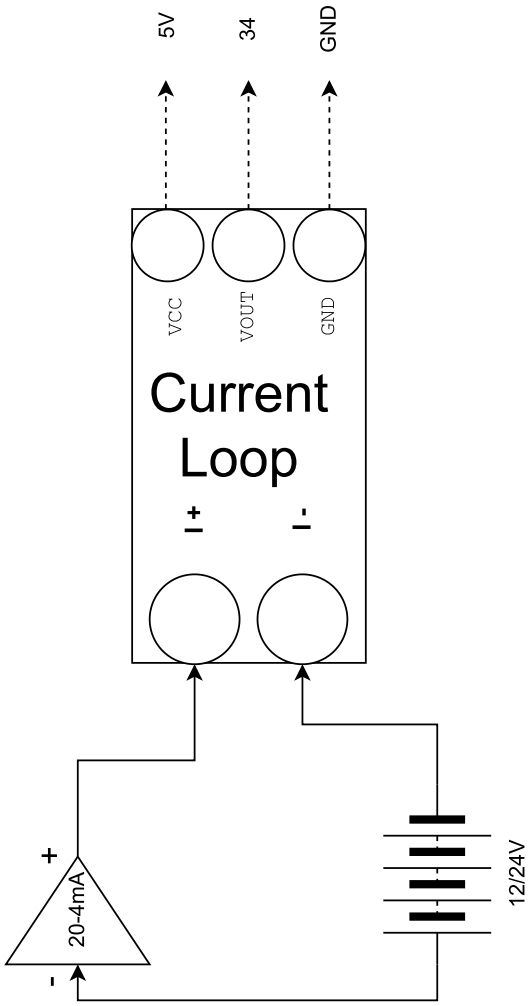
5V
34
GND
VCC
VOUT
GND
Current
Loop
+
-
+
20-4mA
-
12/24V

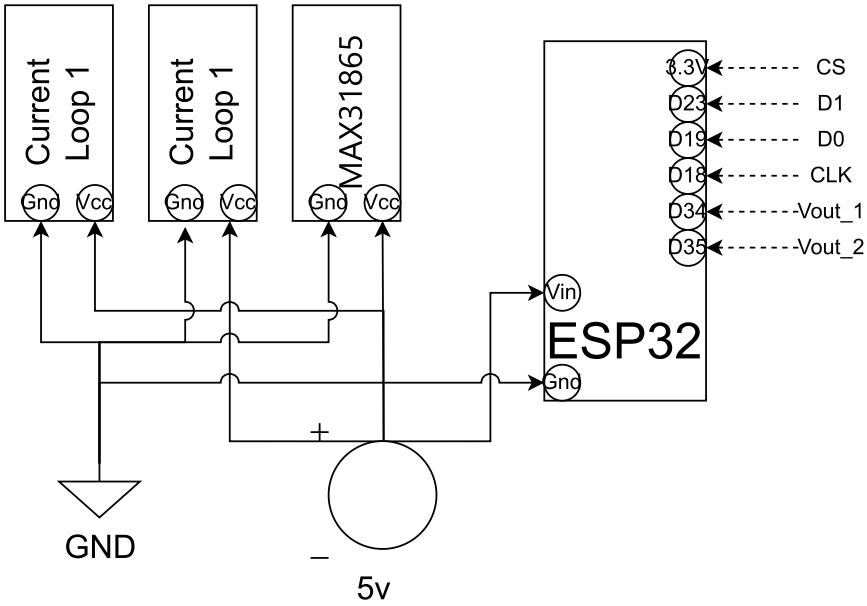
Current
Loop 1
Gnd
Vcc
Current
Loop 1
Gnd
Vcc
MAX31865
Gnd
Vcc
3.3V
D23
D19
D18
D34
D35
CS
D1
D0
CLK
Vout_1
Vout_2
Vin
ESP32
Gnd
+
GND
–
5v