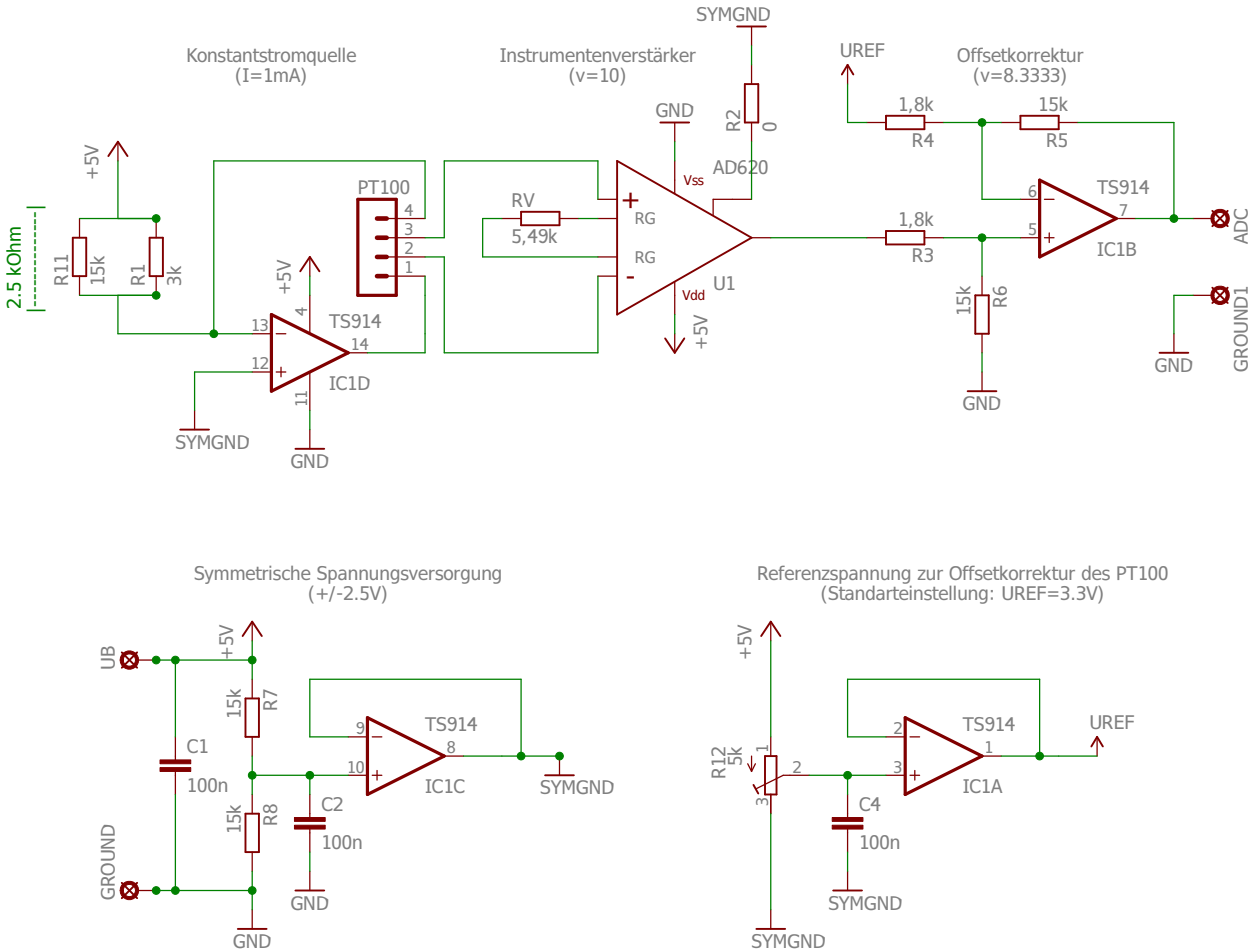

Info:

Um das System abzugleichen wird für den PT100 ein 100 Ohm Widerstand eingespannt und durch Drehen an R12 der Nullpunkt eingestellt. Je nachdem, wo der Nullpunkt eingestellt wird, ergibt sich ein Temperaturfenster, in dem die Schaltung verwendet werden kann. Sinnvolle Fenster erhält man im Bereich von UREF = 2.5V (kalt) bis 4V (heiß).

Standardeinstellung:

Stellt man an R12 ein von UREF = 3.3 V ein, so kann der PT100 Werte von 80 bis 140 Ohm annehmen.
Das entspricht einer Temperaturspanne von: -50°C bis 100°C und einer Ausgangsspannung am ADC von 0 bis 5V

PT100-SensorPCB008
15.01.2017 21:43
Sheet: 1/1