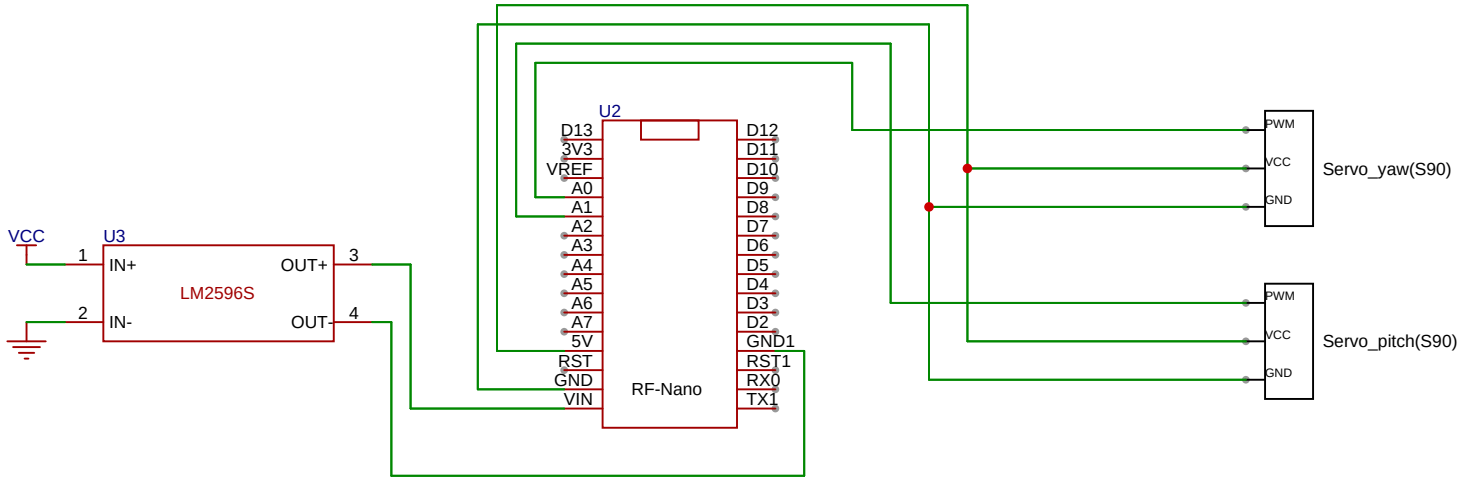

原理图		更新日期	
		创建日期	
图页		物料编码	
绘制			
审阅			
		版本	尺寸	页 共
嘉立创EDA		V1.0	A4	