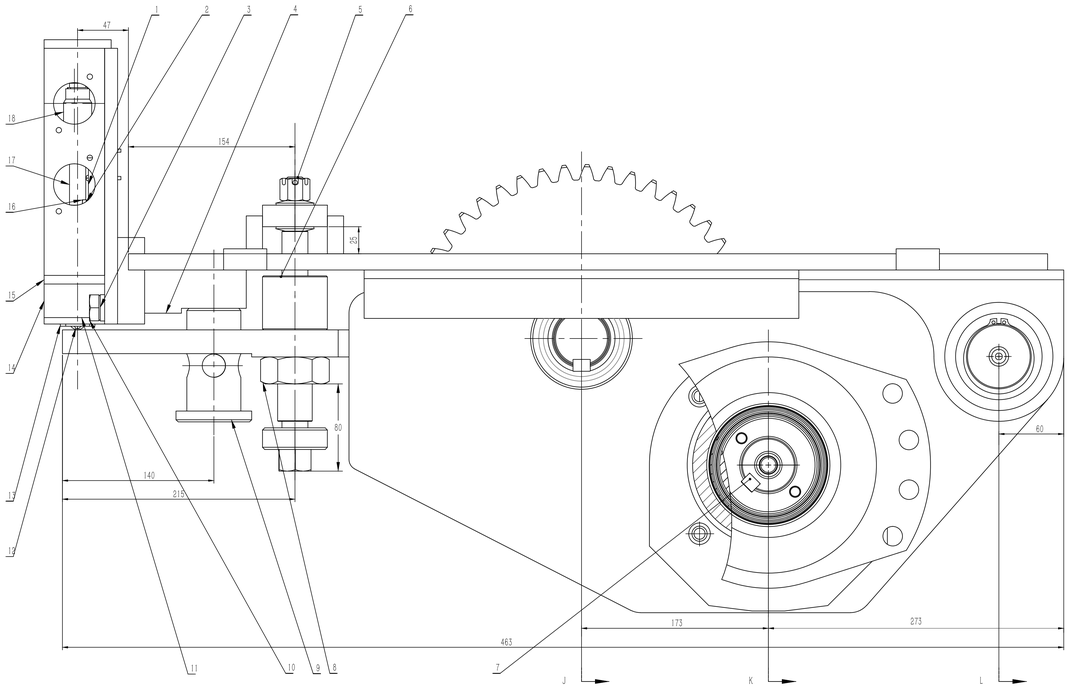

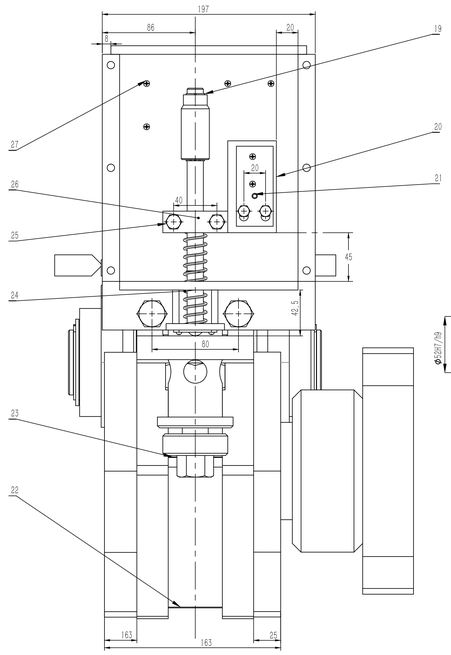

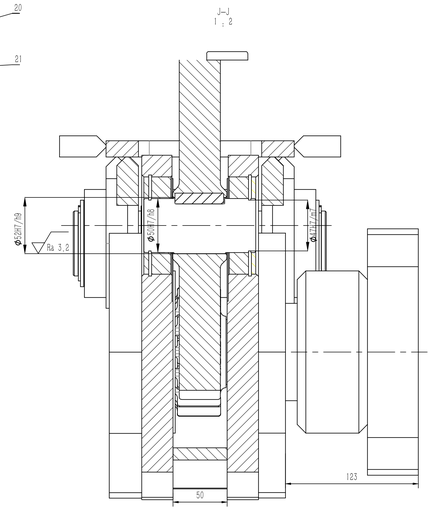

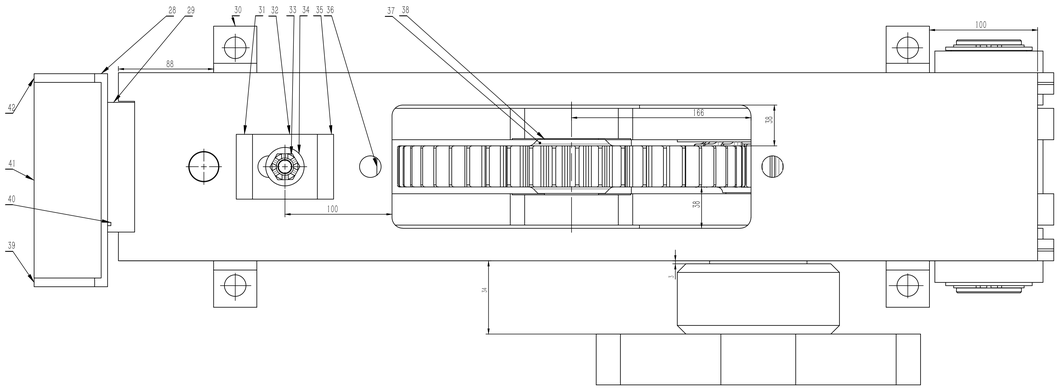

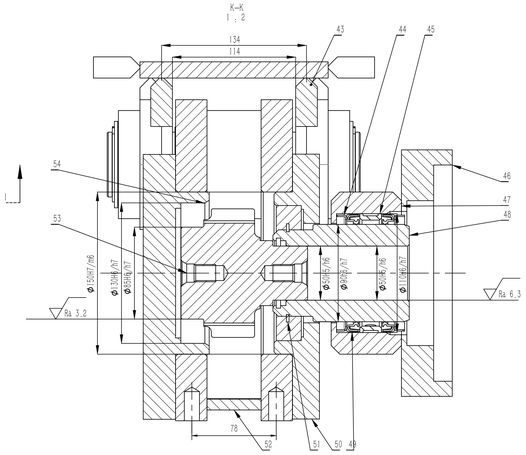

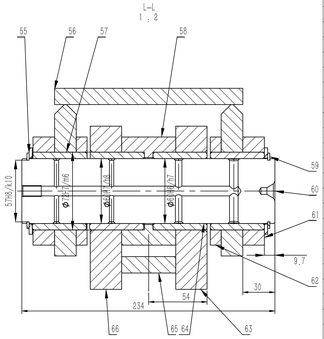

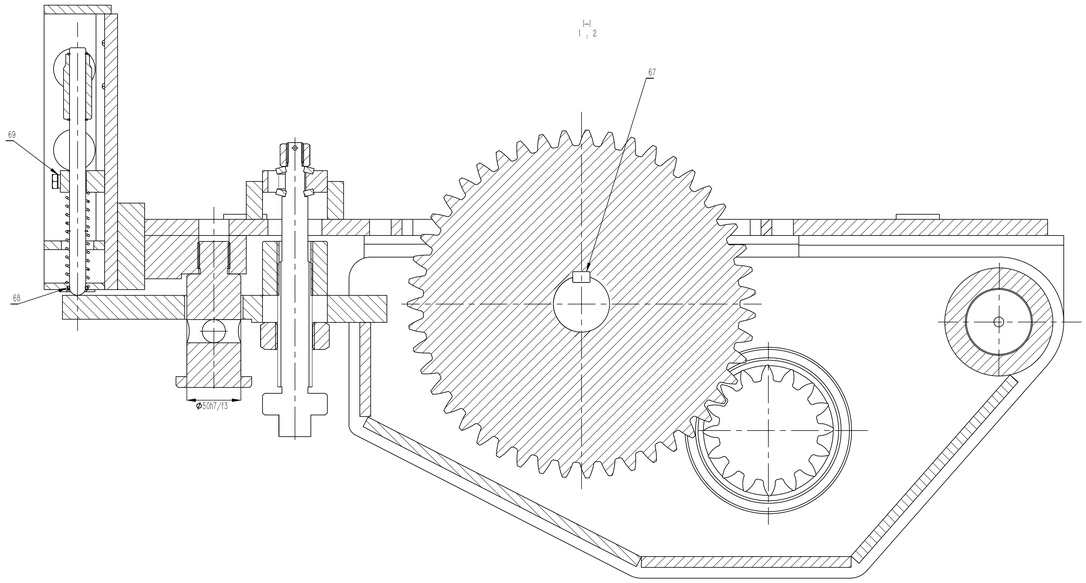

Ra 12.5

技术要求

1. 装配前，所用零件要用煤油清洗，箱体内不允许有杂物存在，箱体内壁涂耐油油漆。
2. 齿轮啮合侧隙用铅丝检测，侧隙值应不小于0.16mm。
3. 检查齿面接触斑点，要求接触斑点占齿宽的35%，占齿面有效高度的40%。
4. 传动件剖分面、各接触面及密封处均不允许漏油，渗油，箱体剖分面允许涂密封胶或者水玻璃，不允许使用任何填料。
5. 传动件外表面涂有油漆，防止锈蚀。
6. 按使用规范进行试验。
7. 挡圈、垫片、轴套等应处于少灰尘环境进行装配。

序号	代号	名称	材料	数量
69	8_gb93	标准型弹簧垫圈	弹簧钢	2
68	gb3542	O型圈	45钢	1
67	gb1096	普通平键	45钢	1
66	g1311_5-11	侧板	45钢	1
65	g1311_5-4	底板	45钢	1
64	g1311_4-2	轴套	45钢	4
63	g1311_5-10	侧板	45钢	1
62	g1311_6-2	挡圈	Q235	2
61	g1311_6-3	挡圈	Q235	2
60	g1311_1-4	固定轴	45钢	1
59	60_gb894	轴用弹性挡圈	45钢	2
58	g1311_5-2	外轴套	45钢	1
57	g1311_6-1	轴套	45钢	2
56	g1311_6-4	顶板	45钢	1
55	g1311_4-3	垫片	45钢	2
54	g1311_2-1	轴承盖	45钢	1
53	g1311_2-2	螺栓	Q235	1
52	g1311_5-5	底板	45钢	1
51	80_gb894	轴用弹性挡圈	45钢	1
50	g1311_1-1	轴承盖	Q235	1
49	b90_gb9877	旋转轴唇型密封圈	45钢	2
48	g1311_1-21	轴套	45钢	1
47	g1311_1-2	外轴套	45钢	1
46	g1311_1-3	法兰盘	Q235	1
45	g1311_1-11	轴承钢圈	45钢	1
44	b90_gb9877	密封挡圈	Q235	2
43	g1311_6-8	横梁	45钢	2
42	g1311_8-11	小支撑板	45钢	1
41	g1311_8-1	顶板	45钢	1
40	m3_gb818	十字槽盘头螺钉	Q235	2
39	g1311_8-12	小支撑板	45钢	1
38	g1311_3-1	侧板	45钢	1
37	g1311_3-2	大齿轮	45钢	1
36	g1311_5-9	底部承接板	45钢	1
35	g1311_6-9	右支撑块	45钢	1
34	a35_gb1972	A系列碟簧	弹簧钢	2
33	m16_gb6178	六角开槽螺母	Q235	1
32	g1311_6-10	带槽顶板	45钢	1
31	g1311_6-9	左支撑块	45钢	1
30	g1311_6-5	焊接板	Q235	1
29	g1311_6-12	定位板	45钢	1
28	g1311_8-13	后板	45钢	1
27	m3x10_gb5782	十字螺钉	Q235	4
26	g1311_8-5	压板	45钢	1
25	m8_2_gb2089	外六角螺钉	Q235	2
24	2_gb2089	弹簧	弹簧钢	1
23	g1311_5-7	顶板	45钢	1
22	g1311_5-6	底板	45钢	1
21	5x14_gb119	定位销	45钢	1
20	g1311_8-1	定位板	45钢	1
19	15_gb984	弹性挡圈	Q235	3
18	g1311_8-6	轴套	45钢	1
17	g1311_8-3	轴	45钢	1
16	m6_gb5783	六角头螺栓	Q235	2
15	g1311_8-15	支撑板	45钢	1
14	g1311_8-16	支撑板	45钢	2
13	g1311_1-8	垫片	45钢	1
12	m3_bg818	十字槽盘头螺钉	Q235	2
11	g1311_1-8	底板	45钢	1
10	m16_gb5783	六角螺母	Q235	2
9	g1311_1-1	定位销	45钢	1
8	g1311_7-2	螺栓	Q235	1
7	g1311_2-3	键	45钢	1
6	g1311_5-8	套筒	45钢	1
5	g1311_7-1	固定轴	45钢	1
4	g1311_6-11	固定装置	Q235	1
3	16_gb93	垫圈	Q235	2
2	6_gb93	垫圈	Q235	2
1	g1311_8-9	固定板	45钢	1

标记	处数	更改文件号	签名	年月日	部装图	华中科技大学
设计		标准化			重量 / 比例 1:2	刮板运输机传动件
审核					共 1 张 第 1 张	张照博
工艺						U201410606

旧底图总号
底图总号
签字
日期