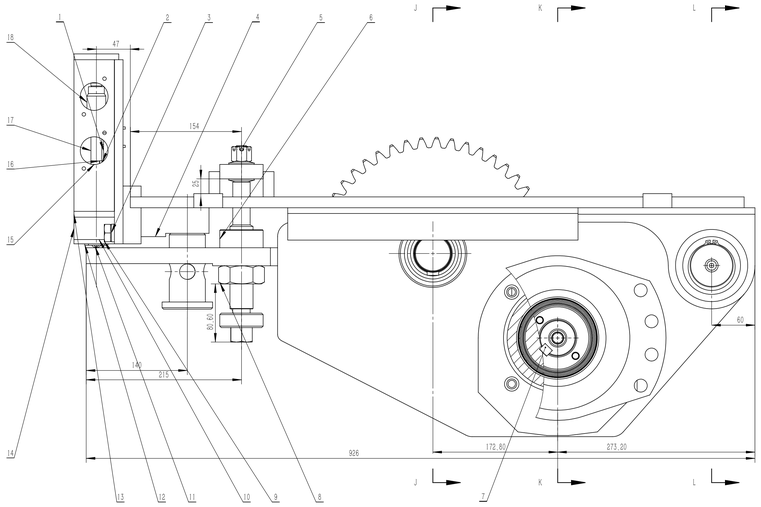

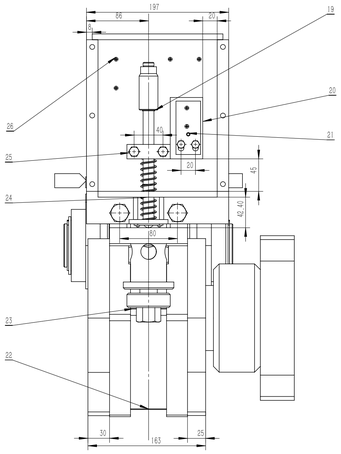

J-J
1 : 3

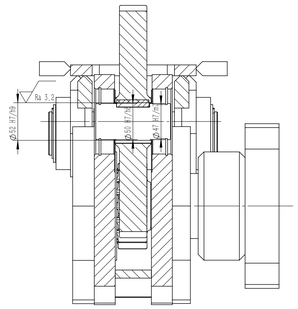

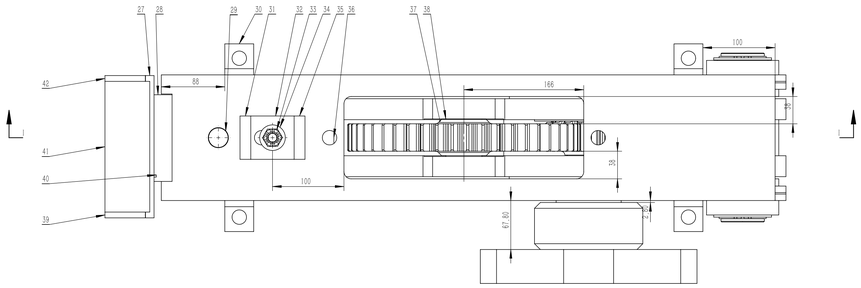

K-K
1 : 3

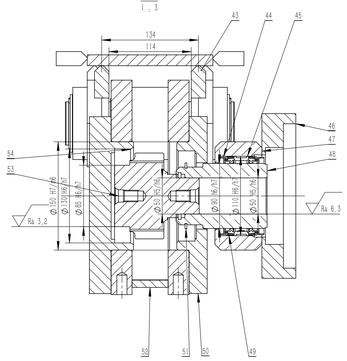

L-L
1 : 3

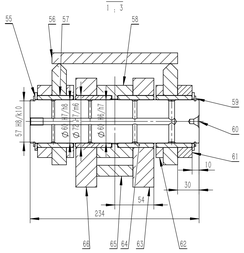

I-I
1 : 3

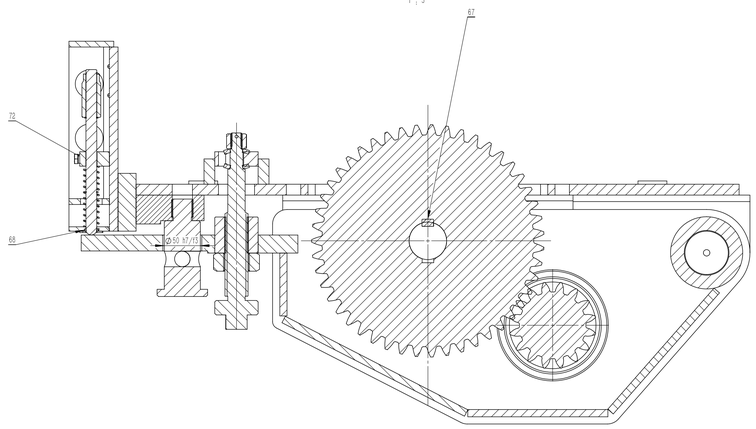

项目号	零件号	说明	数量
1	g1_3_1_1_8-9_af0_1		1
2	6_gb93_1(垫圈)		2
3	X2_57AB5708_X0_16_gb93_1		2
4	g1_3_1_1_6-11_af0_1		1
5	g1_3_1_1_7-1_1		1
6	g1_3_1_1_5-8_1		1
7	g1_3_1_1_2-3_1		1
8	g1_3_1_1_7-2_1		1
9	X2_87BA6813_X0_m16x35_gb5783_10_1		2
10	g1_3_1_1_8_1-8_af0_1		1
11	m3x6_gb818_1		2
12	g1_3_1_1_8-10_1		1
13	g1_3_1_1_8_1-5_1		1
14	g1_3_1_1_8_1-6_1		2
15	g1_3_1_1_8-5_1		1
16	m6x20_gb5783_1		2
17	g1_3_1_1_8-3_1		1
18	g1_3_1_1_8-6_1		1
19	15_gb894_1_1		2
20	g1_3_1_1_8_1-4_af1_1		1
21	5x14_gb119_2_1		1
22	g1_3_1_1_5-6_1		1
23	g1_3_1_1_5-7_1		1
24	ya2x20x90-2_gb2089_af0_1		1
25	m8x40_gb5782_1		2
26	m3x10_gb818_1		4
27	g1_3_1_1_8_1-3_af1_1		1
28	g1_3_1_1_6-12_af0_1		1
29	g1_3_1_1-1_1		1
30	g1_3_1_1_6-5_af3_1		1
31	g1_3_1_1_6-9_af0_1		1
32	g1_3_1_1_6-10_1		1
33	m16a_gb6178_1		1
34	a35_5_gb1972_1		2
35	g1_3_1_1_6-9_1		1
36	g1_3_1_1_5-9_af0_1		1
37	X2_60F08F6E_X0_g1_3_1_1_3-2_1		1
38	g1_3_1_1_3-1_1		1
39	g1_3_1_1_8_1-2_af0_1		1
40	m3x30_gb818_1		2
41	g1_3_1_1_8_1-1_1		1
42	g1_3_1_1_8_1-2_af1_1		1
43	g1_3_1_1_6-8_1		2
44	b90x110x12_gb9877_1_frame_1		2
45	g1_3_1_1_1-1_1		1
46	g1_3_1_1_1_1-3_af0_1		1
47	g1_3_1_1_1_1-2_af0_1		1
48	g1_3_1_1_1-2_1		1
49	b90x110x12_gb9877_1_rubber_1		2
50	g1_3_1_1_1_1-1_af0_1		1
51	80_gb894_1_1		1
52	g1_3_1_1_5-5_1		1
53	g1_3_1_1_2-2_1		1
54	g1_3_1_1_2-1_1		1
55	g1_3_1_1_4-3_1		2
56	g1_3_1_1_6-4_af0_1		1
57	g1_3_1_1_6-1_1		2
58	g1_3_1_1_5-2_af0_1		1
59	60_gb894_1_1		2
60	g1_3_1_1_4-1_1		1
61	g1_3_1_1_6-3_1		2
62	g1_3_1_1_6-2_1		2
63	g1_3_1_1_5-1_af0_1		1
64	g1_3_1_1_4-2_1		4
65	g1_3_1_1_5-4_1		1
66	g1_3_1_1_5-1_af1_1		1
67	16x10x45_gb1096_1		1
68	14x2_65_gb3452_1_1		1
72	8_gb93_1		2

标记	处数	分区	更改文件号	签名	年月日	阶段标记		重量	比例	"图样名称"
设计			标准化					23.644	1:2	
校核			工艺							"图样代号"
主管设计			审核			共1张	第1张	版本		替代
			批准							

零件代号
倒(通)用件登记
描 图
描 校
旧底图总号
底图总号
签 字
日 期

Ra 6.3