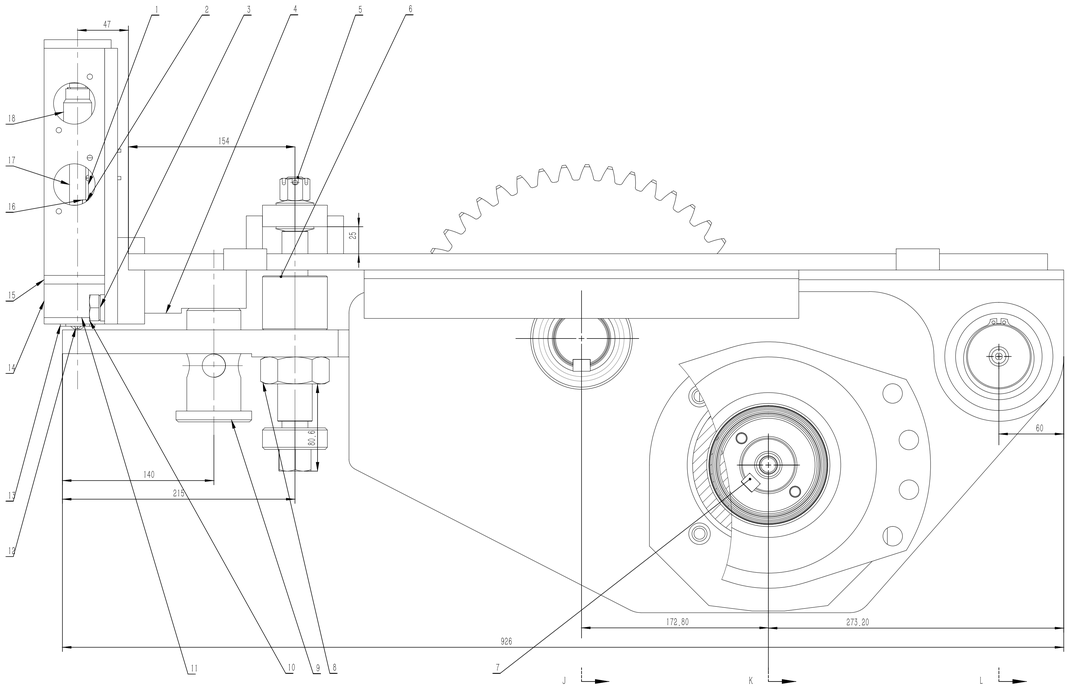

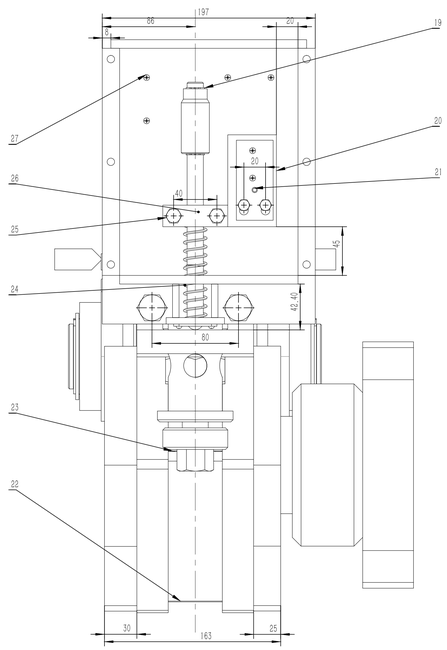

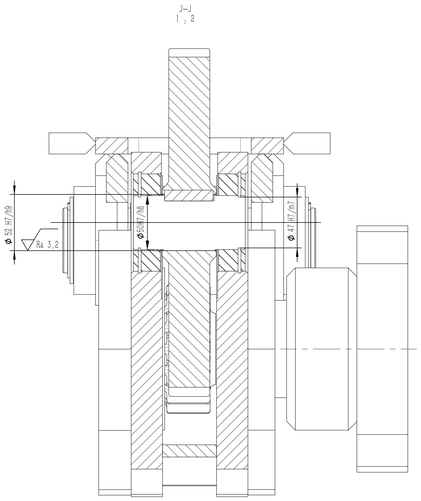

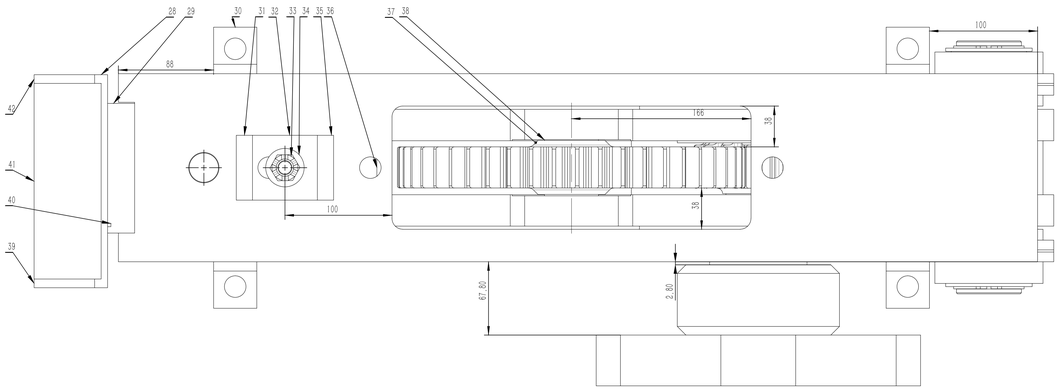

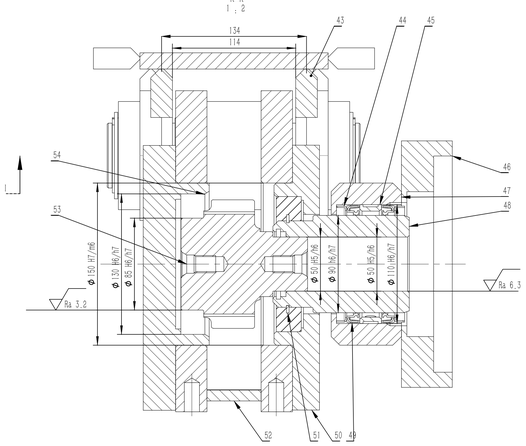

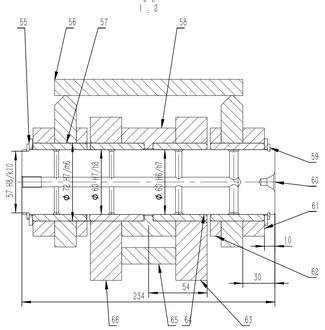

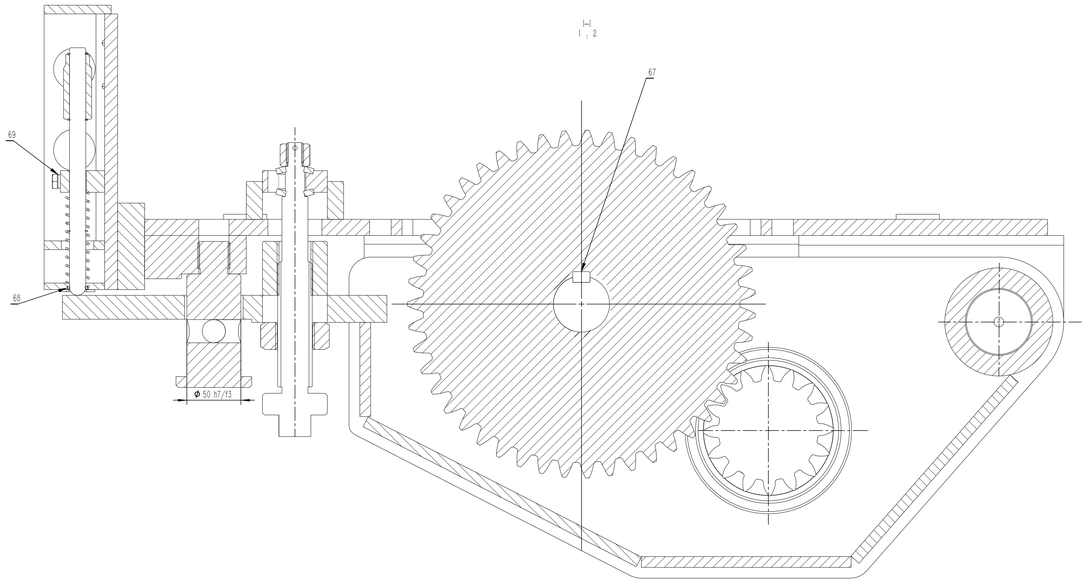

技术要求

1. 装配前，所用零件要用煤油清洗，箱体内不允许有杂物存在，箱体内壁涂耐油油漆。

2. 齿轮啮合侧隙用铅丝检测，侧隙值应不小于0.16mm。

3. 检验齿面接触斑点，要求接触斑点占齿宽的35%，占齿面有效高度的40%。

4. 传动件剖分面、各接触面及密封处均不允许漏油，渗油，箱体剖分面允许涂密封胶或者水玻璃，不允许使用任何填料。

5. 传动件外表面涂有油漆，防止锈蚀。

6. 按使用规范进行试验。

7. 挡圈、垫片、轴套等应处于少灰尘环境进行装配。

项目号	零件号	说明	数量
1	gl_3_1_1_8-9_al0_1	固定板	1
2	6_gb93_1	垫圈	2
3	_X2_57AB5708_X0_16_gb93_1	垫圈	2
4	gl_3_1_1_6-11_al0_1	固定装置	1
5	gl_3_1_1_7-1_1	固定轴	1
6	gl_3_1_1_5-8_1	套筒	1
7	gl_3_1_1_2-3_1	键	1
8	gl_3_1_1_7-2_1	螺栓	1
9	gl_3_1_1-1_1	定位销	1
10	_X2_87BA6813_X0_m16x35_gb5783_10_1	六角螺母	2
11	gl_3_1_1_8_1-8_al0_1	底板	1
12	m3x6_gb818_1	十字槽盘头螺钉	2
13	gl_3_1_1_8-10_1	垫片	1
14	gl_3_1_1_8_1-6_1	支撑板	2
15	gl_3_1_1_8_1-5_1	支撑板	1
16	m6x20_gb5783_1	六角头螺栓	2
17	gl_3_1_1_6-3_1	轴	1
18	gl_3_1_1_8-6_1	轴套	1
19	15_gb894_1_1	弹性挡圈	3
20	gl_3_1_1_8_1-4_al1_1	定位板	1
21	5x14_gb119_2_1	定位销	1
22	gl_3_1_1_5-6_1	底板	1
23	gl_3_1_1_5-7_1	顶板	1
24	ya2x20x90-2_gb2089_al0_1	弹簧	1
25	m8x40_gb5782_1	外六角螺钉	2
26	gl_3_1_1_8-5_1	压板	1
27	m3x10_gb818_1	十字螺钉	4
28	gl_3_1_1_8_1-3_al1_1	后板	1
29	gl_3_1_1_6-12_al0_1	定位板	1
30	gl_3_1_1_6-5_al3_1	焊接板	1
31	gl_3_1_1_6-9_al0_1	左支撑块	1
32	gl_3_1_1_5-10_1	带槽顶板	1
33	m16x_gb6178_1	六角开槽螺母	1
34	a35_5_gb1972_1	A系列暖黄	2
35	gl_3_1_1_6-9_1	右支撑块	1
36	gl_3_1_1_5-9_al0_1	底部环接板	1
37	_X2_60F08F6E_X0_gl_3_1_1_3-2_1	大齿轮	1
38	gl_3_1_1_3-1_1	侧板	1
39	gl_3_1_1_8_1-2_al0_1	小支撑板	1
40	m3x30_gb818_1	十字槽盘头螺钉	2
41	gl_3_1_1_8_1-1_1	顶板	1
42	gl_3_1_1_8_1-2_al1_1	小支撑板	1
43	gl_3_1_1_6-8_1	横梁	2
44	b90x110x12_gb9877_1_frame_1	密封挡圈	2
45	gl_3_1_1_1-1_1	轴承钢圈	1
46	gl_3_1_1_1_1-3_al0_1	法兰盘	1
47	gl_3_1_1_1_1-2_al0_1	外轴套	1
48	gl_3_1_1_1-2_1	轴套	1
49	b90x110x12_gb9877_1_rubber_1	旋转轴唇形密封圈	2
50	gl_3_1_1_1_1-1_al0_1	轴承盖	1
51	80_gb894_1_1	轴用弹性挡圈	1
52	gl_3_1_1_5-5_1	底板	1
53	gl_3_1_1_2-2_1	螺栓	1
54	gl_3_1_1_2-1_1	轴承盖	1
55	gl_3_1_1_4-3_1	垫片	2
56	gl_3_1_1_6-4_al0_1	顶板	1
57	gl_3_1_1_6-1_1	轴套	2
58	gl_3_1_1_5-2_al0_1	外轴套	1
59	60_gb894_1_1	轴用弹性挡圈	2
60	gl_3_1_1_4-1_1	固定轴	1
61	gl_3_1_1_6-3_1	挡圈	2
62	gl_3_1_1_6-2_1	挡圈	2
63	gl_3_1_1_5-1_al0_1	侧板	1
64	gl_3_1_1_4-2_1	轴套	4
65	gl_3_1_1_5-4_1	底板	1
66	gl_3_1_1_5-1_al1_1	侧板	1
67	16x10x45_gb1096_1	普通平键	1
68	14x2_65_gb3452_1_1	O型圈	1
69	8_gb93_1	标准型弹簧垫圈	2

标记	处数	分区	更改文件号	签名	年 月 日
设计		2018年	标准化		
校核	张照博	2018年	工艺		
主管设计			审核		
			批准		

阶段标记	重量	比例	刮板运输机传动件
	23.644	1:2	
华中科技大学毕业设计			gl_3_1_1
共 张 第1张	版本		替代

零件代号
gl_3_1_1
借(通)用件登记
描 图
描 校
旧底图总号
底图总号
签 字
日 期