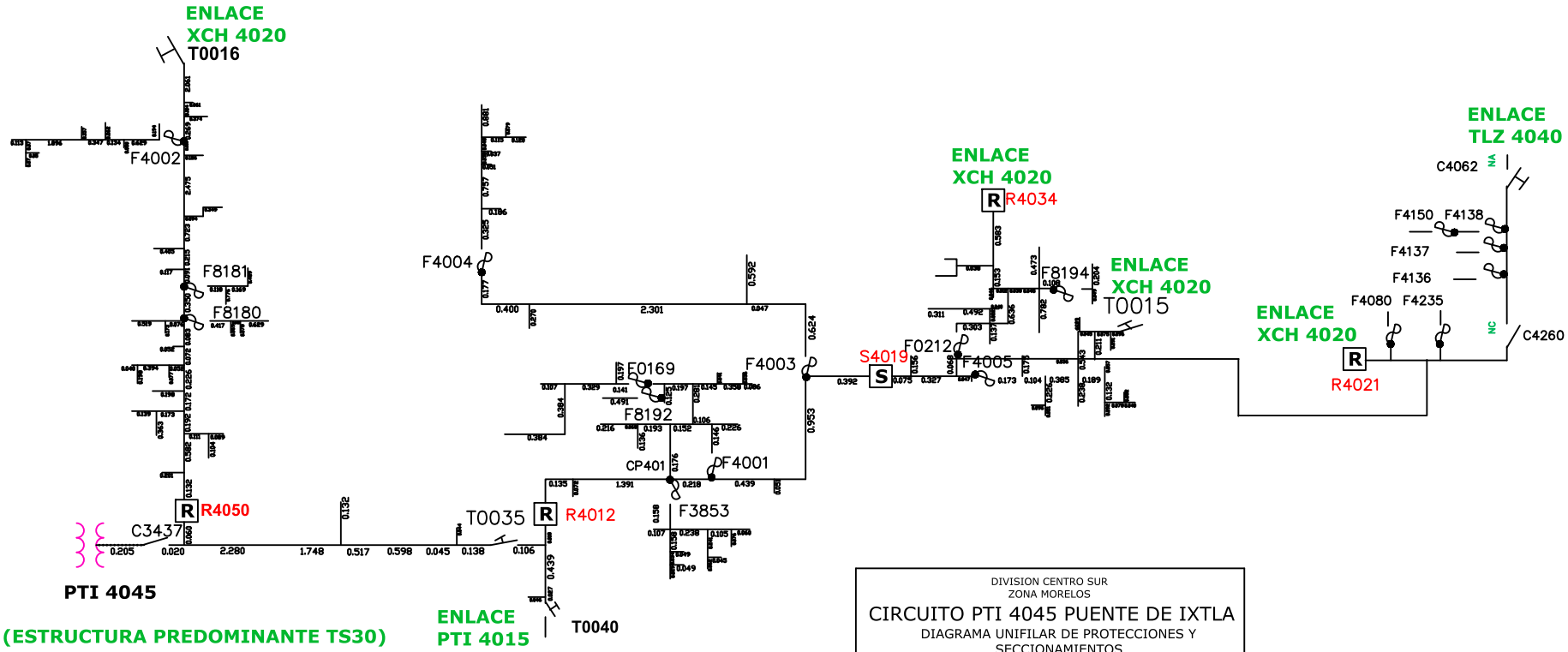

DIVISION CENTRO SUR
ZONA MORELOS

CIRCUITO PTI 4045 PUENTE DE IXTLA

DIAGRAMA UNIFILAR DE PROTECCIONES Y SECCIONAMIENTOS

COMISION FEDERAL DE ELECTRICIDAD

SUBESTACION	CIRCUITO	DEMANDA KW			NUMERO CLIENTES	POBLACIONES IMPORTANTES	SERVICIOS IMPORTANTES
		MAXIMA	MEDIA	MINIMA			
PUENTE DE IXTLA	4045	2,449	2,279	2,105	6,554	SAN GABRIEL LAS PALMAS, PUENTE DE IXTLA, CUAUCHICHINOLA	BOMBAS DE AGUA POTABLE Y RIEGO, VIVEROS

ESCALA: S / E	APROBO:	FECHA: NOV 2025
PROYECTO: ING. J.F.A. DIBUJO: ING. H.B.Z. SUPERVISO: ING. H.B.Z.	ING. ULISES CARMONA ONOFRE SUPDTE. GRAL. ZONA MORELOS	PROYECTO