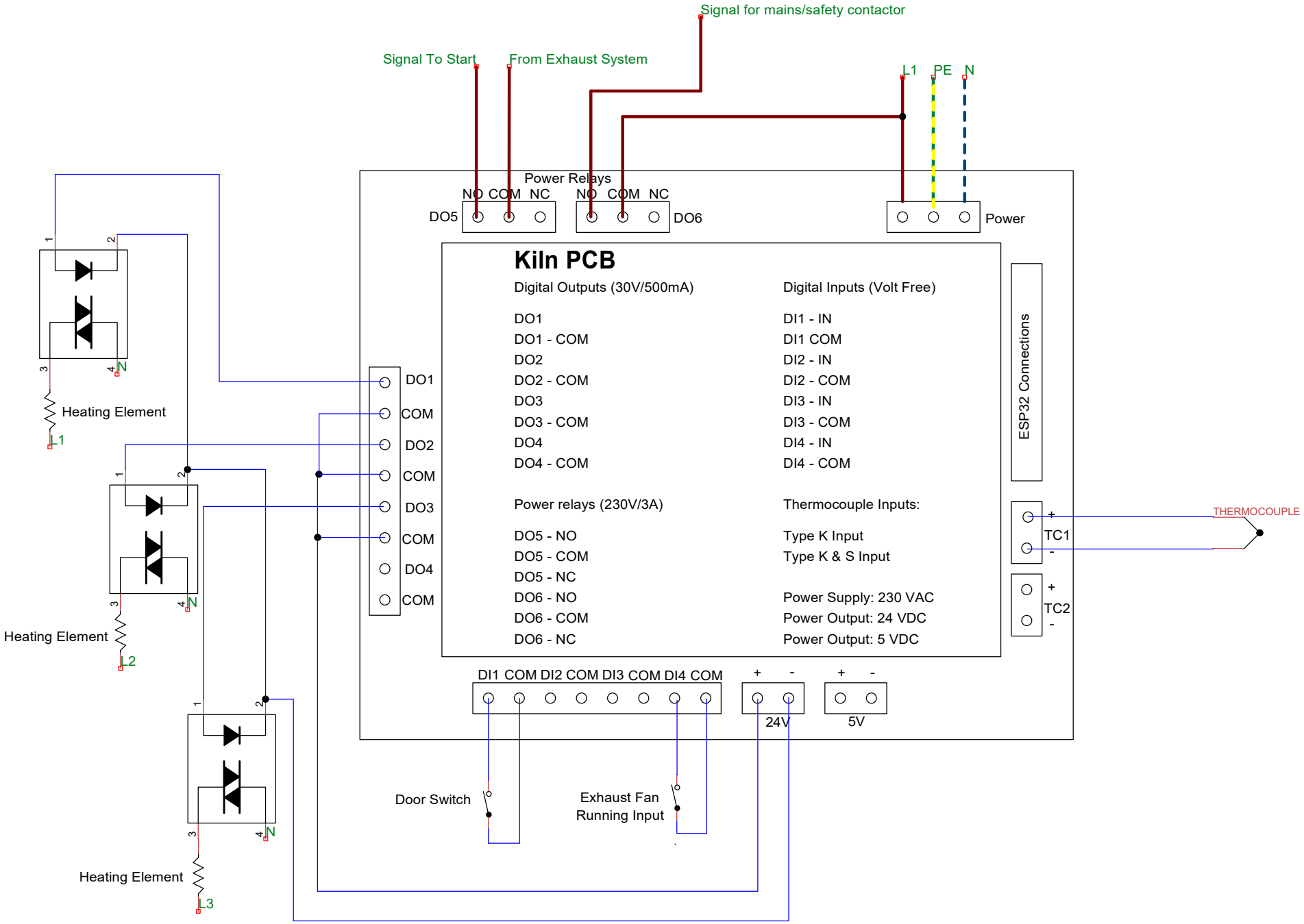
Signal for mains/safety contactor
Signal To Start
From Exhaust System
L1
PE
N
Power Relays
NO COM NC
NO COM NC
DO5
DO6
Power
Kiln PCB
Digital Outputs (30V/500mA)
DO1
DO1 - COM
DO2
DO2 - COM
DO3
DO3 - COM
DO4
DO4 - COM
Power relays (230V/3A)
DO5 - NO
DO5 - COM
DO5 - NC
DO6 - NO
DO6 - COM
DO6 - NC
Digital Inputs (Volt Free)
DI1 - IN
DI1 COM
DI2 - IN
DI2 - COM
DI3 - IN
DI3 - COM
DI4 - IN
DI4 - COM
Thermocouple Inputs:
Type K Input
Type K & S Input
Power Supply: 230 VAC
Power Output: 24 VDC
Power Output: 5 VDC
ESP32 Connections
DO1
COM
DO2
COM
DO3
COM
DO4
COM
TC1
TC2
THERMOCOUPLE
DI1 COM DI2 COM DI3 COM DI4 COM
24V
5V
Heating Element
L1
Heating Element
L2
Heating Element
L3
N
Door Switch
Exhaust Fan
Running Input