Sylvie Castellano & Sophie Delaborde

Broderie & cartonnage pour enfants sages

MANGO PRATIQUE

Sylvie Castellano & Sophie Delaborde

BRODERIE & CARTONNAGE pour enfants sages

Je me souviens d'un dimanche après-midi, mon cœur battait… J'avais 7 ans et avais demandé à Papa, grand manitou du bois, des tasseaux et de la scie, de me réaliser un bureau de poupée en bois. Aussitôt dit, aussitôt fait, le bureau fut terminé vers 18 h. J'étais aux anges, plus que tout ce bureau était pour moi le plus beau cadeau du monde, il était exactement comme je l'avais rêvé ! 30 ans après, ce bureau, je l'ai toujours, précieusement rangé dans une boîte… Trop de souvenirs dans ce petit meuble de bois.
Cette sensation si forte, je l'ai ressentie avec mes garçons en réalisant ce livre. Pour l'« Arche de Noé », Victor avait son mètre à la main, prévoyait où mettre son lion et son zèbre, collé à moi, qui coupais les cartons… La « Tour de soldats », c'est Antoine qui me l'a demandée pour ranger ses figurines.
Réaliser tous ces objets a été un vrai bonheur, ils ont tous été faits pour les enfants, et chacun a une histoire.
Je dédie ce livre à mon père, qui du ciel, je le sais, nous protège.
Je dédie aussi ce livre à mes trois garçons, Antoine, Victor et Arthur, qui m'étonnent chaque jour.
Sophie

À Guillaume, Geoffroy et Hugo, mes 3 garçons adorés qui préfèrent l'ordinateur et le football au cartonnage et à la broderie !
À vous, brodeuses, qui faites la part belle à ces échos de l'enfance et à leur résonance au plus profond de vous.
Sylvie

Avant-propos

Ce quatrième livre révèle une autre facette de notre personnalité. Nous sommes passionnées de broderie, de brocante et de mercerie, mais surtout, au fond de chacune de nous sommeille une petite fille. Le monde de l'enfant nous attire, pour sa fraîcheur et sa candeur.

Dans ce monde où tout va si vite, quel bonheur de broder l'enfance ! C'est une évasion ponctuée d'air frais, d'un brin de nostalgie et de nombreux souvenirs. Cela répond à un vrai besoin de calme, que nous sommes de plus en plus nombreux à rechercher et à cultiver.

Nous avons réalisé autant de projets pour les petites filles que pour les petits garçons. Les « cartonneuses brodeuses » pourront à loisir créer pour les enfants ou pour elles-mêmes. Offrez ces réalisations à votre entourage, mais n'hésitez pas à en détourner certaines afin de les conserver pour vous en les adaptant à vos besoins. Écoutez aussi l'enfant qui sommeille en vous…

La richesse des tissus actuels nous aide à trouver toujours plus d'idées. Changez les couleurs des grilles en fonction de votre tissu ou de votre intérieur. Réadaptez les modèles à votre goût, brodez, cartonnez et surtout amusez-vous.

Nous espérons également que la Fée Cartonnage continue à vous inspirer !...

Sommaire

MATÉRIEL Page 8

LEXIQUE Page 9

TECHNIQUES DE BASE Page 10

Jeux et jouets

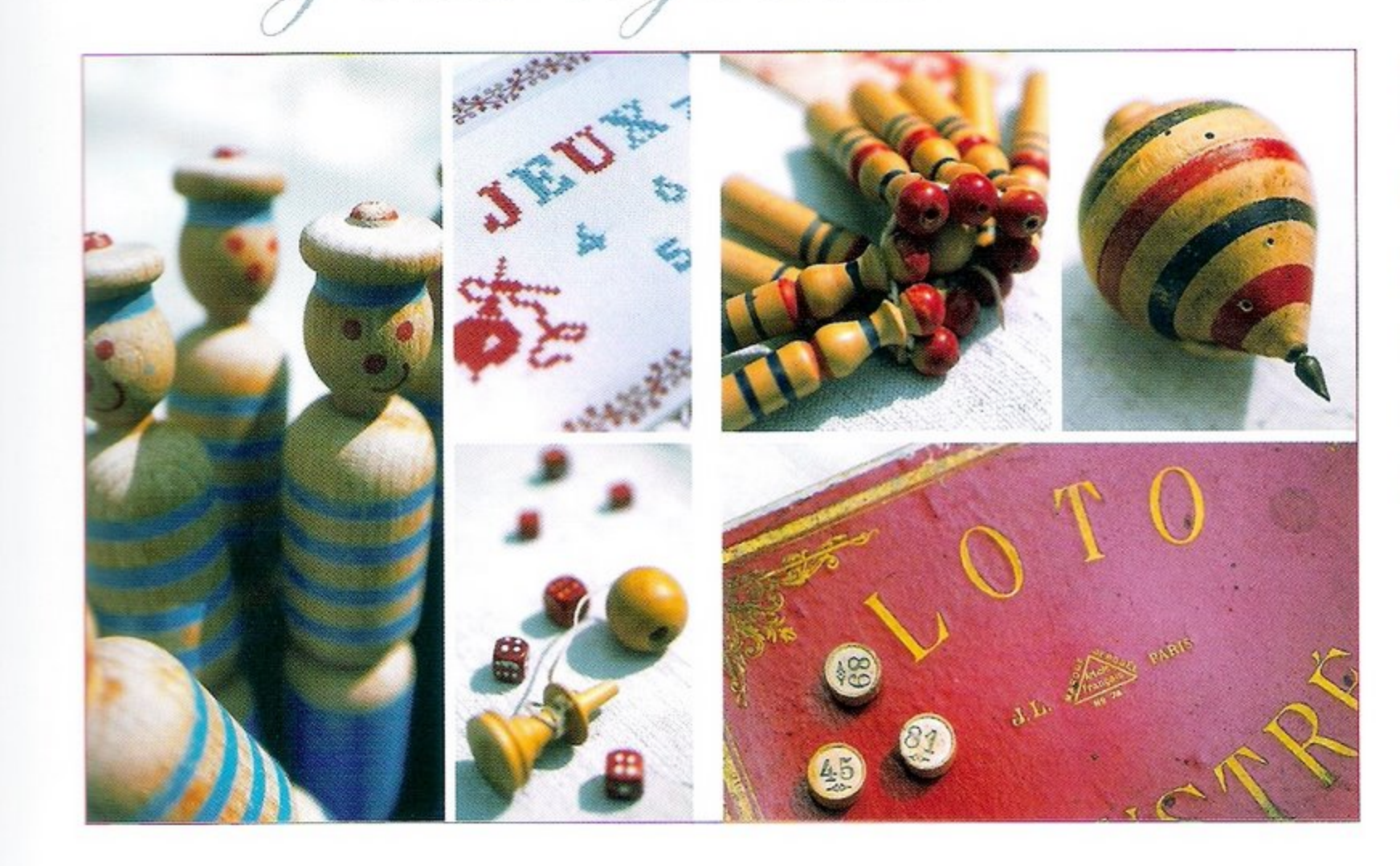

LA MALLE DU PETIT CHAPERON ROUGE Page 14

LA TOUR DE SOLDATS Page 20

LA BOÎTE DE PREMIERS SECOURS Page 2

LA BOÎTE DE JEUX Page 26

L'ARCHE DE NOÉ Page 32

LA BOÎTE À PERLES Page 38

Le bureau

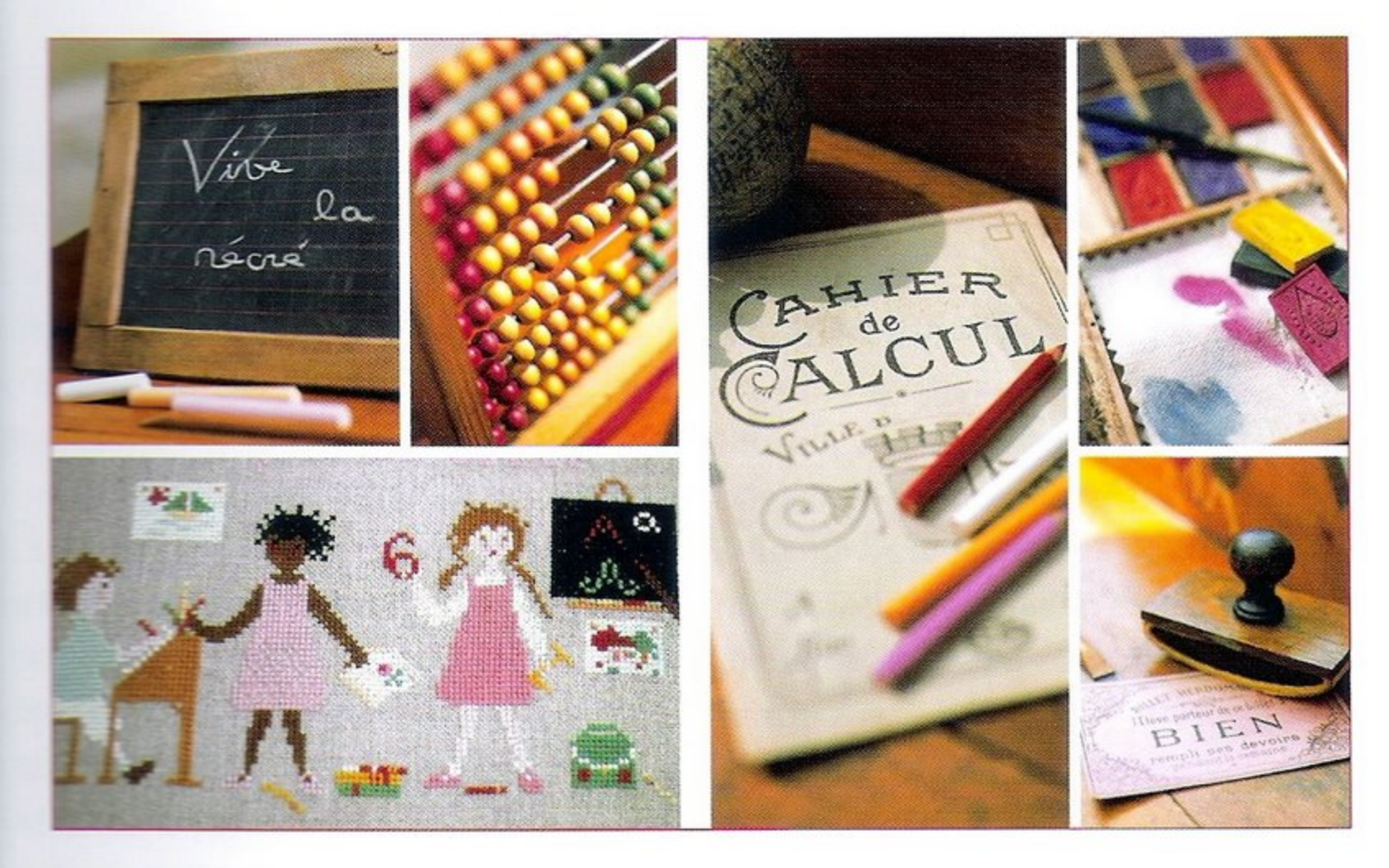

MA PETITE ÉCOLE Page 46

LE SOUS-MAIN Page 52

LA POUBELLE DE BUREAU Page 56

MA PREMIÈRE BIBLIOTHÈQUE Page 60

LE POT À CRAYONS Page 64

La chambre

LE COFFRE D'INDIENS Page 70

L'ÉTAGÈRE Page 74

LE MEUBLE À TIROIRS Page 80

LA BOÎTE À BONBONS Page 88

LA TIRELIRE Page 92

Matériel

Boîte à outils

Cette boîte à outils est nécessaire pour chaque projet.

- Plaque de coupe
- Règle de coupe
- Réglet de 30 ou 50 cm
- Cutter
- Colle vinylique blanche
- Pinceau
- Ciseaux
- Équerre à talon
- Gomme
- Porte-mines
- Plioir
- Kraft blanc en rouleau, de différentes largeurs
- Cale à poncer ou papier de verre fin
- Chiffon propre
- Poids ou masse d'encadreur
- Pinces à linge en bois ou pinces à dessin
- Poinçon

Tissus et papiers

Tous les objets proposés dans ce livre sont réalisés en tissu. Nous avons privilégié des tissus en coton, de grammage normal (assez fins). Si vous utilisez des tissus épais tels que la toile à matelas ou le linge ancien, soyez vigilant avec les cotes que nous vous indiquons ; n'hésitez pas à essayer souvent vos bristols de gainage, vos tiroirs et vos couvercles afin de vérifier et de rectifier les épaisseurs. Vous pouvez également utiliser des papiers et du skivertex.

Attention, les tissus utilisés proviennent souvent de brocantes, donc vous ne pourrez pas toujours les retrouver en magasins. Vos boîtes pourront au choix être gainées de lin, de vichy, liberty… À vous de laisser votre imagination s'exprimer !

Cartons et bristols

Nous avons principalement utilisé du carton blanc de 2,5 mm.

Le carton de 3,5 mm sert pour le montage de meubles ou d'objets plus importants, le carton de 1 mm pour des montants galbés, le bristol blanc ou le rigidex de 250 g pour « buller » les boîtes et habiller l'intérieur des objets.

Dans certains cas, on pourra recourir à la carte 500 ou à la cartonnette, afin d'obtenir une épaisseur intermédiaire.

Tous ces cartons se vendent en planches de 1,20 x 1,60 m. Les bristols se vendent en feuilles de 50 x 65 cm.

Gabarits

La technique la plus simple est de photocopier les gabarits en respectant le pourcentage d'agrandissement indiqué, ou de les décalquer puis de les reporter sur les cartons ou les bristols dont vous aurez besoin.

Lexique

Buller
Effectuer la propreté extérieure d'un volume en collant un bristol sur chacune de ses faces (voir « Buller une boîte ou réaliser sa propreté » et photo C page 10).

Chemisage
Création d'une « reliure » (comme pour une couverture de livre) qui comporte plusieurs éléments de carton alignés, collés puis gainés sur une même bande de tissu. L'espace entre deux cartons forme une charnière qui permet d'articuler les éléments les uns par rapport aux autres. Ce chemisage offre la possibilité de réaliser en une seule fois la base, le dos et le dessus d'une boîte.

Coins à onglet
Pour que le centimètre resté flottant sous une boîte soit collé sans provoquer de surépaisseurs dans les coins, on pince le tissu dans les angles en posant les ciseaux à plat sur le carton, puis on coupe le petit triangle excédentaire (voir photos E et F de « Gainer une boîte simple » pages 10-11).

Côté flottant
Pan de tissu laissé libre, qui plus tard sera collé sur un autre carton ou bristol que celui de départ.

Côté rembordé
Pan de tissu replié et collé au dos du carton ou du bristol sur lequel il est initialement collé.

Encollage
Application de colle au pinceau du centre vers les bords sur un carton ou un bristol, qui sera recouvert de tissu. Le tissu n'est jamais encollé directement, sauf dans le cas d'un glaçage (voir ci-dessous).

Équerrage des cartons
Vérification à l'aide d'une équerre des traits de coupe pour que les cartons ou bristols soient bien coupés à angle droit.

Gainage
Opération consistant à garnir de tissu un carton, un bristol ou une boîte (voir photo D de « Gainer une boîte simple » page 10 et photo H de « Gainer un bristol » page 11).

Glaçage
Opération consistant à encoller le dos d'un tissu avec un pinceau très peu chargé de colle, pour qu'une fois sec on puisse pratiquer une coupe franche sur le tissu sans qu'il ne s'effiloche. Pour les tissus très fragiles, encollez une vitre, posez délicatement l'envers du tissu dessus afin de le recouvrir d'une fine pellicule de colle, retirez la vitre, et laissez sécher à plat jusqu'à ce que le tissu soit rigidifié.

Inciser
Entailler le carton avec un ou deux traits de cutter afin qu'il se plie. Attention de ne pas le couper en appuyant trop fort sur la lame. Cette technique est employée pour réaliser des côtés à pans coupés, des boîtes hexagonales ou octogonales.

Krafter
Placer le long des arêtes d'une boîte des bandes de kraft préalablement encollées sur leur face gommée (brillante). Cette opération consolide le montage du volume (voir « Krafter une boîte » et photo B page 10).

Molletonnage d'une broderie
Tracer de légers repères au dos d'une broderie, puis la centrer sur un carton recouvert d'un molleton de mêmes dimensions. Retourner l'ensemble avec précautions, poser un poids au centre du carton afin de maintenir le tout. Biaiser les angles de la broderie et la remborder sur tous ses côtés au dos du carton.

Techniques de base

A B C D E

Couper le carton

Vérifiez tout d'abord que vos cartons soient bien équerrés, c'est-à-dire qu'ils aient des angles bien droits. Pour couper plus facilement, tenez-vous debout et placez la règle de coupe dans l'alignement de votre corps. D'une main, tenez bien la règle, de l'autre tenez le cutter à angle droit avec le carton et faites-le glisser le long de la règle du haut vers vous. N'essayez pas de couper votre carton en un seul passage de lame, mais faites plusieurs incisions régulières. Si vous utilisez une règle de coupe surélevée en son milieu, placez bien vos doigts en hauteur.

Monter une boîte simple

Le montage se fait toujours sur la base d'un volume, c'est-à-dire sur son fond. Collez puis kraftez les tranches inférieures des deux grands côtés sur le fond. Insérez ensuite les deux petits côtés (qui feront 0,5 cm de large de moins que le fond pour un carton de 2,5 mm d'épaisseur) entre les deux grands, en encollant leurs tranches inférieures et latérales avant de les krafter (voir photo A).

Krafter une boîte

Pour consolider chaque arête d'une boîte, coupez une bande de kraft de la longueur du côté concerné, pliez-la en deux dans le sens de la longueur, encollez sa face gommée (brillante) et, à l'aide du plioir, faites-lui adopter la forme de l'arête (voir photo B). Pour une boîte simple, vous utiliserez 16 bandes de kraft : 4 longueurs intérieures, 4 longueurs extérieures, 4 hauteurs intérieures et 4 hauteurs extérieures.

Buller une boîte ou réaliser sa propreté

Une fois la boîte montée, doublez l'extérieur du volume en collant un bristol sur chaque face : encollez la première face de la boîte, posez-la sur un bristol et découpez le pourtour au cutter (voir photo C). Procédez de la même façon pour les trois autres faces. Cette étape permet de gommer les imperfections du montage et de masquer les épaisseurs de kraft. Dans le jargon du cartonnage, on « bulle » une boîte car on la revêt de carte bulle ou de bristol.

Gainer une boîte simple

Coupez une bande de tissu faisant tout le tour de la boîte, en ajoutant 2 cm en hauteur et en largeur. Collez l'extrémité de la bande sur 1 cm au dos de la boîte, en la centrant en hauteur, encollez chaque face de la boîte une par une et posez-les l'une après l'autre sur le tissu (voir photo D). Aplatissez le tissu du plat de la main après encollage de chaque face afin d'éviter bulles et plis. Recoupez proprement l'arrivée du tissu, qui arrivera à 2 mm en retrait du coin final, tout en recouvrant le centimètre collé du départ.

Rentrez le centimètre resté flottant en haut à l'intérieur de la boîte,

F G H I J

après avoir fait une petite découpe triangulaire dans chaque coin : pour ce faire, pincez le tissu de l'angle vers le haut et biaisez-le à 45° en vous arrêtant à 4 mm du carton pour que celui-ci n'apparaisse pas dans les coins (voir photo E). Rabattez le centimètre resté flottant en bas sous la boîte (voir photo F), après avoir fait les coins à onglet (voir page 9).

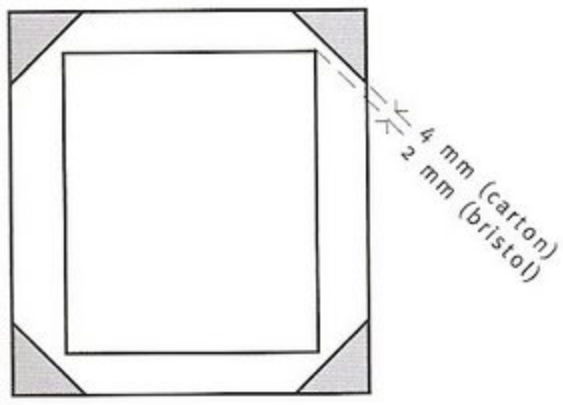

Rajoutez 1 mm à l'épaisseur du bristol ou du carton à gainer pour couper le coin à 45°.

Gainer en « aller et retour »

Ce gainage s'effectue lorsque l'on ne peut pas utiliser de bristols dans un boîtage intérieur, pour éviter les surépaisseurs, ou pour un résultat moins abouti mais plus rapide.

Il consiste à doubler la hauteur du tissu pour gainer en même temps l'extérieur et l'intérieur de la boîte. Par exemple, si votre boîte fait 5 cm de hauteur, votre tissu devra mesurer 12 cm de haut (2 x 5 cm + 1 cm flottant en haut + 1 cm flottant en bas). Le gainage s'effectue de façon habituelle (voir « Gainer une boîte simple » page 10).

Dans notre exemple, 6 cm sont laissés flottants en haut (5 cm à rabattre à l'intérieur + 1 cm flottant). Pratiquez une languette dans chaque angle de ces 6 cm flottants en plaçant votre réglet dans chaque coin, et en traçant sa continuité sur le tissu. Encollez légèrement les languettes avant de les découper (voir photo G). Collez-les dans chaque coin puis rabattez et collez les côtés un à un, directement à l'intérieur de la boîte. Biaisez et rabattez le centimètre resté flottant en bas sous la boîte.

Gainer un bristol

Encollez un bristol en laissant 1 cm de débord de tissu tout autour. Biaisez les angles du tissu à 45° en vous arrêtant à 2 mm du bristol pour que celui-ci n'apparaisse pas dans les coins. Rabattez les quatre pans flottants en encollant le bristol côté par côté (voir photo H).

De façon générale, si vous gainez une boîte avec du bristol, celui-ci sera rembordé sur tous ses côtés s'il est attenant à quatre côtés déjà gainés de tissu, comme par exemple pour le fond d'une boîte. En revanche, il ne sera pas rembordé sur tous ses côtés s'il concerne le gainage d'un côté de la boîte ; les rabats laissés flottants viendront se coller sur des cartons « nus ».

Fixer un bouton ou une poignée

Percez le carton à l'aide d'un poinçon. Passez dans ce trou un ruban que vous nouerez sur l'envers, une attache parisienne que vous ouvrirez sur l'envers (voir photo I), ou la tige d'un bouton à vis (voir photo J).

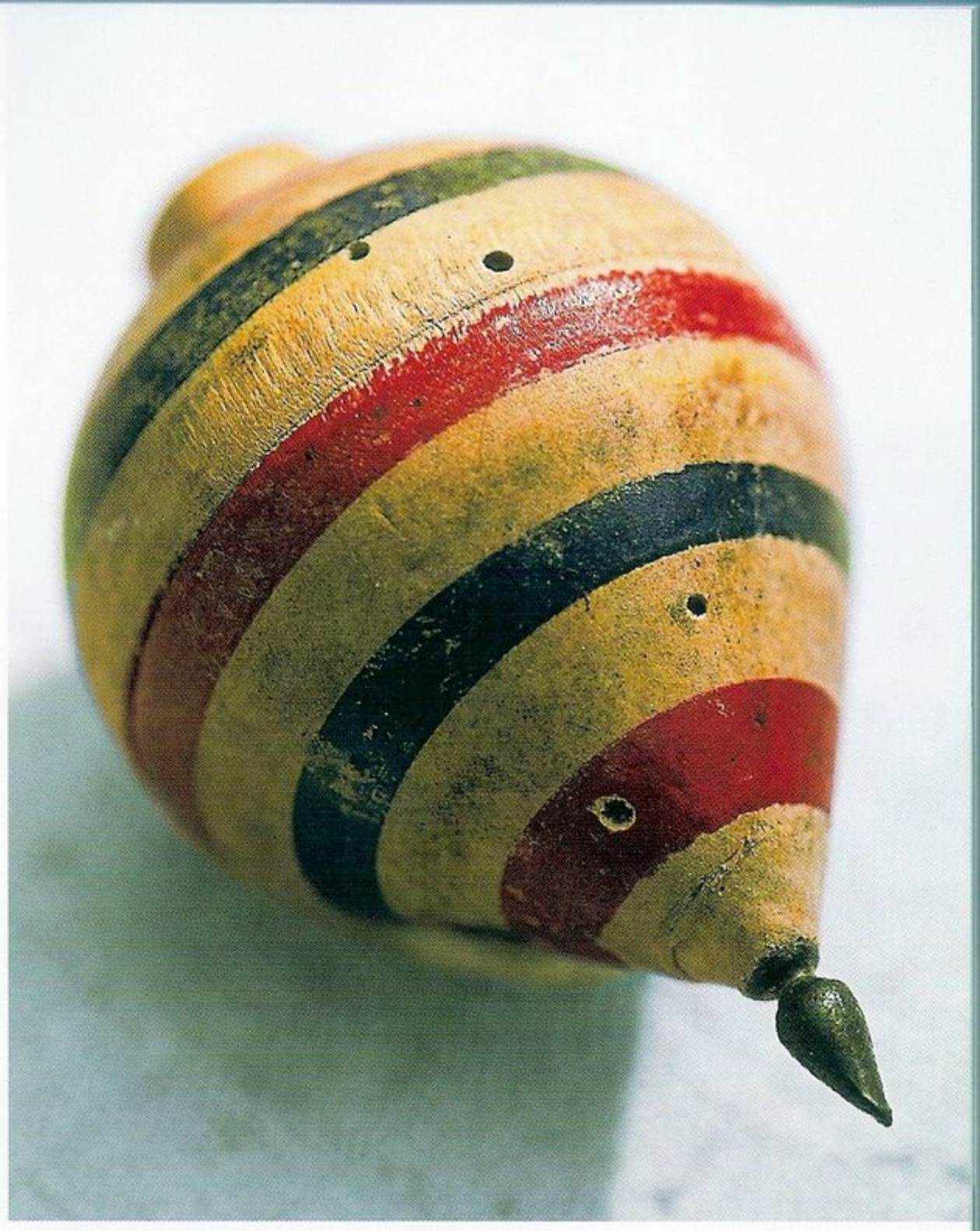

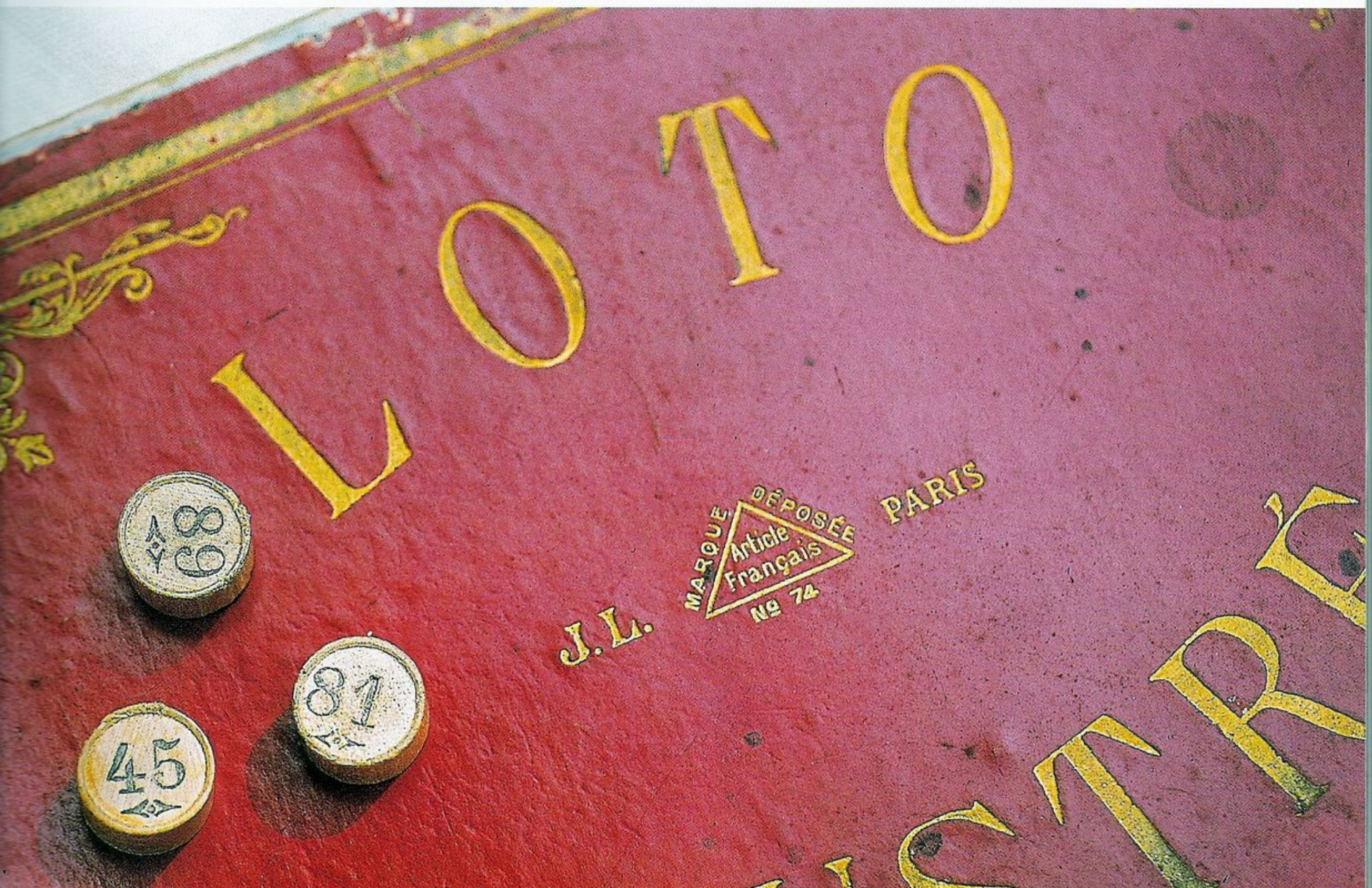
LOTO
J.L.
MARQUE DÉPOSÉE
Article Français
№ 74
PARIS
45
81

La malle du Petit Chaperon Rouge

Lorsqu'on l'ouvre, cette malle devient un vrai petit théâtre. Un petit panier pour contenir la galette de beurre, une mini poupée habillée de rouge, une figurine de loup… et l'histoire peut commencer. Le tiroir de gauche peut aussi servir de cachette aux héros de l'histoire.
Cet ouvrage n'est pas difficile en soi, à condition de soigneusement numéroter les cartons et de suivre pas à pas les explications !

Matériel

Textile

- 1,20 m de tissu fantaisie (en 1,20 m de large)
- 37 x 19 cm de lin bis 12 fils/cm (4 cm de marge)
- 1 échevette de fil à broder DMC : rouge 814
- 29 x 10,5 cm de molleton
- 6 rubans beige de 12 cm (en 4 mm de large) (charnière)
- 5 cm de ruban beige (en 4 mm de large) (attache du grelot du tiroir)
- 92 cm de croquet rouge

Accessoires

- 1 grelot
- 1 panier de 3 cm de hauteur
- 1 clef de 3 cm de hauteur
- 1 chromo
- 1 mini livre

Cartonnage

- 1/2 planche de carton de 2,5 mm
- 1 feuille de bristol
- Kraft
- Boîte à outils

Plan de coupe

Carton de 2,5 mm

- 1 sol de 30 x 14 cm (A)
- 1 grand côté arrière de 30 x 15,5 cm (B)
- 1 grand côté avant de 30 x 15,5 cm à retailler en deux parties : 1 partie haute amovible de 30 x 10,4 cm (N) et 1 partie basse fixe de 30 x 4,5 cm (C)
- 2 petits côtés de 13,5 x 15,5 cm à retailler en 1 partie basse (D) et 1 partie haute amovible (P) suivant le schéma page 16
- 1 plafond fixe de 30 x 7 cm (E)
- 2 cales (posées sur le sol A) de 13,5 x 4,5 cm (F)
- 1 plancher (posé sur les cales F) de 29,5 x 13,5 cm (G)
- 1 cloison intérieure verticale de 10,7 x 13,2 cm (H) à retailler comme les petits côtés, suivant le schéma page 16
- 1 cloison intérieure horizontale de 10,5 x 10,1 cm (I)
- 2 côtés de tiroir de 12 x 3,3 cm à retailler en pente suivant le schéma page 16 (J)
- 1 fond de tiroir de 10,5 x 12,5 cm (K)
- 1 arrière de tiroir de 10,5 x 3,3 cm (L)
- 1 avant de tiroir de 10,5 x 5,3 cm (M)
- 1 plafond amovible de 30 x 7 cm (O)
- 1 dessous de broderie de 29 x 10,5 cm (Q)

Il était une fois ...
LITTLE
RED RIDING HOOD
AND
The Three Bears

> *Plan de coupe des petits côtés D, H et P de la cloison intérieure verticale, et des côtés J du tiroir.*

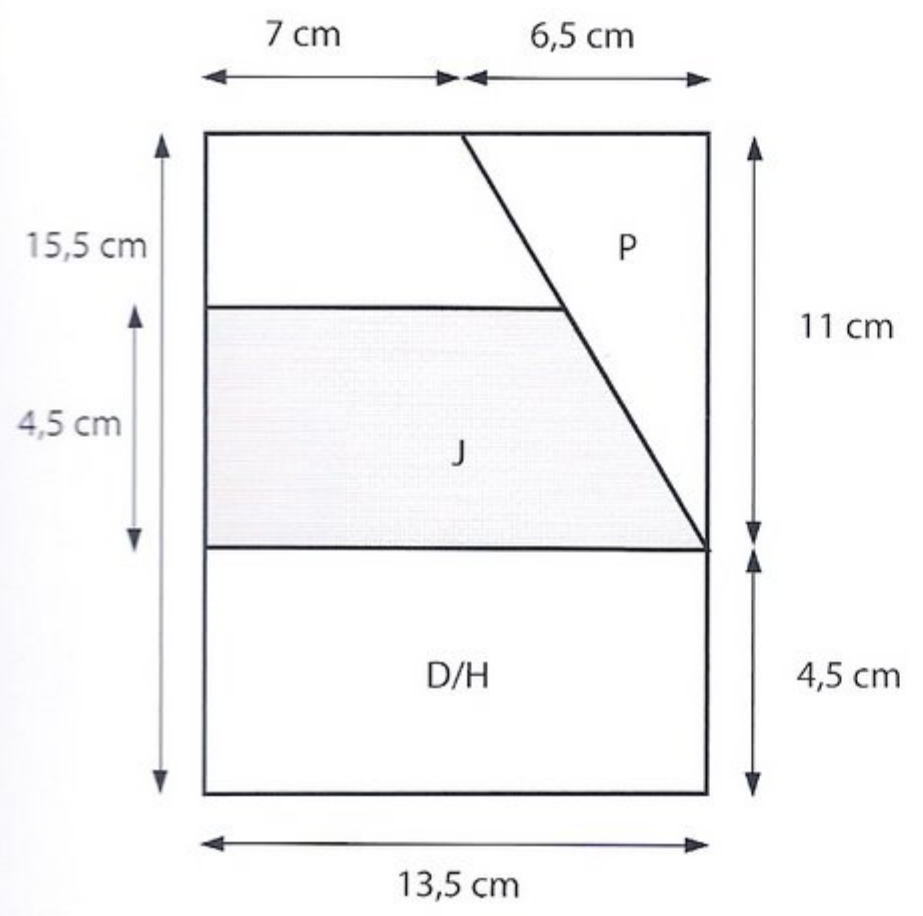

Le bas de la boîte

Collez sur le sol en carton A le grand côté arrière B et le grand côté avant fixe C, puis insérez les deux petits côtés bas D. Collez ensuite le plafond fixe E. Kraftez le tout et bullez les quatre côtés extérieurs avec du bristol (voir page 10).
Collez les deux cales F perpendiculairement dans la boîte, sur le sol A. Pour cela, encollez uniquement leurs tranches inférieures et latérales. Kraftez-les dans la boîte.
Collez le plancher G par-dessus, en encollant les deux tranches supérieures des cales. Kraftez le tout.
Collez la cloison intérieure verticale H à 11 cm du côté gauche de la boîte, et kraftez-la.
Insérez et collez la cloison intérieure horizontale I à 6 cm du haut de la boîte, et kraftez-la.

Le gainage du bas de la boîte

Gainez le grand côté avant fixe, les deux petits côtés et le grand côté arrière avec 90 x 20 cm de tissu fantaisie, en laissant 1 cm de tissu flottant en bas.
Biaisez les pans flottants du bas et collez-les sous la boîte. Au niveau des petits côtés, coupez les angles à angle droit, coupez le surplus de tissu en gardant 1 cm de tissu que vous rabattrez dans la boîte pour gainer les tranches.
Rabattez le pan flottant du grand côté avant : coupez le tissu à angle droit sur les bords, entaillez le tissu au niveau de la cloison, et collez-le, à gauche à l'emplacement du tiroir, et à droite pour gainer le plancher.
En haut, biaisez les angles du pan flottant et rabattez le tissu sur l'intérieur de la boîte.

Le gainage des tranches visibles

Tranche avant du plafond : coupez 31 x 3 cm de tissu fantaisie, glacez ses extrémités (voir page 9), et recoupez à vif à 29,3 x 3 cm. Collez-le sur la tranche, collez le pan flottant du haut sur le plafond puis le pan flottant du bas sous le plafond, en entaillant légèrement le tissu pour contourner la cloison verticale.
Tranche de la cloison verticale : coupez 14 x 3 cm de tissu fantaisie, glacez ses extrémités et recoupez à vif à 12,5 x 3 cm. Collez-le sur la tranche et rabattez les pans flottants de chaque côté de la cloison.
Cloison horizontale : coupez 12 x 3 cm de tissu fantaisie, glacez ses extrémités et recoupez à vif à 10,9 x 3 cm. Collez-le sur la tranche et rabattez les pans flottants de chaque côté de la cloison.

Le gainage de l'intérieur de la boîte

Recouvrez l'intérieur de la boîte de bristols gainés de tissu fantaisie.
Côtés de la partie droite : gainez 2 bristols de 13 x 10,7 cm retaillés en pente comme les côtés en carton (ajustez si besoin) avec 15 x 13 cm de tissu fantaisie. Biaisez les angles et rabattez les pans flottants au dos du bristol, sauf le pan arrière. Collez-les à l'intérieur du côté droit et à gauche de la cloison verticale, en collant le pan flottant arrière au fond de la boîte.
Plafond de la partie droite : gainez 13,7 x 6,5 cm de bristol (ajustez si besoin) avec 16 x 8,5 cm de tissu fantaisie. Biaisez les angles et rabattez les pans flottants au dos du bristol, sauf le pan arrière. Collez-le en place, en collant le pan flottant au fond de la boîte.
Grand côté arrière de la partie droite : gainez 17,8 x 10,5 cm de bristol (ajustez si besoin) avec 20 x 12,5 cm de tissu fantaisie. Biaisez les angles et rabattez tous les pans flottants au dos du bristol. Collez-le en place.
Petits côtés au-dessus de la cloison horizontale : gainez 2 bristols de 10 x 5,5 cm retaillés en pente (ajustez si besoin) avec 12 x 7,5 cm de tissu fantaisie. Biaisez les angles, rabattez le tissu flottant avant au dos du bristol. Collez-les en place, en collant les trois pans flottants dans la boîte.
Plafond au-dessus de la cloison horizontale : gainez 6,5 x 10,5 cm de bristol (ajustez si besoin) avec 8,5 x 12,5 cm de tissu fantaisie. Rabattez tous les pans flottants sauf l'arrière. Collez-le en place en collant le pan flottant au fond de la boîte.
Sol au-dessus de la cloison horizontale : gainez 10,5 x 10 cm de bristol (ajustez si besoin) avec 12,5 x 12 cm de tissu fantaisie. Rabattez tous les pans flottants sauf l'arrière. Collez-le en place en collant le pan flottant au fond de la boîte.
Fond au-dessus de la cloison horizontale : gainez 10,5 x 6 cm de bristol (ajustez si besoin) avec 12,5 x 8 cm de tissu fantaisie. Rabattez tous les pans flottants. Collez-le en place.
Côtés au-dessous de la cloison horizontale : gainez 2 bristols de 13 x 4,8 cm retaillés en pente (ajustez si besoin) avec 16 x 7 cm de tissu fantaisie. Rabattez le tissu flottant sur l'avant et le bas. Collez-les en place, en collant les pans flottants dans la boîte.
Plafond au-dessous de la cloison horizontale : gainez 10,5 x 9,7 cm de bristol (ajustez si besoin) avec 12,5x 12 cm de tissu fantaisie. Rabattez tous les pans flottants sauf l'arrière. Collez-le en place en collant le pan flottant au fond de la boîte.
Fond au-dessous de la cloison horizontale : gainez 10,5 x 4,7 cm de bristol (ajustez si besoin) avec 12,5 x 7 cm de tissu fantaisie. Rabattez tous les pans flottants. Collez-le en place.

Le gainage de l'extérieur de la boîte

Dessous de la boîte : gainez 13,6 x 30 cm de bristol avec 16 x 32 cm de tissu fantaisie. Biaisez les angles et rabattez tous les pans flottants au dos du bristol. Collez tout autour le croquet rouge, au dos du bristol. Collez l'ensemble sous la boîte, en prenant le croquet en sandwich entre le dessous de la boîte et le bristol.
Charnière : collez 3 rubans beige de 12 cm sur l'arrière, à 5 cm du côté gauche, au milieu et à 5 cm du côté droit. Maintenez-les par un morceau de kraft.
Dessus de la boîte : gainez 29,5 x 6,8 cm de bristol (ajustez si besoin) avec 31,5 x 9 cm de tissu fantaisie. Biaisez les angles et rabattez les pans flottants au dos du bristol. Collez-le en place.

Le tiroir

Ajustez les cartons du tiroir. Collez les côtés J sur le fond K, insérez l'arrière L et collez l'avant M de biais sur la tranche des côtés J. Kraftez et bullez l'extérieur du tiroir avec du bristol (voir page 10).
Gainez les côtés et l'arrière en « aller et retour » (voir page 11) avec 40 x 10 cm de tissu fantaisie, en laissant 1 cm de tissu flottant en bas. En haut, coupez des languettes dans les angles (voir page 11), collez-les puis rabattez tous les pans flottants à l'intérieur du tiroir. En bas, biaisez les angles et collez-les sous le tiroir.
Gainez la tranche haute de l'avant avec 10,5 x 2 cm de tissu fantaisie. Collez le tissu.
Dessous du tiroir : gainez 12,5 x 12,2 cm de bristol avec 14,5 x 14 cm de tissu fantaisie. Biaisez les angles et rabattez tout les pans flottants sauf sur l'avant. Collez-le en place en collant le pan avant sur la tranche du bas.
Intérieur de l'avant : gainez 9,7 x 4,7 cm de bristol (ajustez si besoin) avec 12 x 7 cm de tissu fantaisie. Rabattez tous les pans flottants sauf le fond. Collez-le en place en collant le pan du fond dans le tiroir.
Fond du tiroir : gainez 9,5 x 11,5 cm de bristol (ajustez si besoin) avec 11,5 x 13,5 cm de tissu fantaisie. Rabattez tout les pans flottants. Collez-le en place.
Glissez un grelot dans le petit ruban beige. Collez-le et maintenez-le par du kraft sur l'avant du tiroir.
Avant du tiroir : gainez 10,2 x 5,4 cm de bristol (ajustez si besoin) avec 12 x 7,5 cm de tissu fantaisie. Biaisez les angles, rabattez tous les pans flottants. Collez-le en place, en prenant l'extrémité du ruban au grelot en sandwich entre les deux cartons.

Le haut amovible de la boîte

Collez le grand côté N sur le plafond O et insérez les deux petits côtés P coupés en triangle. Kraftez et bullez l'extérieur avec du bristol (voir page 10).
Collez 20 x 32 cm de tissu fantaisie sur le grand côté et le plafond, en faisant attention au sens du tissu (fermez la boîte pour vérifier). Biaisez les angles et rabattez les pans flottants des côtés sur l'intérieur, et ceux du bas et du haut sous la boîte.
Petits côtés : gainez deux bristols de 6,7 x 10,3 cm (ajustez si besoin). Biaisez les angles, et rabattez tout les pans flottants sauf le grand côté. Collez-les à l'intérieur des petits côtés, en collant le pan flottant sur la tranche et sous la boîte.
Plafond : gainez 28,8 x 6,2 cm de bristol (ajustez si besoin). Biaisez les angles et rabattez tous les pans flottants sauf l'arrière. Collez 3 rubans beige sur le toit amovible en carton, en les alignant sur ceux déjà en place. Collez le bristol à l'intérieur du plafond, en prenant les rubans en sandwich et en collant le pan flottant sur le dessus du plafond. Nouez les rubans ensemble pour fermer la boîte.

La broderie

Brodez la grille ci-contre au point de croix en 1 brin sur 2 fils de trame, sur le lin bis. Repassez et amidonnez. Cousez ou fixez avec du fil élastique les différents accessoires sur la broderie, dans les cadres brodés.
Posez 29 x 10,5 cm de molleton sur le dessous de broderie en carton Q, et centrez la broderie par transparence. Biaisez les angles et rabattez les pans flottants au dos du carton. Collez l'ensemble à l'intérieur du grand côté avant du haut amovible.

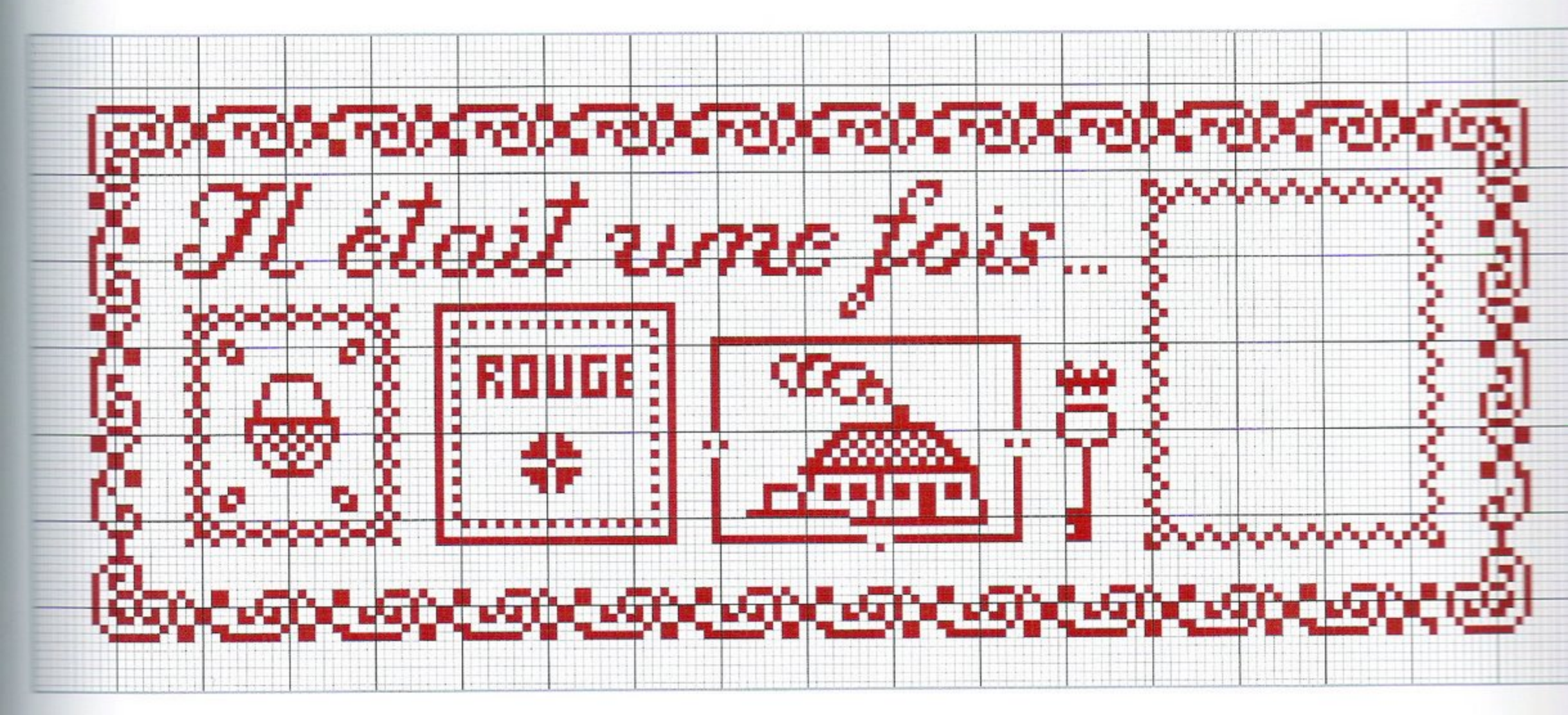

La tour de soldats

Voici le cadeau idéal pour les petits garçons. Cette boîte, qui permet de ranger les soldats, se transforme une fois fermée en tour et devient le terrain de jeu où les batailles les plus terribles peuvent éclater !
Sa petite taille (elle mesure 20 cm de haut et 13 cm de large) permet de la transporter un peu partout.
Pour la personnaliser, vous pouvez broder les initiales de l'enfant à qui elle est destinée, entre les couronnes de laurier.

Matériel

Textile

- 50 cm de tissu camouflage (en 1,20 m de large)
- 20 x 22 cm de lin bis 12 fils/cm
- 1 échevette de fil à broder en soie d'Alger : rouge 945 (Mouliné DMC 816), beige 4111 (Mouliné DMC 842), bleu marin 1425 (Mouliné DMC 336), kaki 3716 (Mouliné DMC 3051)

Cartonnage

- 1/2 planche de carton de 2,5 mm
- 1/4 de planche de carton de 1 mm
- 1 feuille de bristol
- Kraft
- Papier de verre fin
- Boîte à outils

Plan de coupe

Boîte

Carton de 2,5 mm

- 1 fond de 13 x 13 cm
- 2 grands côtés de 13 x 14 cm
- 2 petits côtés de 12,5 x 14 cm
- 1 dessous de broderie de 12 x 13,5 cm

Carton de 1 mm

- 2 grandes hausses de 12,5 x 16 cm
- 2 petites hausses de 12 x 16 cm

Couvercle

Carton de 2,5 mm

- 1 fond de 12,5 x 12,5 cm
- 2 grands côtés de 13 x 6 cm
- 2 petits côtés de 12,5 x 6 cm

MES
PETITS
SOLDATS

La boîte

Montez la boîte comme une boîte simple (voir page 10). Sur le fond, collez les grands côtés, puis insérez les petits côtés. Kraftez le tout et bullez l'extérieur avec du bristol (voir page 10).
Gainez la boîte avec 17 x 54 cm de tissu camouflage, en laissant 1 cm de tissu flottant en haut et en bas. En bas, coupez les coins en onglet et collez les pans flottants sous la boîte. En haut, coupez des languettes de tissu dans chaque angle, collez-les, puis collez les pans flottants dans la boîte (voir page 11).
Ajustez les hausses en carton, et gainez-les avec 20 x 14,5 cm de tissu camouflage pour les grands côtés, et 20 x 14 cm pour les petits côtés, en laissant 1 cm de tissu flottant en bas et 3 cm en haut. En haut, coupez le tissu à angle droit, rabattez-le et collez-le derrière le carton. En bas, biaisez les angles et collez le tissu au fond de la boîte. Collez les hausses l'une après l'autre.
Dessous : gainez 12,8 x 12,8 cm de bristol avec 15 x 15 cm de tissu camouflage. Biaisez les angles et rabattez les pans flottants derrière. Collez-le sous la boîte.
Fond : gainez 11,8 x 11,8 cm de bristol (ajustez si besoin) avec 14 x 14 cm de tissu camouflage. Biaisez les angles, rabattez les pans flottants derrière. Collez-le à l'intérieur de la boîte.

La broderie

Sur le lin bis, brodez la grille ci-contre au point de croix en 1 brin sur 2 fils de trame. Collez la broderie directement sur le carton de 12 x 13,5 cm, en la centrant par transparence. Biaisez les angles et collez les pans flottants derrière le carton. Collez la broderie sur l'avant de la boîte.

Soie d'Alger / Mouliné DMC

945 / 816

3716 / 3051

1425 / 336

4111 / 842

945 / 816

3716 / 3051

1425 / 336

Le couvercle

Avec un réglet de 3 cm de large, effectuez la découpe des quatre côtés en carton suivant le schéma ci-contre. Poncez bien les arêtes avec du papier de verre.
Collez les côtés autour du fond en carton, en le calant au niveau du bas des créneaux, c'est-à-dire à 3 cm du haut des côtés.
Kraftez le tout et bullez l'extérieur avec du bristol (voir page 10). Gainez ce couvercle en « aller et retour » (voir page 11) avec 54 x 14 cm de tissu camouflage, en laissant 4 cm de tissu flottant en bas et en haut. En haut, coupez le tissu dans les angles des créneaux, et rabattez-le sur l'intérieur des créneaux (voir schéma ci-contre).
Intérieur des créneaux : gainez 8 bristols de 3 x 3 cm avec 4 x 4 cm de tissu camouflage. Rabattez tous les côtés sauf le bas. Collez-les sur l'intérieur des créneaux, en collant le bas flottant sur le dessus du couvercle.
Dessus : gainez 11,8 x 11,8 cm de bristol avec 14 x 14 cm de tissu camouflage. Biaisez les angles, rabattez les pans flottants et collez-les sur l'arrière du bristol. Collez-le en place.
Intérieur : gainez 12,2 x 12,2 cm de bristol (en l'ajustant si besoin) avec 14 x 14 cm de tissu camouflage. Biaisez les angles, rabattez les pans flottants et collez-les sur l'arrière du bristol. Collez-le en place.

> Découpe des 4 côtés du couvercle

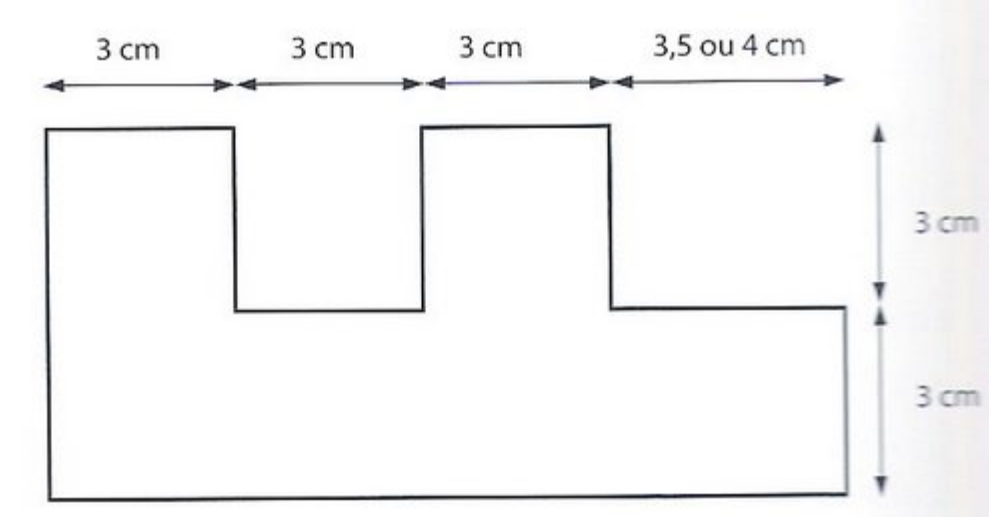

> Rembordage du tissu à l'intérieur des créneaux

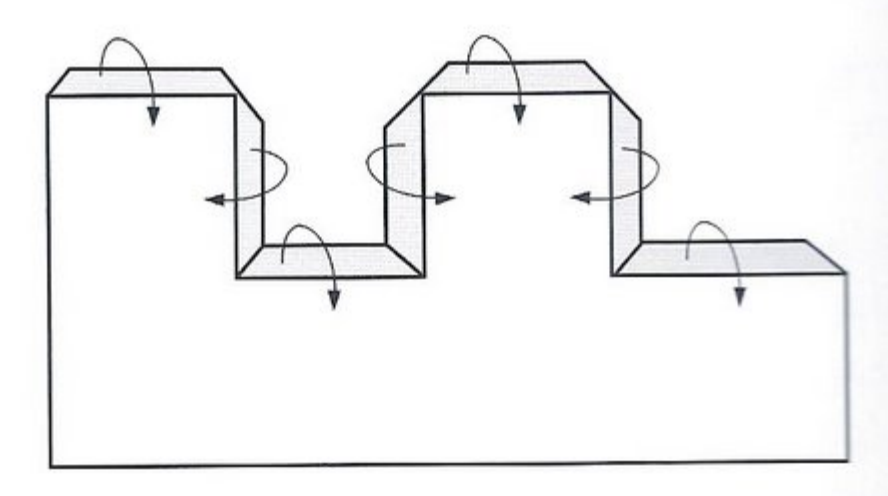

La boîte de premiers secours

Cette boîte de « premiers secours » sera bien nécessaire pour soigner les soldats blessés lors de l'attaque de la tour ! Elle peut également servir de pharmacie de dépannage pour les mamans…
Si votre tissu camouflage ne comporte pas de jolis personnages à mettre en valeur dans l'ouverture en haut à droite, vous pouvez broder les initiales ou le prénom de votre enfant. Vous pouvez également intégrer un petit soldat en le fixant avec du fil élastique, retenu à l'intérieur du couvercle par du kraft.

Matériel

Textile
- 80 x 50 cm de tissu camouflage
- 24 x 21 cm de lin crème 12 fils/cm
- 1 échevette de fil de soie d'Alger :
  rouge 945 (Mouliné DMC 816),
  bleu 1425 (Mouliné DMC 336),
  kaki 3716 (Mouliné DMC 3051),
  vert clair 3714 (Mouliné DMC 3052)

Cartonnage
- 1/4 de planche de carton de 2,5 mm
- 1/2 planche de bristol
- Kraft
- Papier de verre fin
- Boîte à outils

Plan de coupe

Boîte
Carton de 2,5 mm
- 1 fond de 16 x 12,5 cm
- 2 grands côtés de 16 x 5 cm
- 2 petits côtés de 12 x 5 cm

Couvercle
Carton de 2,5 mm
- 1 dessus de 16 x 12,5 cm
- 1 dessous de 11,7 x 15,2 cm

La boîte

Montez la boîte comme une boîte simple (voir page 10). Sur le fond, collez les grands côtés puis insérez les petits côtés. Kraftez et bullez l'extérieur avec du bristol (voir page 10).

Gainez en « aller et retour » (voir page 11) avec 60 x 13 cm de tissu camouflage, en laissant 1 cm de tissu flottant en bas. En haut, coupez des languettes de tissu dans les angles (voir page 11), rabattez-les et collez-les à l'intérieur de la boîte. Collez le tissu flottant du haut à l'intérieur de la boîte et celui du bas sous la boîte.

Intérieur : gainez 15 x 11,5 cm de bristol (ajustez si besoin) avec 17 x 13,5 cm de tissu camouflage. Biaisez les angles et rabattez les pans flottants sous le bristol. Collez-le au fond de la boîte.

Dessous : gainez 15,5 x 12 cm de bristol avec 17,5 x 14 cm de tissu camouflage. Biaisez les angles et rabattez les pans flottants sous le bristol. Collez-le sous la boîte.

Le couvercle

Brodez la grille ci-dessous au point de croix en 1 brin sur 2 fils de trame, en la centrant sur le lin crème. Repassez. Sur l'arrière du lin, effectuez un repère au crayon à papier à 0,5 cm de la broderie.

Sur le dessus de couvercle en carton, dessinez une fenêtre de 4,5 x 4,5 cm, à 2 cm du côté droit et à 2,5 cm du haut. Ouvrez la fenêtre au cutter. Poncez bien l'intérieur de la fenêtre.

Collez la broderie directement sur ce carton, en vous aidant des repères au crayon à papier. Lissez bien le lin à l'aide d'un chiffon propre. Biaisez les angles et rabattez les pans flottants derrière le carton. Au niveau de la fenêtre, ouvrez délicatement le lin en le coupant en forme de croix sur l'envers, en partant du milieu et en visant les angles de la fenêtre. Rabattez les pans flottants au dos du carton, en travaillant bien les angles au plioir.

Sur un bristol de 8 x 8 cm, collez un morceau de tissu en centrant un personnage d'infirmière. Collez ce bristol sur le dessous de couvercle en carton, en haut à droite, en vérifiant que l'image sera centrée dans la fenêtre une fois le dessus de couvercle posé par-dessus.

Vérifiez le jeu entre ce dessous de couvercle et la boîte. La fermeture doit être aisée mais pas trop lâche.

Gainez l'arrière de ce dessous de couvercle avec 17 x 14 cm de tissu camouflage. Biaisez les angles et rabattez les pans flottants à l'arrière du carton. Collez ce dessous de couvercle sous la broderie. Mettez sous presse.

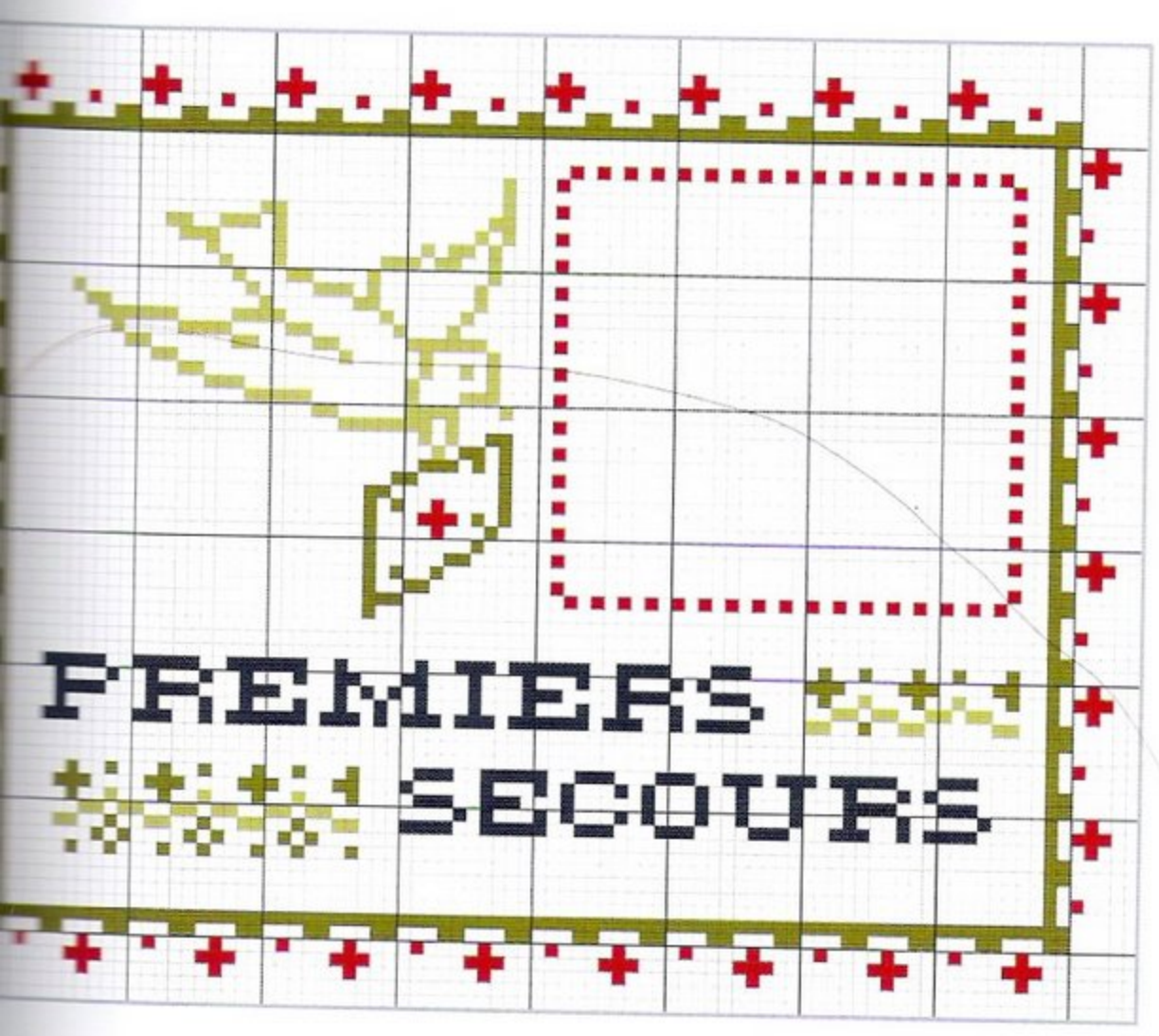

Soie d'Alger / Mouliné DMC

- 945 / 816
- 3714 / 3052
- 3716 / 3051
- 1425 / 336

La boîte de jeux

Cette boîte est conçue pour contenir billes, dés, cartes à jouer, mikados et autres trésors, à répartir dans trois compartiments et un plateau amovible.
Elle est décorée d'une broderie au point de croix et d'une broderie au point de tige.
Et maintenant, à vous de jouer…

Matériel

Textile

- 1 m de tissu fantaisie (en 1,20 m de large)
- 24 x 20 cm de lin ivoire 12 fils/cm
- 17 x 20 cm de drap fin à broder ivoire
- 85 cm de ruban fantaisie rouge (en 1,5 cm de large)
- 12 cm de ruban fantaisie rouge (en 1 cm de large)
- 1 échevette de fil Mouliné DMC : rouge 347, bleu 932

Cartonnage

- 1/2 planche de carton de 2,5 mm
- 1 planche de bristol
- Kraft blanc
- Boîte à outils

Plan de coupe

Couvercle
Carton de 2,5 mm

- 1 fond de 31 x 13,5 cm
- 1 grand côté avant de 31 x 3 cm
- 2 petits côtés de 13 x 3 cm
- 1 dessous de broderie de 28,5 x 11,5 cm

Boîte
Carton de 2,5 mm

- 1 fond de 30 x 13 cm
- 2 grands côtés de 30 x 7 cm
- 2 petits côtés de 12,5 x 7 cm
- 2 cloisons de 12,5 x 3 cm

Plateau amovible
Carton de 2,5 mm

- 1 fond de 29 x 12 cm
- 2 grands côtés de 29 x 3,2 cm
- 2 petits côtés de 11,5 x 3,2 cm
- 1 cloison de 11,5 x 3,2 cm

No. 1½
JEUX

Le couvercle

Sur le fond en carton, collez le grand côté avant et les deux petits côtés. Kraftez et bullez l'extérieur avec du bristol (voir page 10).
Gainez l'extérieur et l'intérieur en « aller et retour » (voir page 11) avec 60 x 9 cm de tissu fantaisie, en laissant 1 cm flottant en haut et 4,5 cm flottants en bas. Rembordez le centimètre flottant du haut en biaisant les angles. Rentrez et collez les 4,5 cm du bas à l'intérieur du couvercle sur l'avant et les côtés, en coupant des languettes en face de chaque angle (voir page 11). Sur l'arrière du couvercle, rembordez les tranches des petits côtés avec le centimètre de tissu flottant du bas, puis repliez le bas sur lui-même en l'encollant. Il formera ainsi un ourlet qui sera replié dans le couvercle et finira proprement le gainage des extrémités des petits côtés. Laissez pour le moment le grand pan flottant arrière, il servira au montage de la charnière.

La broderie

Brodez la grille « jeux » ci-contre au point de croix sur le lin ivoire, en 2 brins sur 2 fils de trame.
Brodez la saynète du garçon au chien ci-contre au point de tige sur le drap fin ivoire, en 2 brins de rouge 498.
Repassez les deux ouvrages et amidonnez-les.
Cousez le ruban de 1 cm de large entre les deux broderies. Collez l'ensemble sur le carton de 28,5 x 11,5 cm. Lissez le tout avec un chiffon propre. Biaisez les angles et rabattez les quatre pans flottants derrière le carton. Collez le ruban de 1,5 cm de large tout autour, sur le dessus. Pour réaliser les angles de façon soignée, ne coupez pas le ruban mais repliez-le sur lui-même en formant un angle droit.

La boîte

Montez la boîte comme une boîte simple (voir page 10). Sur le fond en carton, collez les grands côtés, puis insérez les petits côtés.
Kraftez la boîte et bullez l'extérieur avec du bristol (voir page 10).
Gainez la boîte en « aller et retour » (voir page 11) avec 90 x 18 cm de tissu fantaisie, en laissant 1 cm de tissu flottant en bas et le reste du tissu en haut.
En haut, coupez des languettes dans les angles et collez-les (voir page 11). Rabattez le tissu flottant des deux petits côtés et du grand côté avant. Laissez le pan arrière flottant, il servira de charnière.
En bas, biaisez les angles et collez le centimètre flottant sous la boîte.

> Astuce

Si le drap sur lequel vous allez broder la saynète du garçon au chien est blanc, trempez-le 1 heure dans du thé fort, pour lui donner une teinte ivoire.

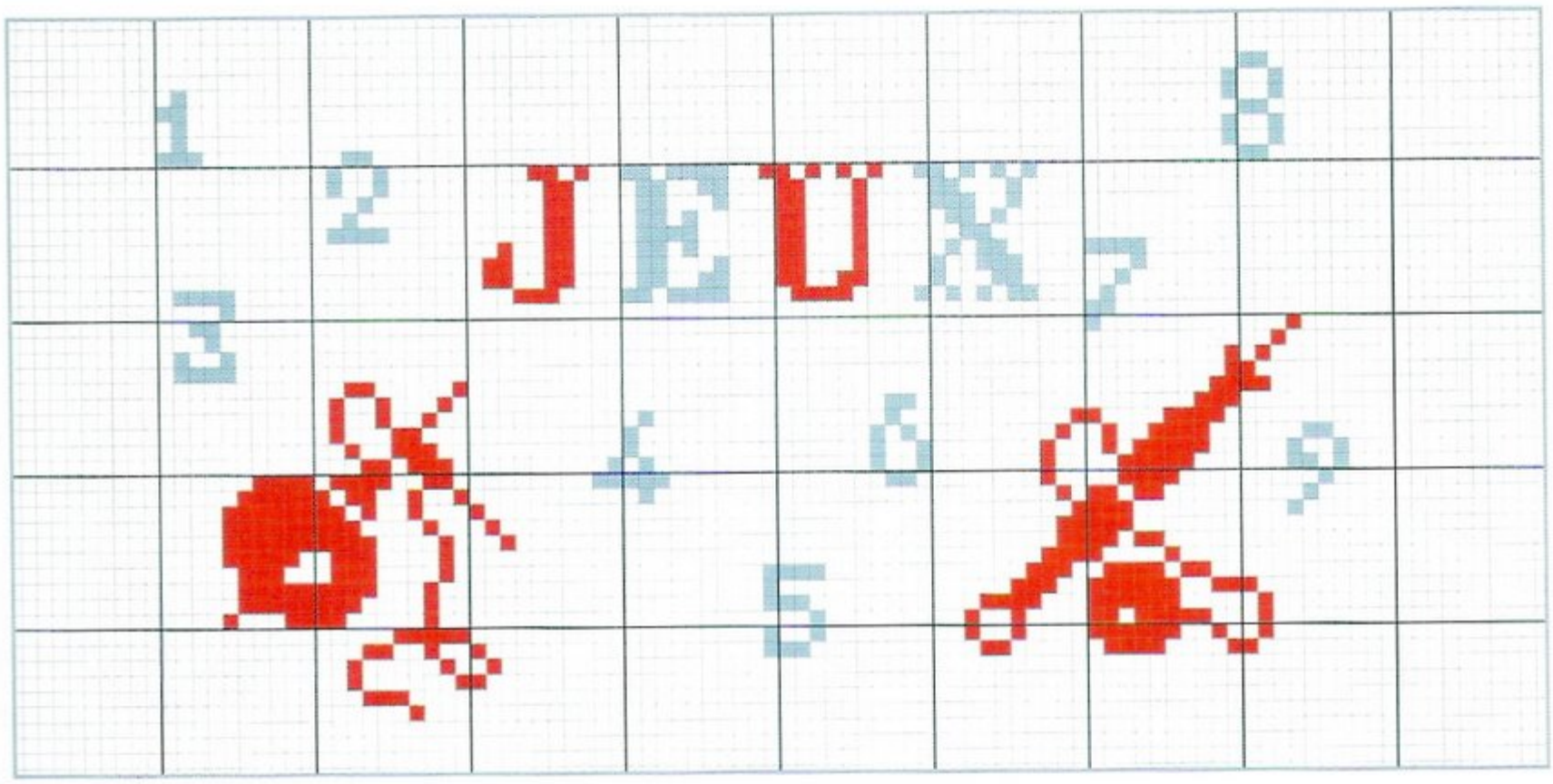

347

932

Le montage

Positionnez le couvercle sur la boîte, et vérifiez les dimensions. Passez le pan flottant arrière de la boîte sur le couvercle et collez le tissu.
Dessus du couvercle : gainez 31 x 13,5 cm de bristol avec 33 x 15,5 cm de tissu fantaisie. Biaisez les angles et rabattez les pans flottants derrière le bristol. Collez-le sur le couvercle, puis collez le carton avec les broderies par-dessus, en les centrant.
Dessous de la boîte : gainez 29,5 x 12,5 cm de bristol (en l'ajustant si besoin) avec 31,5 x 14,5 cm de tissu fantaisie. Biaisez les angles et rabattez les pans flottants derrière le bristol. Collez-le sous la boîte.
Charnière : collez 29 cm de kraft blanc sur 29 x 4 cm de tissu fantaisie. Lissez bien et collez le tout à l'emplacement de la charnière intérieure.
Intérieur du couvercle : gainez 29 x 12,5 cm de bristol (en l'ajustant si besoin) avec 31 x 14,5 cm de tissu fantaisie. Biaisez les angles et rabattez les pans flottants derrière le bristol. Collez-le à l'intérieur du couvercle.

> Astuce

Pour les compartiments, nous avons fait des cloisons intérieures de 3 cm de haut, ce qui correspond à la largeur d'un réglet.

L'intérieur de la boîte

La boîte comporte deux cloisons en carton, qui supporteront le plateau amovible. Vous pouvez les espacer de façon à avoir trois compartiments de même taille, ou adapter leurs dimensions en fonction des jeux que vous souhaitez y ranger.
Collez les cloisons en carton au fond de la boîte, et kraftez-les en place. Gainez-les avec deux morceaux de tissu fantaisie de 13,5 x 8 cm, en gainant à ras du carton du grand côté avant de la boîte, qui est déjà gainé : collez au fond de la boîte les deux pans flottants du bas, et le pan arrière sur le grand côté arrière de la boîte.
Grand côté arrière de la boîte : gainez trois bristols de la taille des compartiments avec du tissu fantaisie. Biaisez les angles et rabattez les pans flottants des côtés et du haut sur l'arrière. Collez-les à l'intérieur de la boîte, en collant les pans flottants du bas sur le fond de la boîte. Collez 29 cm de ruban de 1,5 cm de large au-dessus des cloisons.
Fond des compartiments : gainez trois bristols de la taille des compartiments avec du tissu fantaisie. Biaisez les angles et rabattez les quatre pans flottants derrière chaque bristol. Collez-les au fond de chaque compartiment.

Le plateau

Vérifiez que les cartons du plateau rentrent bien dans la boîte. Montez le plateau comme une boîte simple (voir page 10). Sur le fond, collez les grands côtés, puis insérez les petits côtés.
Gainez le plateau en « aller et retour » (voir page 11) avec 84 x 10 cm de tissu fantaisie.
Insérez la cloison (qui sert de poignée) à l'intérieur, à 10 cm du côté droit. Kraftez uniquement de part et d'autre de sa base, puis gainez-la avec du tissu fantaisie à ras des côtés. Collez les pans flottants du bas sur le fond de la boîte.
Gainez le fond des deux casiers avec du tissu fantaisie, à ras des côtés.
Dessous du plateau : gainez 28,5 x 11,5 cm de bristol (en l'ajustant si besoin) avec 30,5 x 13,5 cm de tissu fantaisie. Biaisez les angles, rabattez les pans flottants à l'arrière, et collez-le sous le plateau.

L'arche de Noé

Les enfants sont passionnés par les animaux : ce bateau-chariot est l'occasion de leur raconter l'histoire de Noé et de son arche.

Le toit du bateau est amovible, pour que l'enfant puisse s'amuser à entasser tous ses animaux dans la cabine. Cette dernière est indépendante du chariot, pour qu'il puisse servir à transporter des jouets d'une pièce à l'autre.

Matériel

Textile

- 1 m de tissu fantaisie (en 1,20 m de large)
- 34 x 30 cm de lin bleu ciel 11 fils/cm (toit)
- 32 x 22 cm de lin bleu ciel 11 fils/cm (fond du chariot)
- 1 échevette de fil de soie d'Alger : kaki 3715 (Mouliné DMC 520), marron clair 4114 (Mouliné DMC 841), marron 4115 (Mouliné DMC 801)

Cartonnage

- 1/2 planche de carton de 2,5 mm
- 1 feuille de bristol
- Kraft
- Papier de verre fin
- Boîte à outils

Accessoires

- 4 roues en bois de 7,5 cm de diamètre
- 1 tasseau de 13 x 17 mm d'épaisseur (vendu en 2 m de long)
- 4 vis
- Quelques pointes
- 1 m de lien en cuir marron

Plan de coupe

Cabine

Carton de 2,5 mm

- 1 fond de 23 x 13 cm
- 2 grands côtés de 23 x 10 cm
- 2 petits côtés de 12,5 x 10 cm

Toit

Carton de 2,5 mm

- 1 toit de 26 x 21 cm, à plier à 8,5 cm du haut pour former 2 pans de toit
- 13 x 8 cm, à diviser en 2 triangles suivant le schéma page 34 pour les côtés

Chariot

Carton de 2,5 mm

- 1 fond de 31 x 21 cm
- 2 grands côtés avant et arrière de 33 x 3 cm, à retailler suivant le schéma page 34
- 2 petits côtés de 23 x 3 cm, à retailler suivant le schéma page 34

Tasseaux en bois

- 2 tasseaux de 24 cm de long (grands côtés du dessous)
- 2 tasseaux de 16 cm de long (petits côtés du dessous)

L'ARCHE DE NOE

La cabine

Ouvrez au cutter une porte et deux fenêtres dans l'un des grands côtés en carton, en suivant le schéma ci-dessous. Poncez les arêtes. Reportez ses ouvertures sur deux bristols de mêmes dimensions, qui serviront à gainer l'extérieur et l'intérieur du côté avant.
Montez la cabine comme une boîte simple (voir page 10). Collez les deux grands côtés sur le fond, et insérez les petits côtés. Kraftez et bullez l'extérieur avec du bristol (voir page 10).
Gainez-la en « aller et retour » (voir page 11) avec 74 x 24 cm de tissu fantaisie, en laissant 1 cm de tissu flottant en bas et le reste de tissu en haut. En haut, coupez des languettes dans les angles (voir page 11), collez-les. Collez les pans flottants des petits côtés et de l'arrière dans la cabine. À l'avant, coupez le tissu à 1 cm du haut, rabattez-le et collez-le derrière le carton. Avec la pointe de ciseaux, percez le tissu au milieu de chaque fenêtre et de la porte, et ouvrez-le jusqu'aux angles. Rabattez chaque pan de tissu dans la cabine en coupant l'excès. Gainez l'un des bristols aux fenêtres avec 24 x 11,5 cm de tissu fantaisie. Biaisez les angles et rabattez tous les pans flottants, sauf celui du bas, au dos du bristol. Collez-le sur l'intérieur du côté avant, en collant le tissu flottant du bas au fond de la cabine.
Dessous : gainez 22,5 x 12,5 cm de bristol avec 24 x 14 cm de tissu fantaisie. Biaisez les angles, et rabattez les pans flottants derrière le bristol. Collez-le sous la cabine.

> *Plan de coupe des côtés du toit*

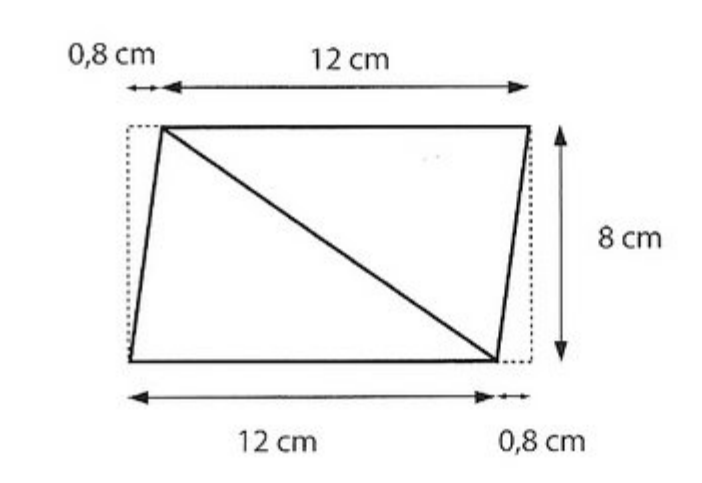

> *Plan de coupe des côtés du chariot*

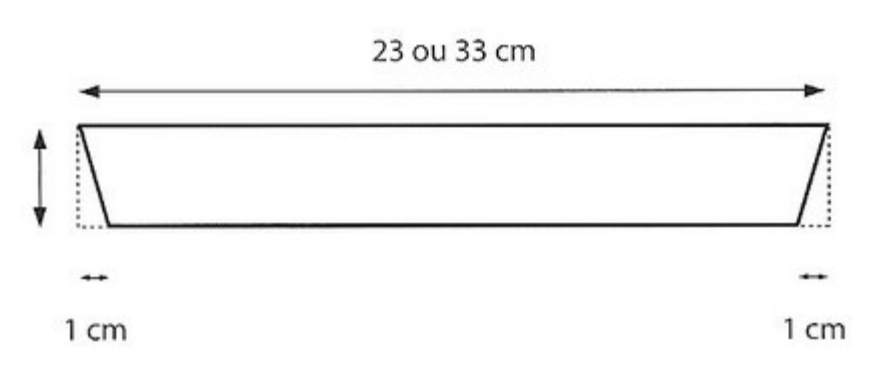

> *Ouverture de la porte et des fenêtres sur l'avant de la cabine*

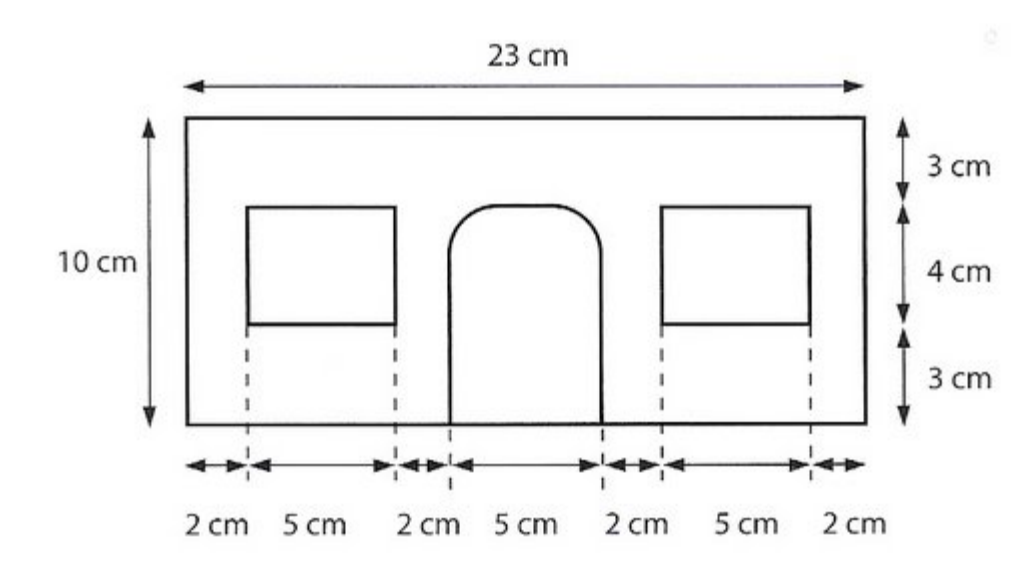

Le toit

Sur le dessus de toit en carton, tracez une ligne à 8,5 cm du haut. Entaillez à peine le carton et pliez-le doucement en deux pour former la pointe du toit. Vous obtenez un grand côté avant de 12,5 cm de haut, et un grand côté arrière de 8,5 cm de haut.
Encollez les tranches des petits côtés en carton et insérez-les de chaque côté du toit. Kraftez et bullez avec du bristol (voir page 10).

La broderie

Surfilez le lin bleu pour éviter qu'il ne s'effiloche.
Brodez la grille ci-dessous au point de croix en 1 brin sur 2 fils de trame sur le bas du lin bleu. La partie haute du lin servira à gainer l'arrière du toit. Repassez.
Collez le lin sur le toit en centrant la broderie sur le grand côté avant, en laissant 1 cm de tissu flottant en bas. Appuyez bien sur le lin à l'aide d'un chiffon propre pour éviter les bulles d'air. Collez ensuite le haut non brodé sur le grand côté arrière. En haut, biaisez les angles et collez le tissu sur les côtés. En bas, biaisez le centimètre flottant et rembordez les pans flottants à l'intérieur du toit.

Soie d'Alger / Mouliné DMC

- 4115 / 801
- 3715 / 520
- 4114 / 841

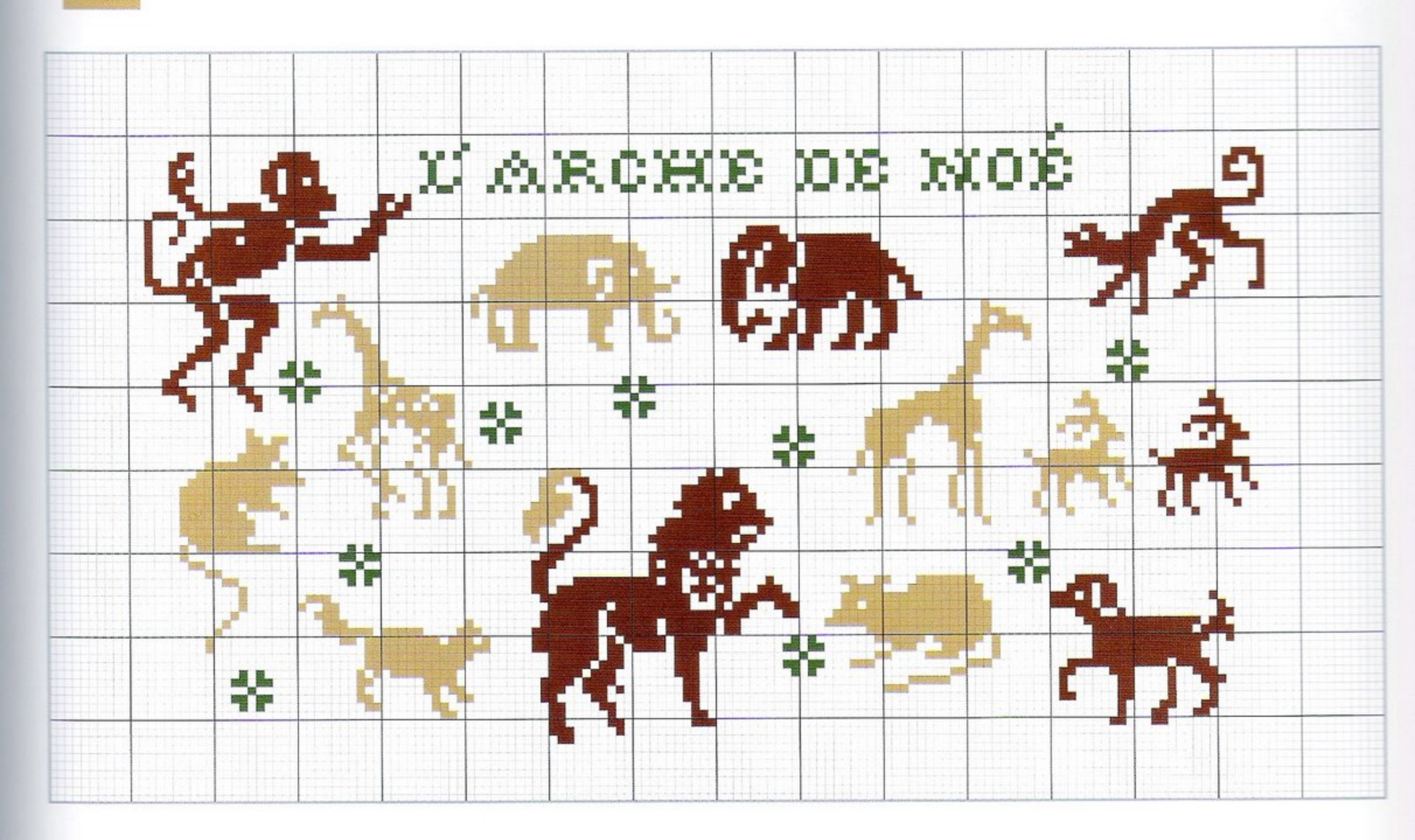

Le gainage du toit

Intérieur du grand côté avant : gainez 25 x 12,2 cm de bristol (ajustez si besoin) avec 27 x 14 cm de tissu fantaisie. Biaisez les angles, rembordez le haut et laissez les trois autres côtés flottants. Collez-le en place, en collant les pans flottants à l'intérieur du toit.
Intérieur du grand côté arrière : gainez 25 x 8,2 cm de bristol (ajustez si besoin) avec 27 x 10 cm de tissu fantaisie. Biaisez les angles, rembordez le haut et le bas, laissez les petits côtés flottants. Collez-le en place, en collant les pans flottants sur les petits côtés du toit.
Intérieur des côtés : coupez 2 bristols en triangle comme pour les côtés, en enlevant 0,5 cm. Gainez-les avec 14 x 10 cm de tissu fantaisie. Biaisez les angles et rabattez tous les pans flottants au dos. Collez-les en place.
Extérieur des côtés : coupez 2 bristols en triangles comme pour les côtés. Gainez-les avec 16 x 10 cm de tissu fantaisie. Biaisez les angles et rabattez tous les pans flottants au dos. Collez-les en place.
Posez le toit sur la cabine.

Le chariot

Montez le chariot comme une boîte simple (voir page 10). Collez sur le fond les deux grands côtés, puis insérez les deux petits côtés en biais. Kraftez l'ensemble et coupez le surplus de kraft.

Le gainage du chariot

Extérieur des grands côtés : bullez les grands côtés extérieurs avec des bristols de 33 x 3,2 cm, à retailler en biais. Collez 5,5 x 35 cm de tissu fantaisie directement sur ces côtés bullés. Coupez l'excédent de tissu à 1 cm de chaque bord, et rabattez les pans flottants sous le chariot, sur les petits côtés et à l'intérieur du chariot.
Extérieur des petits côtés : gainez 2 bristols de 23 x 3,2 cm avec 5,5 x 25 cm de tissu fantaisie, en ne rembordant que les petits côtés. Collez les bristols en place en collant le haut flottant à l'intérieur du chariot pour gainer la tranche. Collez ensuite le bas flottant sous le chariot.
Intérieur : gainez 4 bristols découpés aux dimensions des 4 côtés avec du tissu fantaisie. Sur les grands côtés, rembordez le tissu du haut à l'arrière. Pour les petits côtés, rembordez le tissu en haut et sur les côtés. Collez-les en place en collant les pans flottants au fond du chariot.
Fond : gainez 30 x 20 cm de bristol (ajustez si besoin) avec 32 x 22 cm de lin bleu. Biaisez les angles et rabattez tous les pans flottants derrière le bristol. Collez-le au fond du chariot.
Dessous : gainez 30,5 x 20,5 cm de bristol avec 32,5 x 22,5 cm de tissu fantaisie. Biaisez les angles et rabattez tous les pans flottants derrière le bristol. Collez-le sous le chariot.

Le montage du chariot

Avec un poinçon, repérez l'emplacement des roues aux extrémités des 2 grands tasseaux de bois, et enfoncez-le un peu. Vissez les quatre roues. Clouez les petits tasseaux entre les 2 grands (voir schéma ci-contre).
Posez le chariot sur ces roues, et clouez-le en place, à l'aplomb des tasseaux.
Avec un poinçon, percez un trou au centre d'un petit côté du chariot. Passez-y le lien en cuir, et nouez-le pour le maintenir en place.
Posez la cabine et son toit sur le chariot.

> Assemblage des tasseaux et des roues supportant le chariot

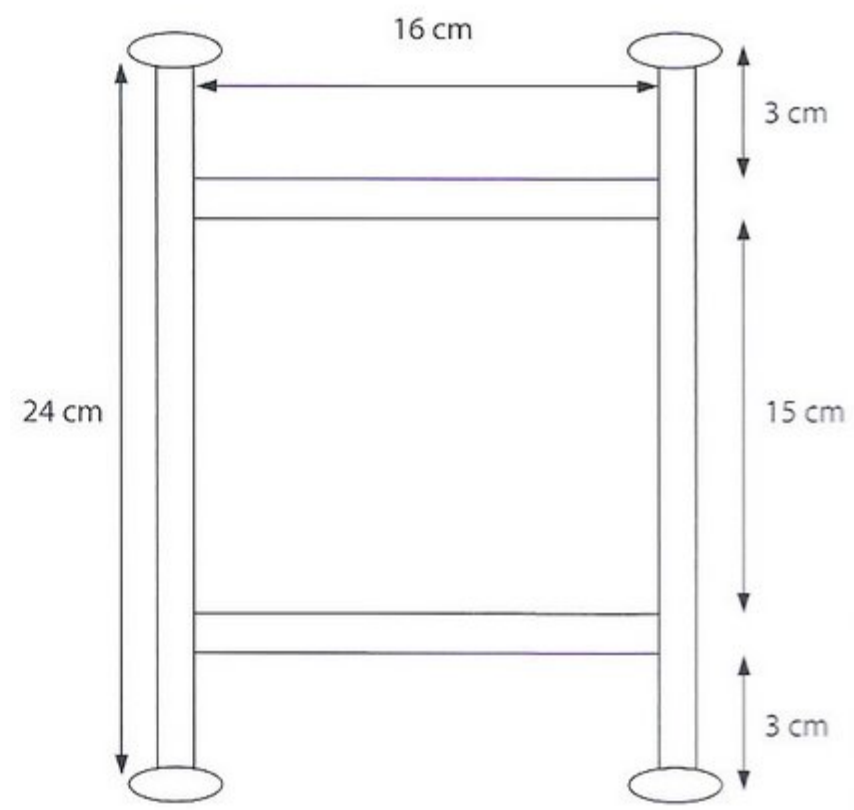

La boîte à perles

Cette boîte ravira les petites filles passionnées de perles, mais aussi les mamans brodeuses, qui rangeront à l'intérieur du couvercle leurs paquets d'aiguilles, boutons, fils… Le collage des chromos contribue au côté « ancien » qui rappelle les boîtes à perles de nos grand-mères.

Matériel

Textile

- 31 x 27 cm de lin bis 12 fils/cm (couvercle)
- 8 x 14 cm de lin bis 12 fils/cm (pique-aiguilles)
- 11 x 14 cm de lin bis 12 fils/cm (pochette au chromo)
- 14 x 8 cm de lin bis 12 fils/cm (pochette brodée)
- 1 m de tissu vichy rouge (en 1,20 m de large)
- 1 échevette de fil à broder Mouliné DMC : rouge 815
- 2,10 m de dentelle fine (en 0,8 cm de large)
- 23 x 18,5 cm de molleton (couvercle)
- 4 x 6,5 cm de molleton (pique-aiguilles)
- 14,5 x 17,5 cm de molleton (grand compartiment du plateau)

Cartonnage

- 1/2 planche de carton de 2,5 mm
- Chutes de carton de 3,5 mm
- 1 feuille de bristol
- Chutes de carte 500
- Kraft
- Boîte à outils

Accessoires

- 4 mini pieds en bois (boules de 1,5 cm de diamètre)
- Perles rouge foncé
- 2 mini pompons rouge
- 1 grand chromo
- 3 petits chromos

Plan de coupe

Boîte

Carton de 2,5 mm

- 1 fond de 19,5 x 24 cm
- 2 grands côtés de 24 x 6 cm
- 2 petits côtés de 19 x 6 cm

Carton de 3,5 mm

- 2 grandes hausses intérieures de 23,5 x 3 cm (à ajuster si besoin)
- 2 petites hausses intérieures de 18,5 x 3 cm (à ajuster si besoin)

Couvercle

Carton de 2,5 mm

- 1 couvercle de 24 x 19,5 cm
- 1 dessous de broderie de 23 x 18,5 cm

Plateau amovible

Carton de 2,5 mm

- 1 fond de 23 x 18,5 cm
- 2 grands côtés de 23 x 2 cm
- 2 petits côtés de 18 x 2 cm
- 1 cloison intérieure de 18 x 2 cm

BOITE
A
PERLES
AU VIEUX PONT

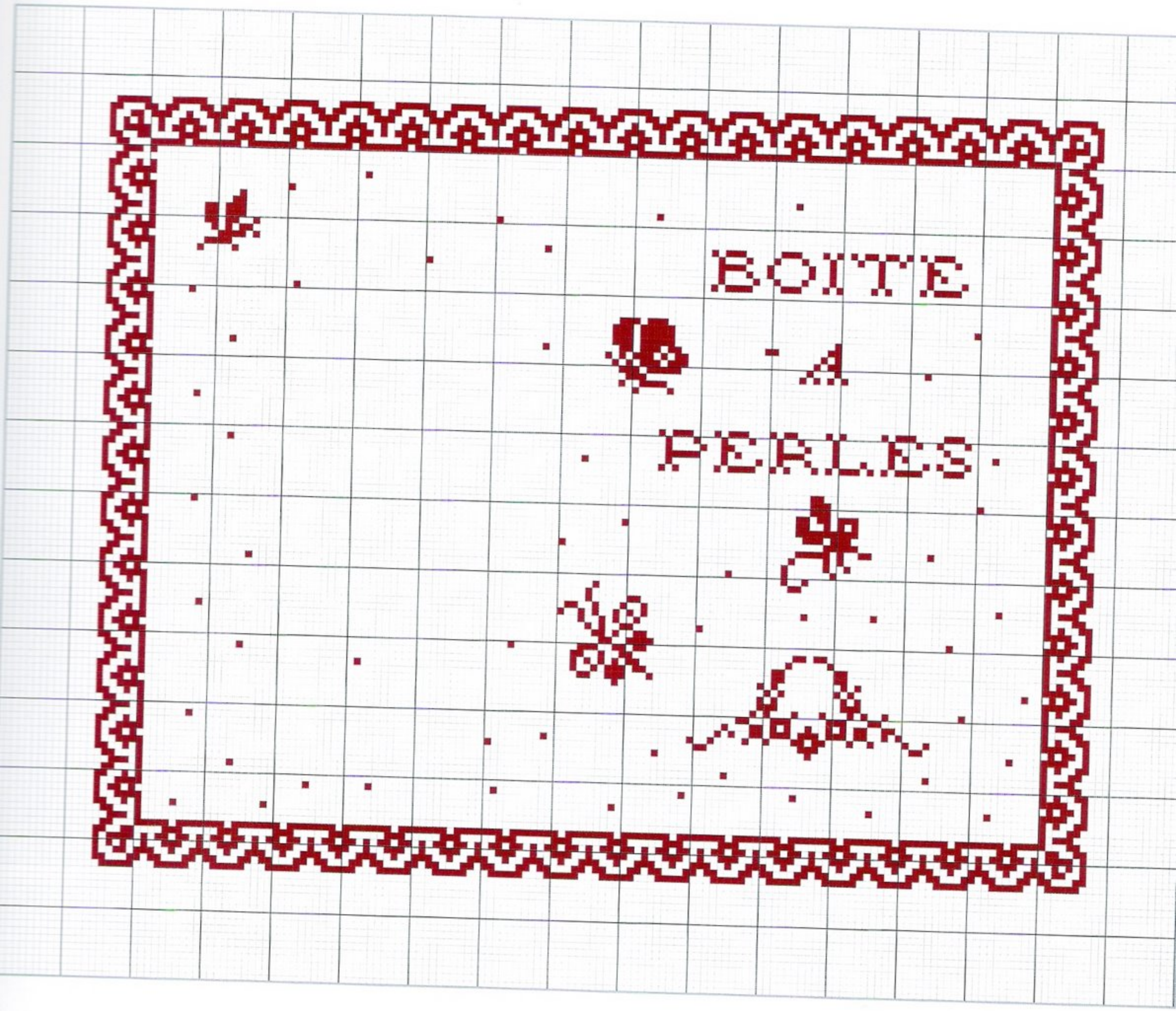

815

perle rouge

Le couvercle

Sur la toile de lin bis de 31 x 27 cm, brodez la grille ci-contre au point de croix, en 1 brin sur 2 fils de trame. Cousez quelques perles rouges en semis à l'intérieur, en laissant un emplacement pour un chromo. Repassez et amidonnez votre ouvrage.
Posez le molleton de 23 x 18,5 cm et la broderie sur le carton de 23 x 18,5 cm, en centrant la broderie par transparence. Biaisez les angles et rabattez les pans flottants derrière le carton.
Collez le grand chromo sur la gauche de la broderie, à l'intérieur de la frise brodée, avec de la colle vinylique.

La boîte

Montez la boîte comme une boîte simple (voir page 10). Collez les deux grands côtés en carton de 2,5 mm sur le fond et insérez les deux petits côtés. Kraftez et bullez l'extérieur avec du bristol (voir page 10). Gainez la boîte en « aller et retour » (voir page 11) avec 90 x 13 cm de tissu vichy, en laissant 1 cm de tissu flottant en bas. En haut, coupez des languettes dans les angles et collez-les. Rabattez les pans flottants des deux petits côtés et du grand côté avant dans la boîte. Laissez le pan arrière flottant, il servira de charnière. En bas, biaisez les angles et rembordez le tissu flottant sous la boîte.
Essayez et ajustez les hausses en carton de 3,5 mm sur le fond de la boîte. Gainez les grandes hausses avec 25 x 6 cm de tissu vichy et les petites hausses avec 21 x 6 cm de tissu vichy. Rembordez tous les pans flottants, sauf celui du bas. Collez une grande hausse sur l'avant de la boîte, puis les deux petites hausses sur les côtés. Collez les pans flottants du bas des hausses au fond de la boîte.
Ne collez pas tout de suite la grande hausse du fond.

Le montage

Gainez le couvercle en carton avec 26 x 21,5 cm de tissu vichy. Biaisez les angles et rabattez les pans flottants derrière le carton. Posez-le sur la boîte (partie gainée en haut), et passez le pan flottant du grand côté arrière de la boîte sur le couvercle pour former la charnière extérieure. Recoupez le pan de tissu si besoin, et collez-le.
Charnière intérieure : collez 23 x 10 cm de kraft sur 23 x 10 cm de tissu vichy, et collez le tout à l'intérieur de la boîte, à cheval entre le couvercle et le grand côté arrière qui sera ainsi gainé. Aplatissez bien avec le plioir au niveau de la rigole. Vérifiez que la boîte ferme correctement.

Le gainage intérieur

Collez la dernière grande hausse gainée sur le grand côté intérieur arrière de la boîte.
Fond de la boîte : gainez 22 x 18 cm de bristol (en l'ajustant si besoin) avec 24 x 20 cm de tissu vichy. Collez tout autour 68 cm de dentelle fine, sur l'envers. Collez le tout au fond de la boîte en prenant la dentelle en sandwich.
Intérieur du couvercle : gainez 18 x 23 cm de bristol (en l'ajustant si besoin) avec 20 x 25 cm de tissu vichy. Biaisez les angles et rabattez les pans flottants derrière le bristol.

Le pique-aiguilles

Brodez la couronne ci-dessous au point de croix, en 1 brin sur 2 fils de trame, sur le lin surfilé de 8 x 14 cm, en utilisant l'abécédaire pour broder l'initiale de votre choix.
Posez 4 x 7 cm de molleton sur 4 x 7 cm de carte 500, puis centrez le lin brodé par transparence. Biaisez les angles, rabattez et collez les pans flottants derrière la carte.
Cousez 25 cm de dentelle fine tout autour, en piquant à 1 mm du bord sur l'arrière du lin, pour éviter de coudre dans la carte. Collez ce pique-aiguilles sur l'intérieur du couvercle à 3,5 cm du côté gauche et du haut, en laissant la dentelle flottante.

La grande pochette au chromo

Gainez 6,5 x 9,5 cm de carte 500 avec le lin de 11 x 14 cm. Biaisez les angles et rabattez les pans flottants derrière la carte.
En haut, collez 8,5 cm de dentelle fine, en rabattant les côtés sur l'arrière. Collez un chromo en le centrant sur le lin.
Placez cette pochette sur l'intérieur du couvercle, à 3,5 cm du côté droit et 5,5 cm du haut. Cousez-la avec trois gros points de chaque côté, à l'aide d'une grosse aiguille. Vous pouvez perforer la carte et le bristol avec un poinçon pour faciliter le passage de l'aiguille.

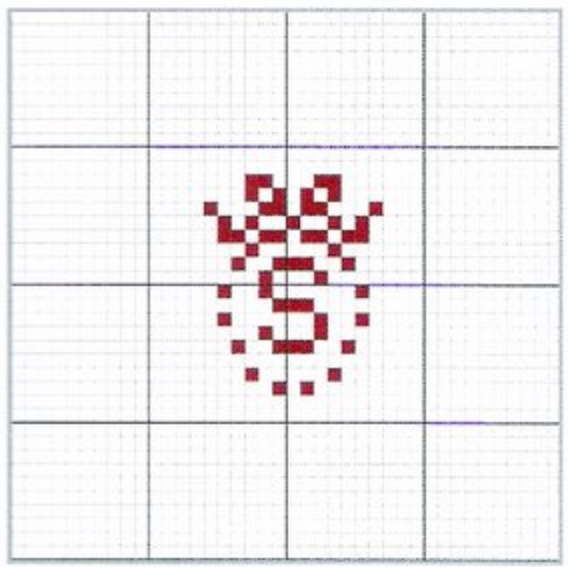

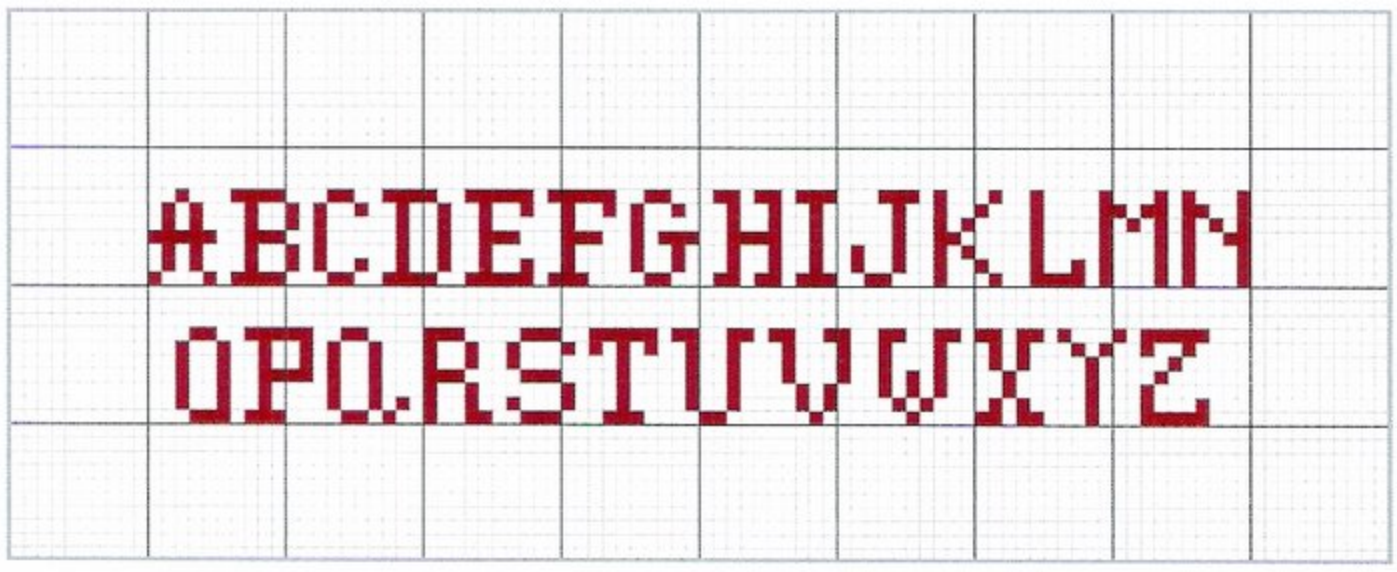

815

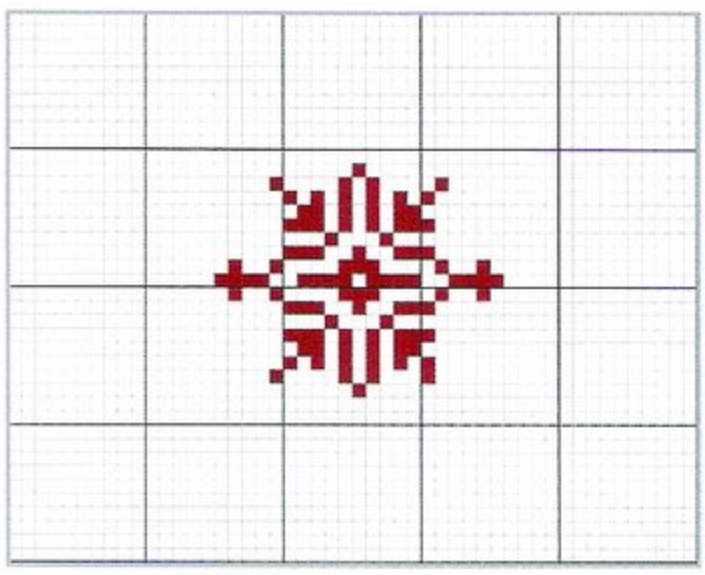

815

La petite pochette brodée

Gainez 10,5 x 5,5 cm de carte 500 avec 12,5 x 7,5 cm de tissu vichy. Biaisez les angles et rabattez tous les pans flottants derrière la carte.
Brodez la grille ci-dessous au point de croix, en 1 brin sur 2 fils de trame, sur le lin surfilé de 14 x 8 cm, puis brodez un semis de points tout autour, en laissant de la place pour un chromo. Collez la broderie sur 10,5 x 4 cm de carte 500, collez le chromo à gauche, biaisez les angles et rabattez le pan flottant du haut derrière la carte.
Positionnez cette carte brodée sur le bas de la carte gainée de vichy, les trois pans flottants (côtés et bas) devant « entourer » celle gainée de tissu. Collez les pans flottants de la carte brodée derrière la carte en tissu. Collez l'ensemble sur l'intérieur du couvercle, à 1,5 cm du côté gauche et à 1 cm du bas.
Ajoutez un chromo au milieu de l'intérieur du couvercle, entre les trois pochettes. Collez l'ensemble à l'intérieur du couvercle de la boîte.

Le gainage extérieur

Collez le dessus de couvercle brodé sur le couvercle de la boîte.
Dessous de la boîte : gainez 19 x 23,5 cm de bristol avec 21 x 25,5 cm de tissu vichy. Biaisez les angles et rabattez les pans flottants derrière le bristol. Collez-le sous la boîte.
Collez quatre pieds boules sous la boîte, dans chaque coin.

Le plateau amovible

Montez le plateau comme une boîte simple (voir page 10). Collez les deux grands côtés sur le fond, puis insérez les petits côtés. Kraftez et bullez l'extérieur avec du bristol (voir page 10).
Collez et kraftez la cloison intérieure à 7,5 cm du côté droit. Gainez le plateau en « aller et retour » (voir page 11) avec 86 x 7 cm de tissu vichy, en laissant 1 cm de tissu flottant en bas. En haut, coupez des languettes dans les angles, collez-les et rabattez les pans flottants dans le plateau, en coupant le tissu à vif au niveau de la cloison. En bas, biaisez les angles et rembordez le centimètre flottant sous le plateau.
Gainez la cloison avec 6 x 18 cm de tissu vichy. Coupez nettement le tissu au niveau des grands côtés, et collez le centimètre flottant dans le fond de la boîte.
Intérieur gauche : posez 14,5 x 17,5 cm de molleton sur 14,7 x 17,7 cm de carte 500 (ajustez si besoin), et recouvrez de 17 x 20 cm de tissu vichy. Biaisez les angles et rabattez les pans flottants derrière la carte. Au milieu du côté gauche, collez l'attache d'un pompon rouge sur le fond avec un morceau de kraft. Collez l'ensemble au fond du plateau, à gauche de la cloison.
Intérieur droit : gainez 7,3 x 17,7 cm de bristol (ajustez si besoin) avec 9 x 20 cm de tissu vichy. Biaisez les angles et rabattez les pans flottants derrière le bristol. Au milieu du côté droit, collez l'attache d'un pompon rouge sur le fond avec du kraft. Collez l'ensemble au fond du plateau, à droite de la cloison.
Dessous du plateau : gainez 22,5 x 18 cm de bristol avec 24,5 x 20 cm de tissu vichy. Biaisez les angles et rabattez les pans flottants derrière le bristol. Collez-le sous le plateau.
Insérez le plateau dans la boîte.

Vive
la
récré

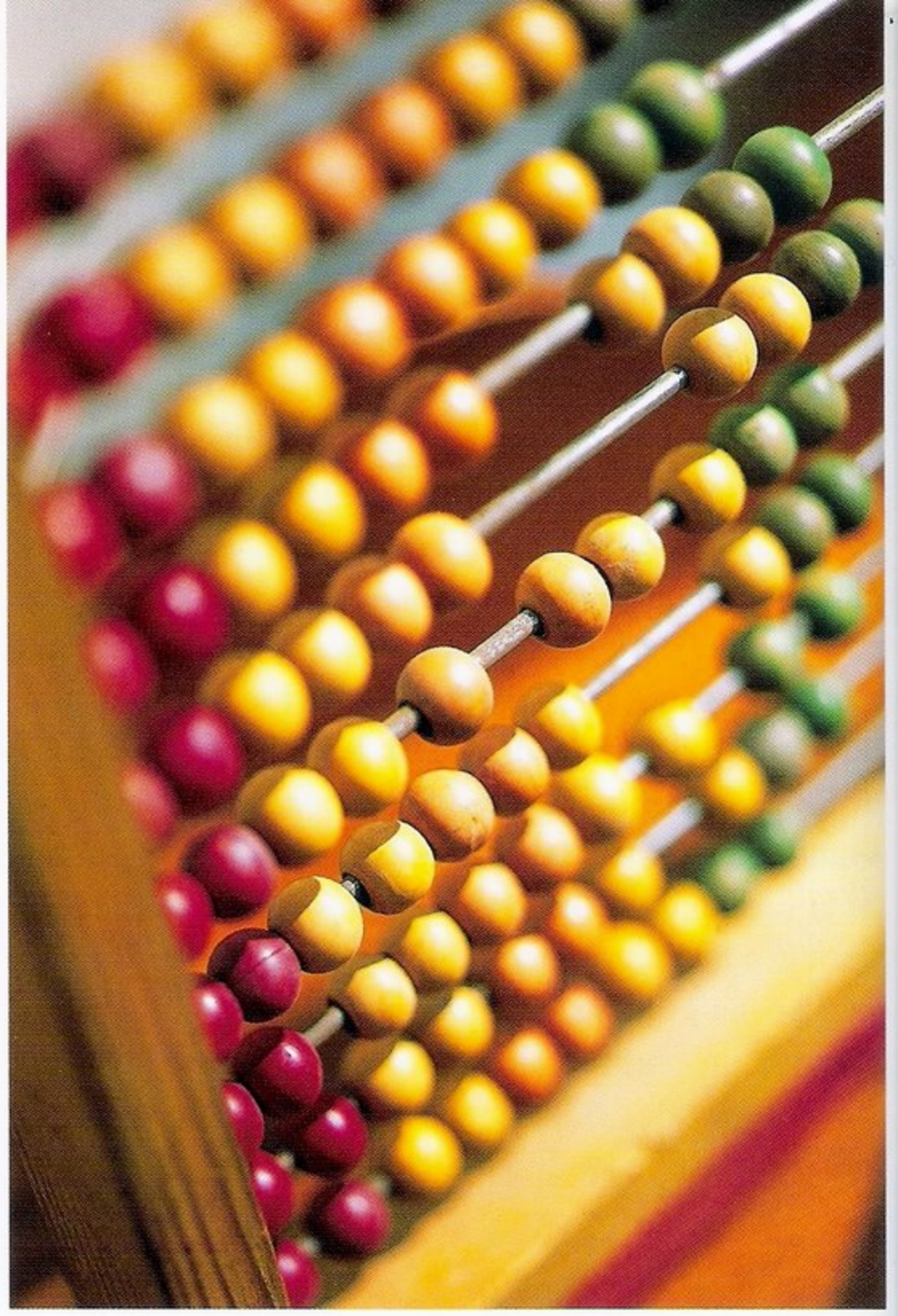

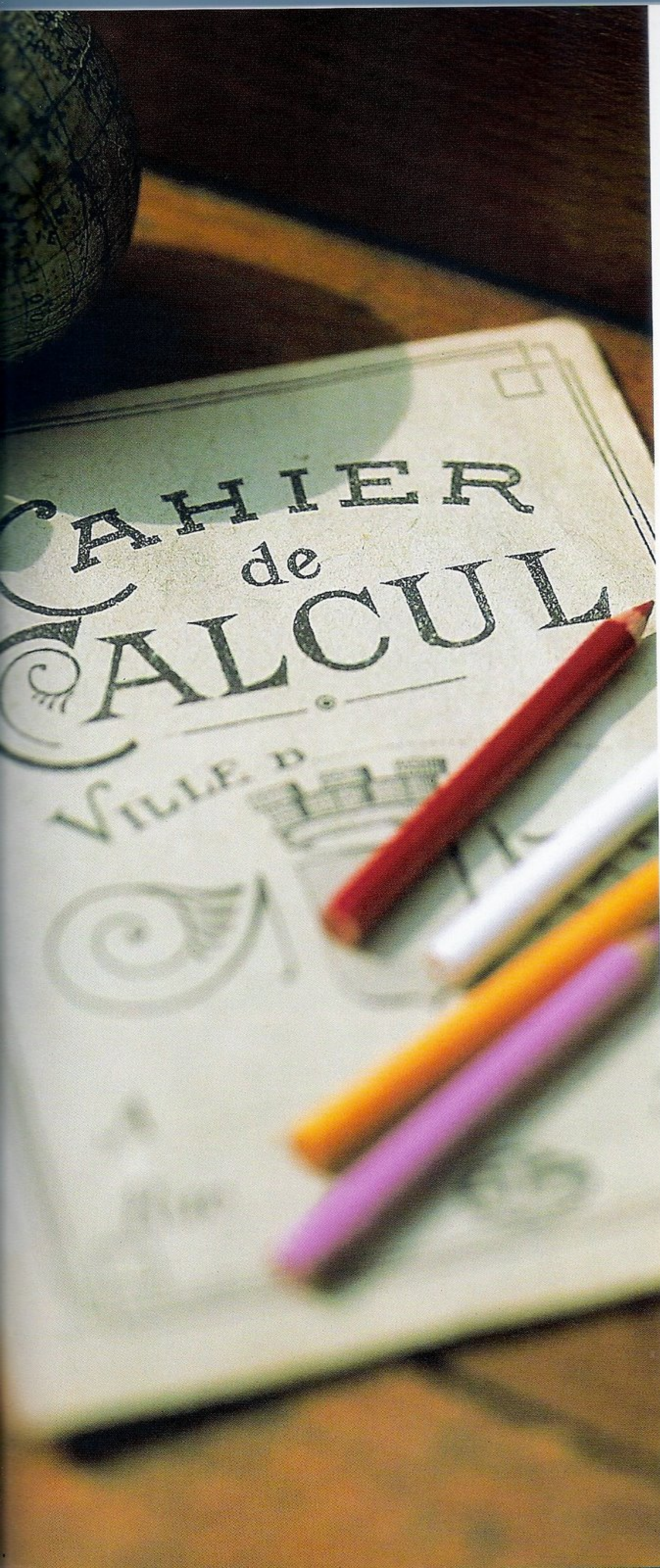
CAHIER
de
CALCUL

l'Elève porteur de ce billet
BIEN
rempli ses devoirs
pendant la semaine

Ma petite école

Cette petite école est notre coup de cœur. Elle peut abriter les petits carnets et les jolis crayons que nous aimons. Elle permet à nos enfants de garder leurs précieux trésors d'écoliers (bons points, images et mots doux !). Qui n'aimerait pas jouer à la maîtresse d'école en rêvant un dimanche de pluie ?

Matériel

Textile

- 33 x 23 cm de lin bis 12 fils/cm
- 50 cm de tissu fleuri rose (en 140 cm de large)
- 20 cm de tissu à pois rose (en 140 cm de large)
- 1 échevette de fil à broder Mouliné DMC : blanc, écru, beige rosé 948, rose chair 754, rose 760, rose foncé 761, rouge 347, jaune 3855, doré 3820, brique 919, vert 320, marron clair 436, marron 435, marron foncé 434, gris 415, noir 310
- 85 cm de croquet rose pâle
- 25 x 14 cm de molleton

Cartonnage

- 1/2 planche de carton de 2,5 mm
- 1 feuille de bristol
- Kraft
- Boîte à outils

Accessoires

- 80 cm de fil élastique
- 1 pompon rose pâle
- Fournitures miniatures d'école

Plan de coupe

Couvercle
Carton de 2,5 mm

- 1 dessus de 26 x 15 cm
- 2 grands côtés de 26 x 2 cm
- 2 petits côtés de 14,5 x 2 cm
- 1 dessous de broderie de 25 x 14 cm

Boîte
Carton de 2,5 mm

- 1 fond de 26 x 15 cm
- 2 grands côtés de 26 x 10 cm
- 2 petits côtés de 14,3 x 10 cm
- 1 hausse arrière de 25,4 x 11 cm
- 2 hausses pour les petits côtés de 14 x 11 cm
- 1 hausse pour l'abattant de 24,8 x 11 cm
- 1 cloison festonnée arrière de 25,3 x 12 cm à retailler suivant le gabarit page 48
- 1 cloison festonnée avant de 25,3 x 10 cm à retailler suivant le gabarit page 48

Bristol

- 1 cloison festonnée arrière de 25,3 x 12 cm à retailler suivant le gabarit page 48
- 1 cloison festonnée avant de 25,3 x 10 cm à retailler suivant le gabarit page 48

Petit casier pour encrier
Carton de 2,5 mm

- 1 fond de 4,5 x 4,5 cm
- 2 grands côtés de 4,5 x 1 cm
- 2 petits côtés de 4 x 1 cm

BON POINT
ALOUETTE
NOTE BOOK
CAHIER
BON POINT
SPHINX TÊTE DE MORT

> Gabarit des cloisons festonnées

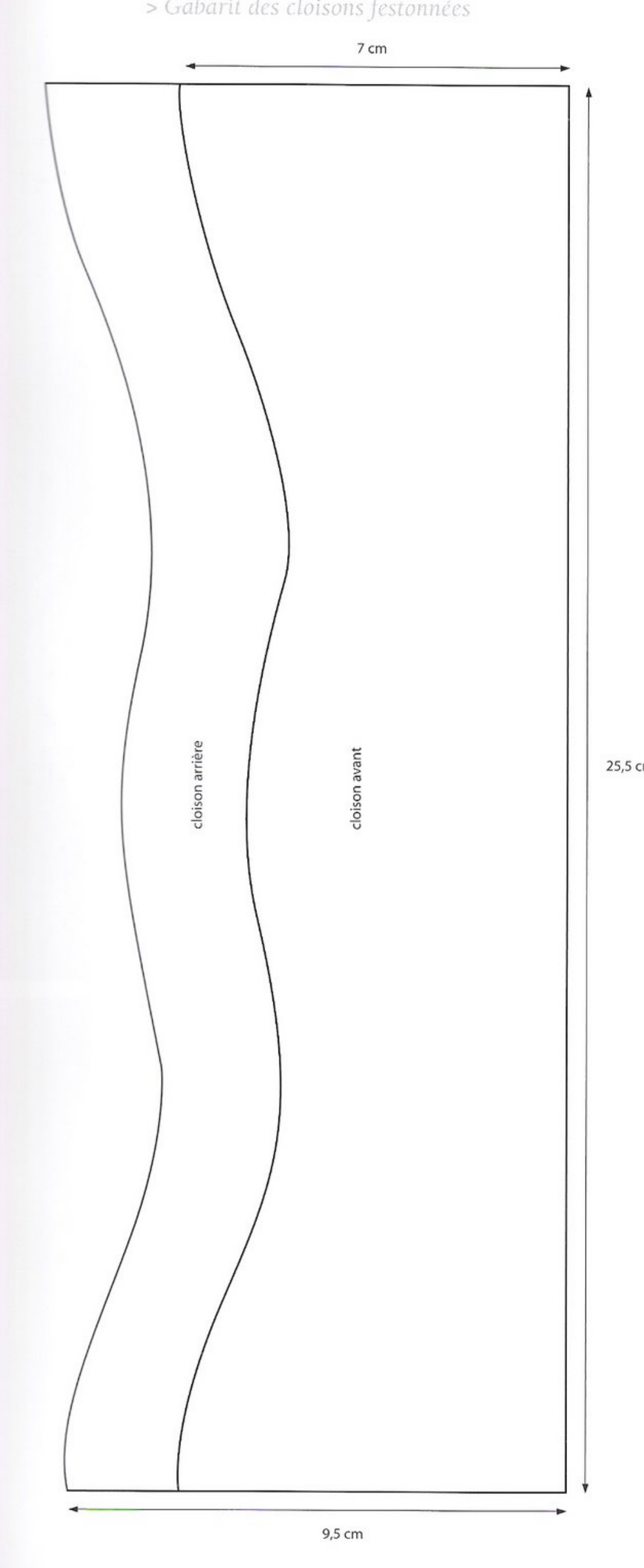

Le couvercle

Montez le couvercle comme une boîte simple (voir page 10). Collez les deux grands côtés sur le dessus en carton, puis insérez les petits côtés. Kraftez et bullez avec du bristol (voir page 10).
Gainez-le en « aller et retour » (voir page 11) avec 84 x 7 cm de tissu fleuri rose, en laissant 1 cm de tissu flottant en haut. À l'arrivée, recoupez l'extrémité de la bande à ras du tissu. Faites des languettes dans les angles et rembordez les petits côtés et le grand côté avant à l'intérieur du couvercle. Le pan arrière laissé flottant servira pour la charnière. En haut, rembordez le centimètre flottant sur le dessus du couvercle, en faisant des coins à onglet (voir page 9).

La boîte

Collez sur le fond en carton un grand côté arrière puis les deux petits côtés. Kraftez et bullez les côtés et le dos avec du bristol (voir page 10).
Gainez l'extérieur avec 60 x 15 cm de tissu fleuri rose, en laissant 1 cm de tissu flottant en bas, 4 cm en haut et 2,5 cm sur les côtés. Coupez les angles et rembordez les tranches supérieures et latérales des côtés (voir schéma ci-dessous).
Dessous de la boîte : gainez 25,5 x 14,5 cm de bristol avec 27,5 x 16,5 cm de tissu à pois. Biaisez les angles et rembordez les quatre côtés. Collez-le sous la boîte.

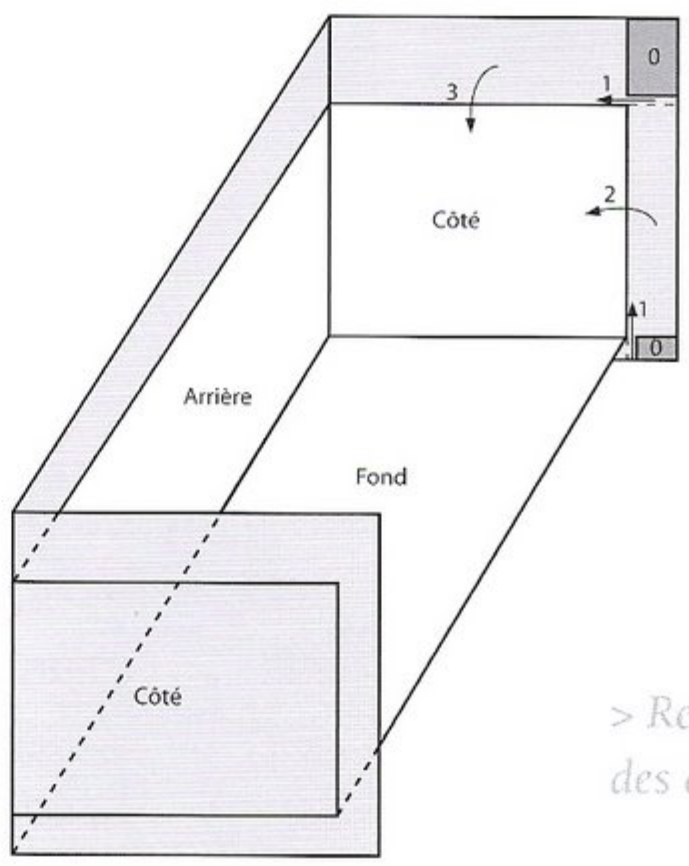

0. Couper les angles.

1. Rabattre les languette les tranches supérieure et latérale.

2. Remborder le pan late à l'intérieur de la boîte.

3. Remborder le pan supérieur à l'intérieur de la boîte.

> Rembordement des tranches des côtés de la boîte

L'abattant avant

Gainez le grand côté en carton restant de 26 x 10 cm avec 29 x 14 cm de tissu fleuri rose, en laissant 1 cm de tissu flottant en haut et tout le reste de tissu en bas. Attention aux raccords du tissu, essayez de les faire coïncider avec ceux de l'avant du couvercle. En haut, biaisez les angles, rembordez le centimètre flottant, et gainez les petits côtés sans biaiser les angles du bas. Repliez et collez le tissu flottant du bas sur lui-même pour faire un ourlet et collez-le sous la boîte. Remontez l'abattant en place à l'aplomb des côtés de la boîte. Formez la rigole au plioir et laissez sécher en place.
Glacez les extrémités de 26,5 x 4 cm de tissu fleuri rose (voir page 9) et recoupez nettement à 25,5 cm de long. Ouvrez l'abattant et collez la bande de tissu fleuri rose à cheval entre l'abattant et le fond de la boîte. Formez la rigole intérieure au plioir et remontez l'abattant pour qu'il sèche en place.

La charnière

Ouvrez la boîte en calant le couvercle à 90° sous une pile de livres (voir schéma ci-contre).
Charnière extérieure : collez la charnière flottante du couvercle à l'intérieur de la boîte. Laissez sécher.
Charnière intérieure : gainez 1 bristol de 25,4 x 2 cm avec 27,4 x 6 cm de tissu fleuri rose, en laissant 1 cm de tissu flottant en haut, et tout le reste de tissu en bas. Biaisez les angles, et rembordez les petits côtés. Collez le centimètre flottant du haut sur le fond du couvercle, et le tissu flottant du bas sur la charnière extérieure.

L'intérieur de la boîte

Fond intérieur : gainez 25,4 x 14,2 cm de bristol (ajustez si besoin) avec 27,4 x 16,2 cm de tissu fleuri rose. Biaisez les angles et rembordez les quatre côtés. Collez-le au fond de la boîte.
Intérieur du couvercle : gainez 25,4 x 14,4 cm de bristol (ajustez si besoin) avec 27,4 x 16,4 cm de tissu fleuri rose. Biaisez les angles et rembordez les quatre côtés. Placez dessus les petits objets que vous souhaitez fixer, repérez leur emplacement et, à l'aide d'une grosse aiguille, traversez le bristol de chaque côté de l'objet. Nouez les extrémités d'un élastique fin au dos du bristol, et maintenez-les par des morceaux de kraft.
Accessoirisez l'intérieur de la boîte en glissant des éléments décoratifs ayant trait au monde de l'école.

> *Réalisation de la charnière*

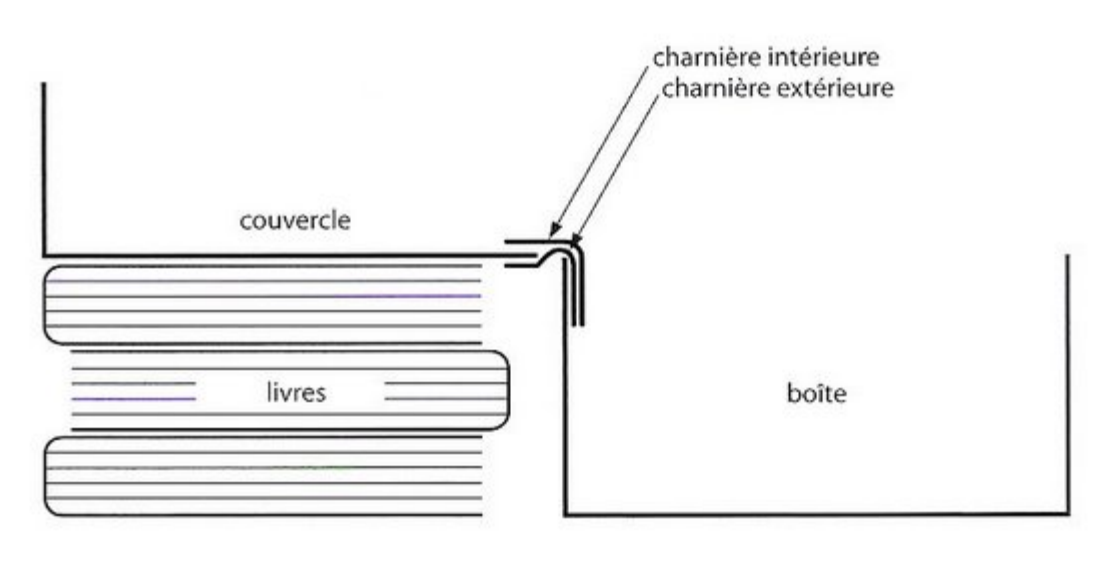

Les hausses

Ouvrez des fentes dans les deux petites hausses en carton en suivant le schéma ci-dessous.
Alignez la hausse arrière et celles des petits côtés sur 14 x 56 cm de tissu à pois rose, en les espaçant de 0,5 cm et en laissant 2 cm de tissu flottant en haut et 1 cm en bas (voir schéma ci-dessous). Biaisez les angles du bas et le bas des charnières de 0,5 cm, rembordez le centimètre du bas. Faites les découpes du haut comme celles du schéma et rembordez le haut du tissu.
Ouvrez avec précaution le tissu au milieu des fentes des hausses, biaisez dans les deux angles, encollez les tranches et rembordez le tissu dessus à l'aide du plioir.
Gainez la hausse de l'abattant avec 14 x 27,5 cm de tissu à pois rose, en laissant 2 cm de tissu flottant en haut. Biaisez les angles du bas, rembordez le bas puis les petits côtés, en effectuant pour les angles du haut les découpes indiquées sur le schéma ci-dessous. Collez-la sur l'abattant en la centrant bien, et en alignant leurs deux tranches du bas. Relevez l'abattant pour vérifier que la hausse est bien en place, rabaissez l'abattant et mettez sous presse.

Les cloisons festonnées

Décalquez les cloisons festonnées en carton sur du bristol. Marquez d'une croix la face décalquée de chaque carton et celle qui lui correspond en bristol. Enlevez ensuite 2 mm au bas de chaque bristol.
Gainez chaque côté des cloisons festonnées en carton qui ne porte pas de croix avec 27,5 x 14 cm de tissu à pois rose, en laissant 1 cm de débord tout autour. Biaisez les angles et crantez les arrondis à environ 0,5 cm du feston, de façon à ne pas le dégarnir. Rembordez le tissu en bas et en haut, en laissant les petits côtés flottants.
Ajustez les bristols sur les cartons gainés, et gainez-les exactement de la même façon avec 27,5 x 14 cm de tissu fleuri. Collez-les sur les cartons gainés côté marqué d'une croix contre côté marqué d'une croix, et mettez sous presse.
Insérez délicatement les cloisons festonnées dans les fentes des hausses, en plaçant la plus grande à l'arrière, et ouvrez avec précaution le tissu flottant des petits côtés de part et d'autre des fentes. Collez le tissu flottant de la cloison en carton sur le côté gauche des hausses, et celui de la cloison en bristol sur le côté droit des hausses.
Collez les hausses dans la boîte, avec les cloisons.

> *Découpe des fentes et gainage des hausses de la boîte*

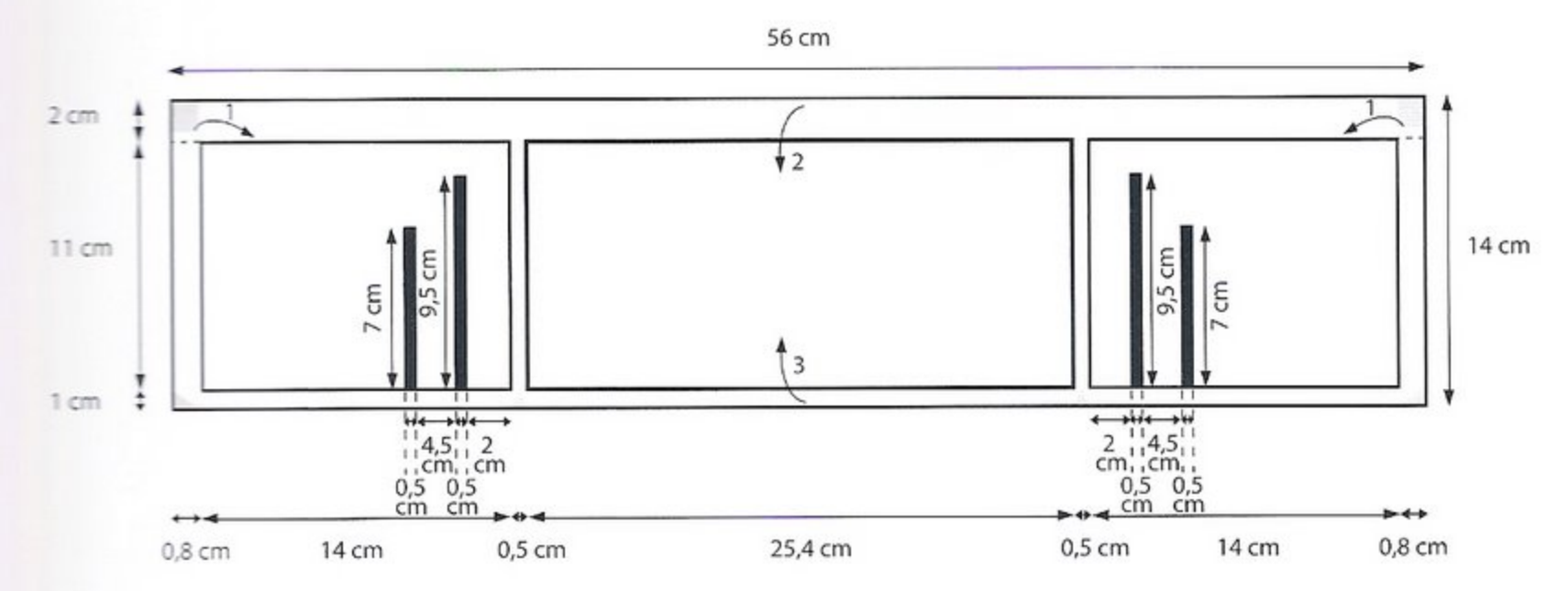

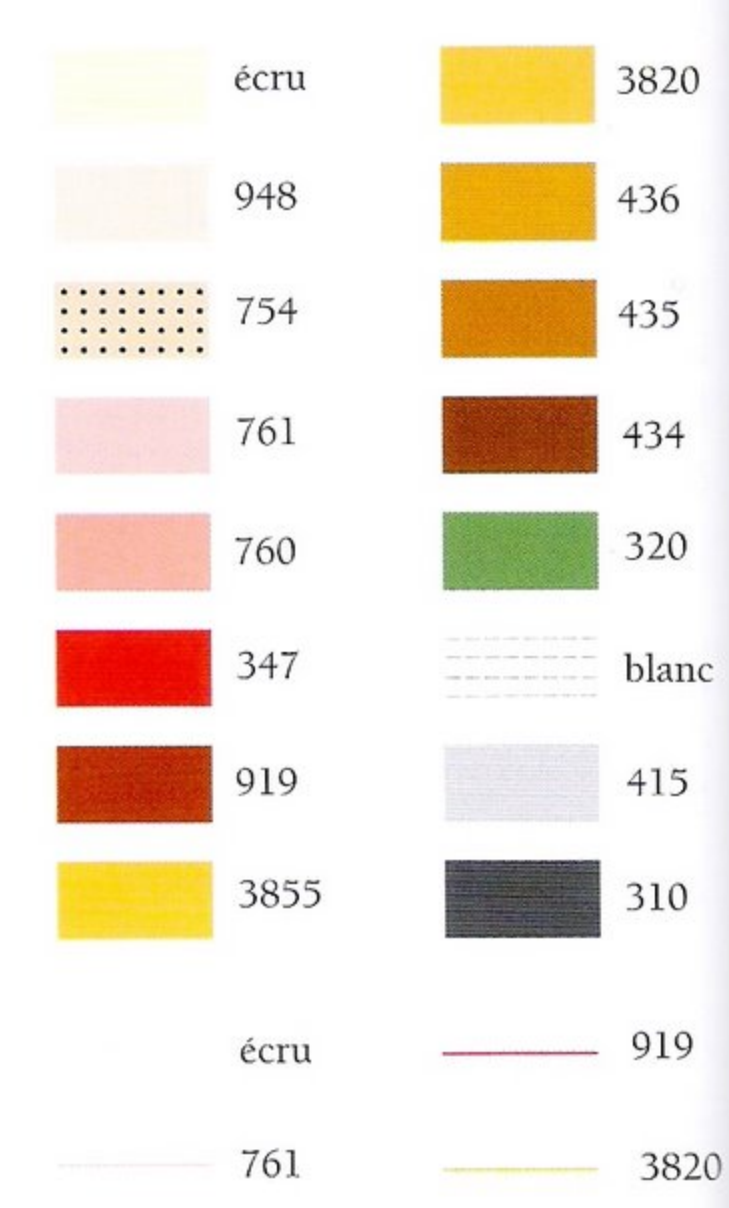

La broderie

Brodez la grille ci-dessous au point de croix en 2 brins sur 2 fils de trame, sur le lin bis.
Posez le molleton sur le dessous de broderie en carton, et centrez la broderie dessus. Biaisez les angles et rembordez les quatre pans de lin au dos du carton.
Collez le croquet rose pâle sur le tour du couvercle.
Collez le pompon au milieu du grand côté avant, puis collez la broderie en la centrant par rapport au croquet, en prenant le pompon « en sandwich ».
Mettez sous presse en retournant la boîte et en posant un poids sur son fond.

Petit casier pour encrier

Montez le casier comme une boîte simple (voir page 10).
Sur le fond, collez les grands côtés puis insérez les petits côtés. Kraftez et bullez l'extérieur avec du bristol (voir page 10).
Gainez en « aller et retour » (voir page 11) avec 4 x 19 cm de tissu fleuri, en laissant 1 cm de tissu flottant en bas. Biaisez les angles. Collez le tissu flottant du haut à l'intérieur de la boîte et celui du bas sous la boîte.
Fond : gainez 3,8 x 3,8 cm de bristol (ajustez si besoin) avec 5,8 x 5,8 cm de tissu fleuri. Biaisez les angles et rabattez les pans flottants sous le bristol.Collez-le au fond de la boîte.
Insérez un encrier à l'ancienne dans ce casier et rangez-le à l'intérieur de la boîte.

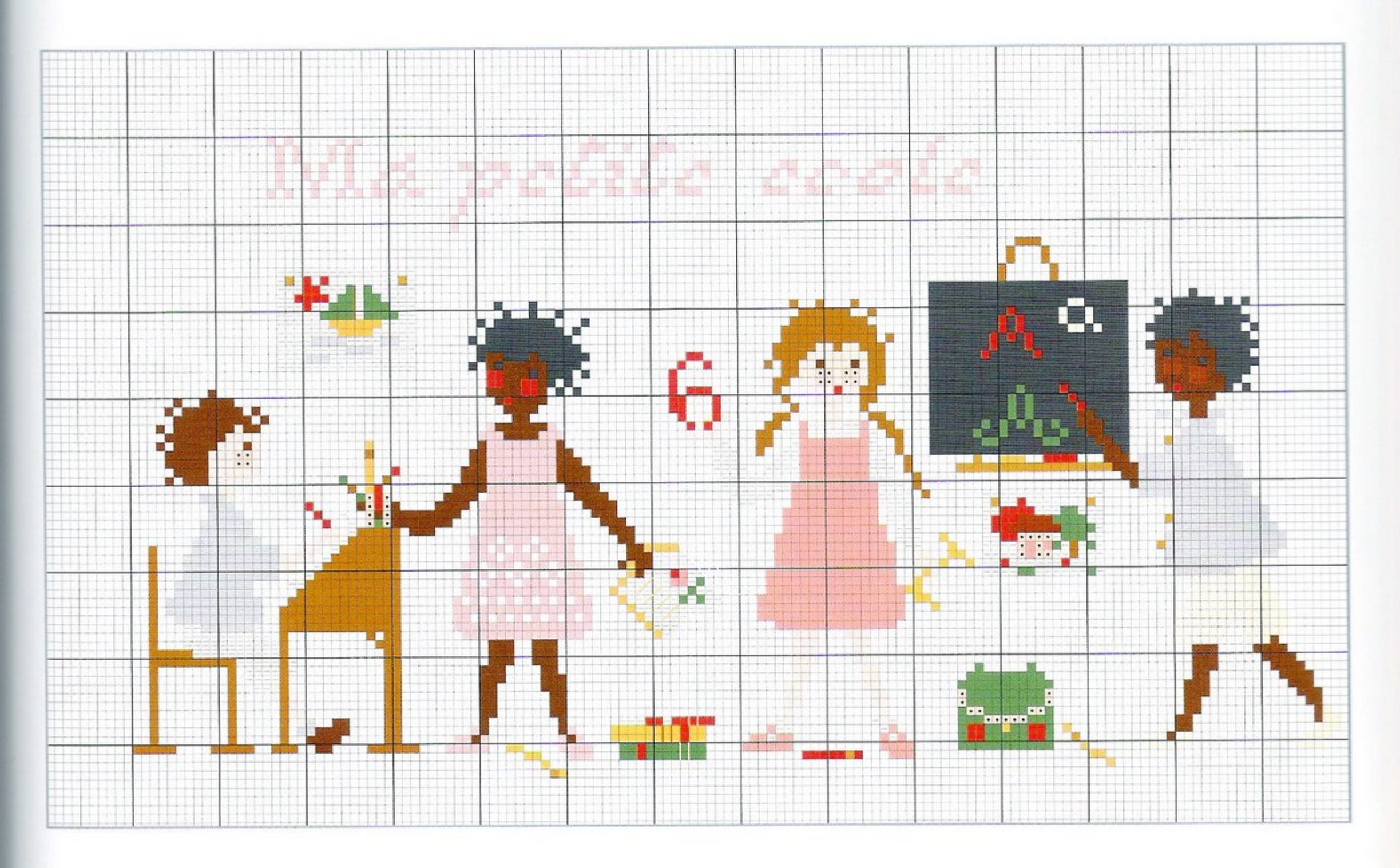

Le sous-main

Ce sous-main peut être réadapté pour un petit garçon : il suffit pour cela de choisir un tissu plus masculin (uni ou rayé), d'utiliser un coton à broder bleu, et de transformer les coins en forme de pétales en simples quarts de cercle.
Quoi qu'il en soit, laissez parler votre créativité et accessoirisez les pochettes à votre guise ! Les enfants raffolent bien souvent des cachettes où glisser leurs petits secrets… Ce sous-main leur permettra donc de joindre l'utile à l'agréable.

Matériel

Textile
- 52 x 40 cm de tissu fleuri
- 4 morceaux de 13 x 13 cm de lin rose pâle 12 fils/cm
- 2 morceaux de 13 x 38 cm de lin vert pâle
- 38 x 53 cm de skivertex rose pâle
- 1 échevette de fil de lin DMC : vert L3012
- 10 cm de ruban de satin vert (en 3 mm de large)
- 15 cm de ruban vichy vert (en 5 mm de large)

Cartonnage
- 1/2 planche de carton de 1 mm
- 1 feuille de bristol
- Kraft
- Boîte à outils

Accessoires
- 20 petits boutons de nacre
- 4 petits chromos

Plan de coupe

Carton de 1 mm
- 1 dessous de 50 x 35 cm
- 1 dessus de 49,4 x 34,4 cm

Bristol
- 2 bandes latérales de 34,4 x 9 cm
- 4 coins-pétales à découper suivant le gabarit ci-dessous

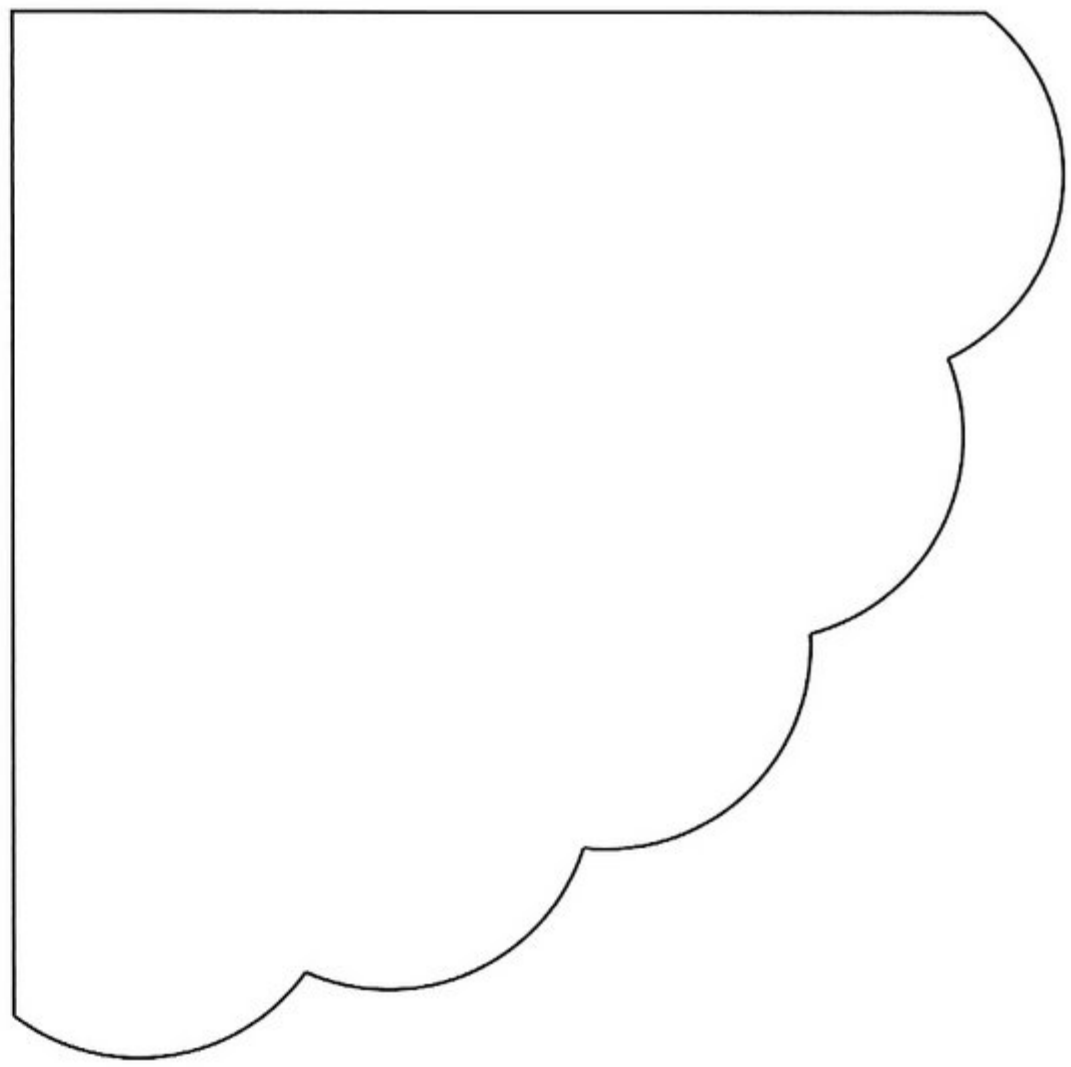

> *Gabarit de coupe des coins en forme de pétale (taille réelle)*

Images
Secrets
LEÇONS DE CHOSES
COURS MOYEN
CLASSIQUES HACHETTE
Ne pas oublier
Bons points

La broderie

Brodez les grilles ci-contre au point de croix en 1 brin sur 2 fils de trame sur chaque morceau de lin rose. Attention à bien positionner le texte selon l'angle qu'il viendra garnir.
Collez chaque broderie sur un coin-pétale en bristol, recoupez le lin à 0,5 cm des arrondis, avant de cranter et de remborder le lin.
Collez un chromo au-dessus ou au-dessous du texte, un bouton dans les 5 pétales des coins, un petit nœud en vichy vert sous « Images », et un morceau de ruban de satin vert sous le chromo de « Ne pas oublier ».
Mettez sous presse.

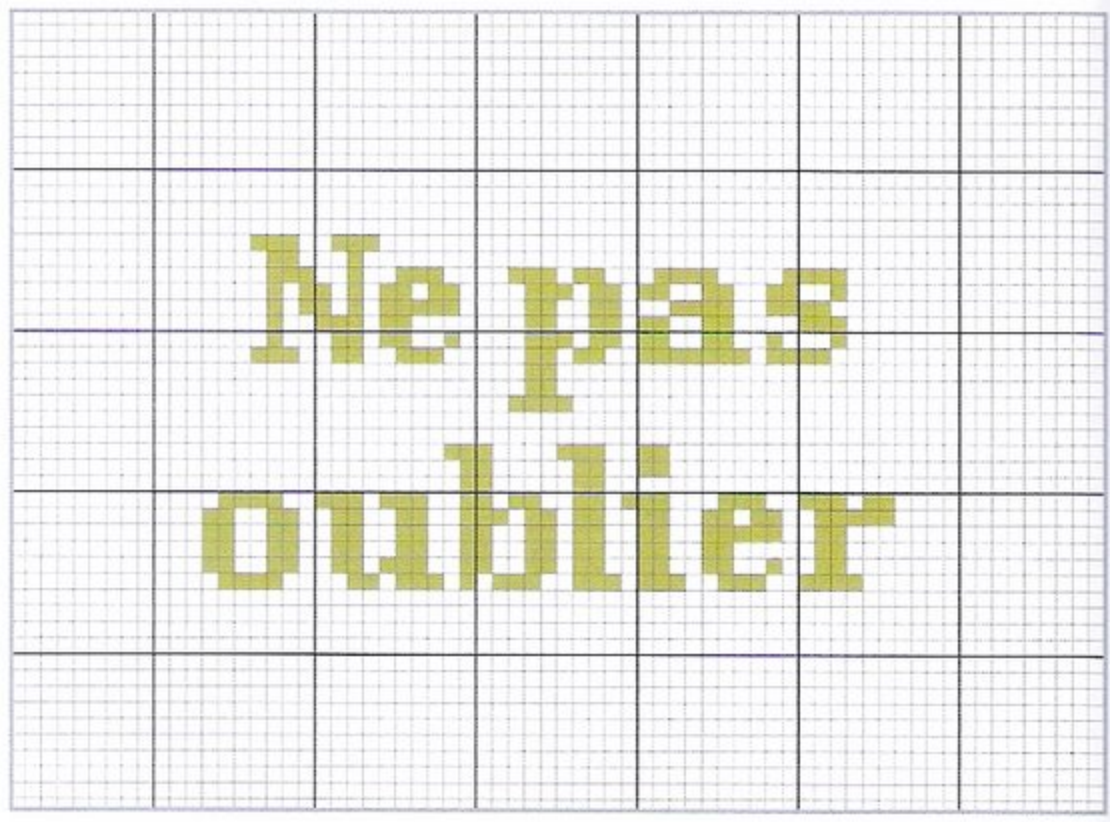

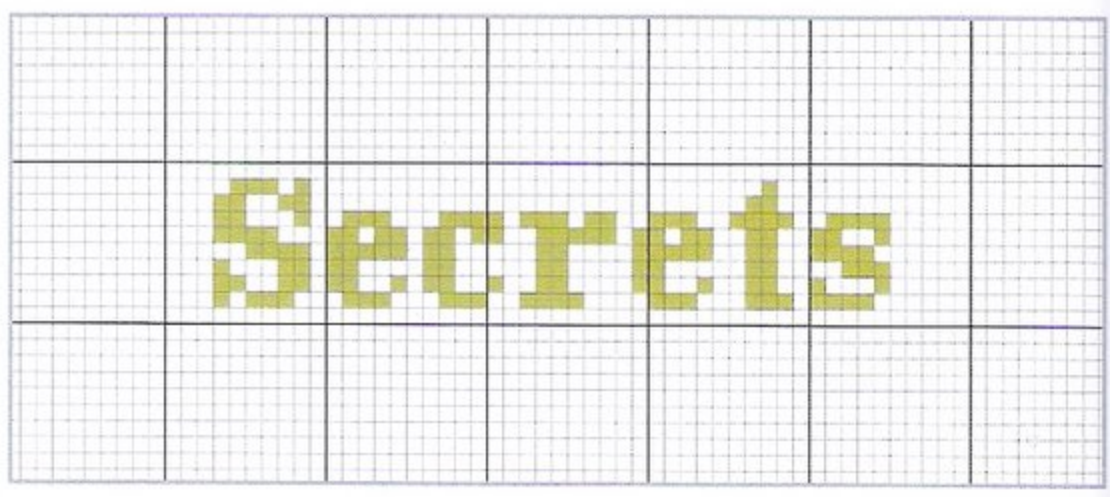

L3012

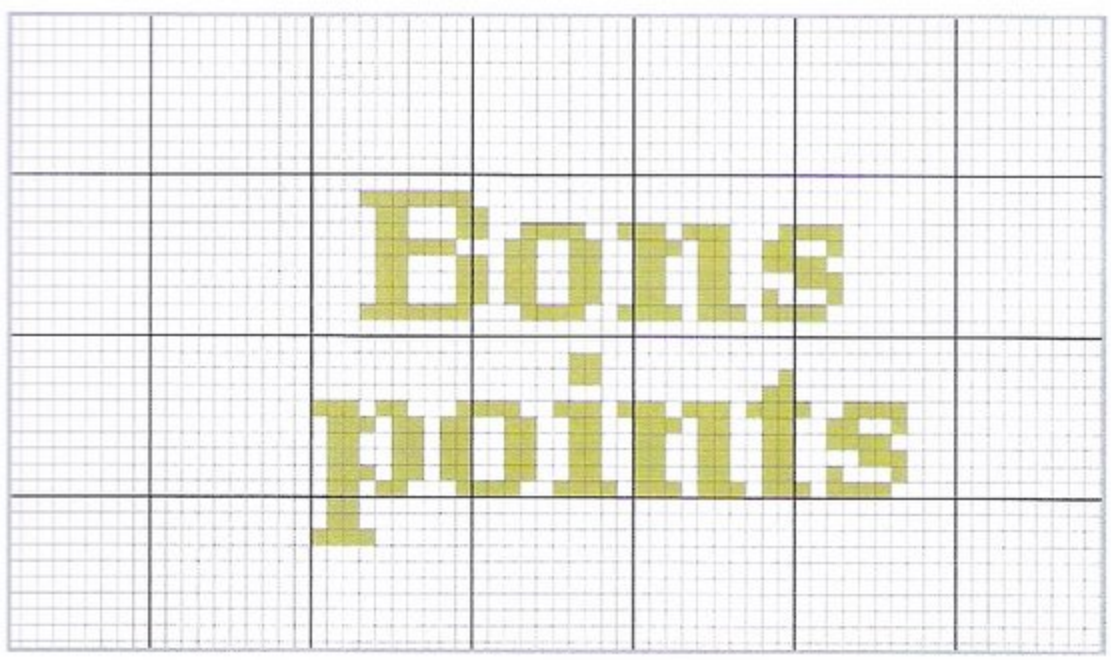

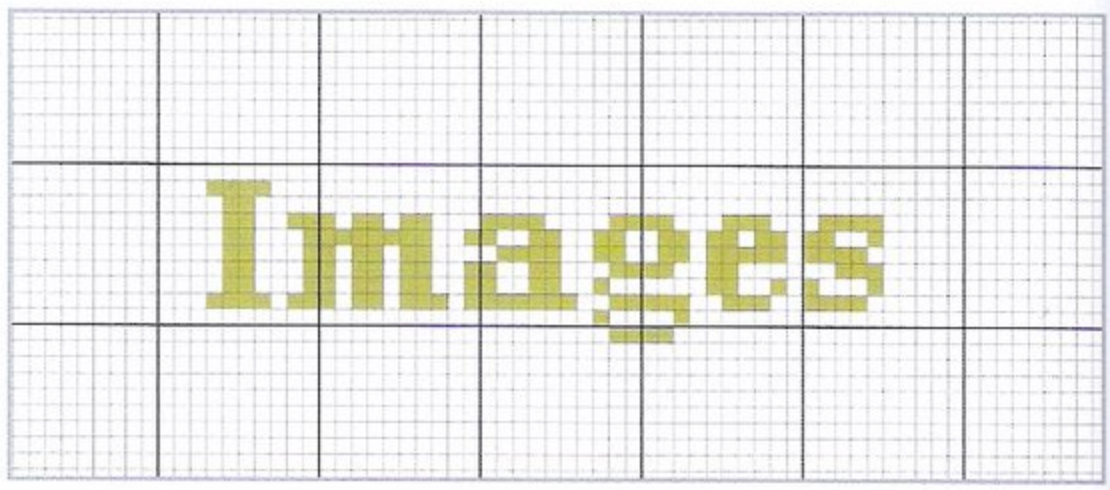

Le gainage

Fond : gainez le dessous en carton de 1 mm avec 38 x 53 cm de skivertex rose pâle, biaisez les angles à 0,3 cm du carton, et rembordez tous les pans en soignant bien les angles.
Dessus : gainez le dessus en carton de 1 mm avec 52 x 37 cm de tissu fleuri. Biaisez les angles et rembordez les pans flottants au dos du carton.
Côtés : gainez les bandes latérales en bristol avec 13 x 38 cm de lin vert pâle. Rembordez 1 cm sur le côté qui sera tourné vers l'intérieur du sous-main, puis biaisez les angles haut et bas du côté qui sera tourné vers l'extérieur. Posez-les sur le dessus en carton gainé de tissu fleuri, et rembordez les pans flottants au dos du carton. En haut et en bas de chaque bande latérale, posez les coins-pétales, biaisez leurs angles et rembordez les pans flottants de lin rose pâle au dos du dessus gainé.
Collez l'ensemble sur le dessous en carton gainé de tissu fleuri, en le centrant pour laisser apparaître un filet de skivertex rose tout autour. Retournez doucement l'ensemble et mettez sous presse.

La poubelle de bureau

Voilà une poubelle de luxe, tellement jolie qu'elle peut aussi être destinée au rangement des plus beaux dessins ou de papiers de couleur roulés.

Matériel

Textile

- 1 feuille de toile métis ou de skivertex
- 50 cm de tissu fleuri rose (en 1,40 m de large)
- 4 morceaux de 12 x 15 cm de lin bis 12 fils/cm
- 4 morceaux de croquet ivoire fin de 22 cm
- 1 échevette de fil à broder Mouliné DMC : blanc, beige rosé 948, rose chair 754, rose pâle 761, rose 760, rouge 347, jaune 3855, framboise 355, brique 919, vert 320, marron clair 436, marron 434, marron foncé 801, noir 310

Cartonnage

- 1/2 planche de carton de 2,5 mm
- 1 planche de bristol
- Kraft
- Boîte à outils

Plan de coupe

Carton de 2,5 mm

- 1 fond de 18 x 18 cm
- 2 grands côtés A et B de 20 x 26 cm à retailler suivant le gabarit page 58
- 2 petits côtés C et D de 20 x 26 cm à retailler suivant le gabarit page 58

Bristol

- 2 grands côtés A et B de 20 x 26 cm à retailler suivant le gabarit page 58
- 2 petits côtés C et D de 20 x 26 cm à retailler suivant le gabarit page 58

> *Gabarit de coupe des côtés*
(reproduire le côté gauche en symétrie)
(taille réelle)

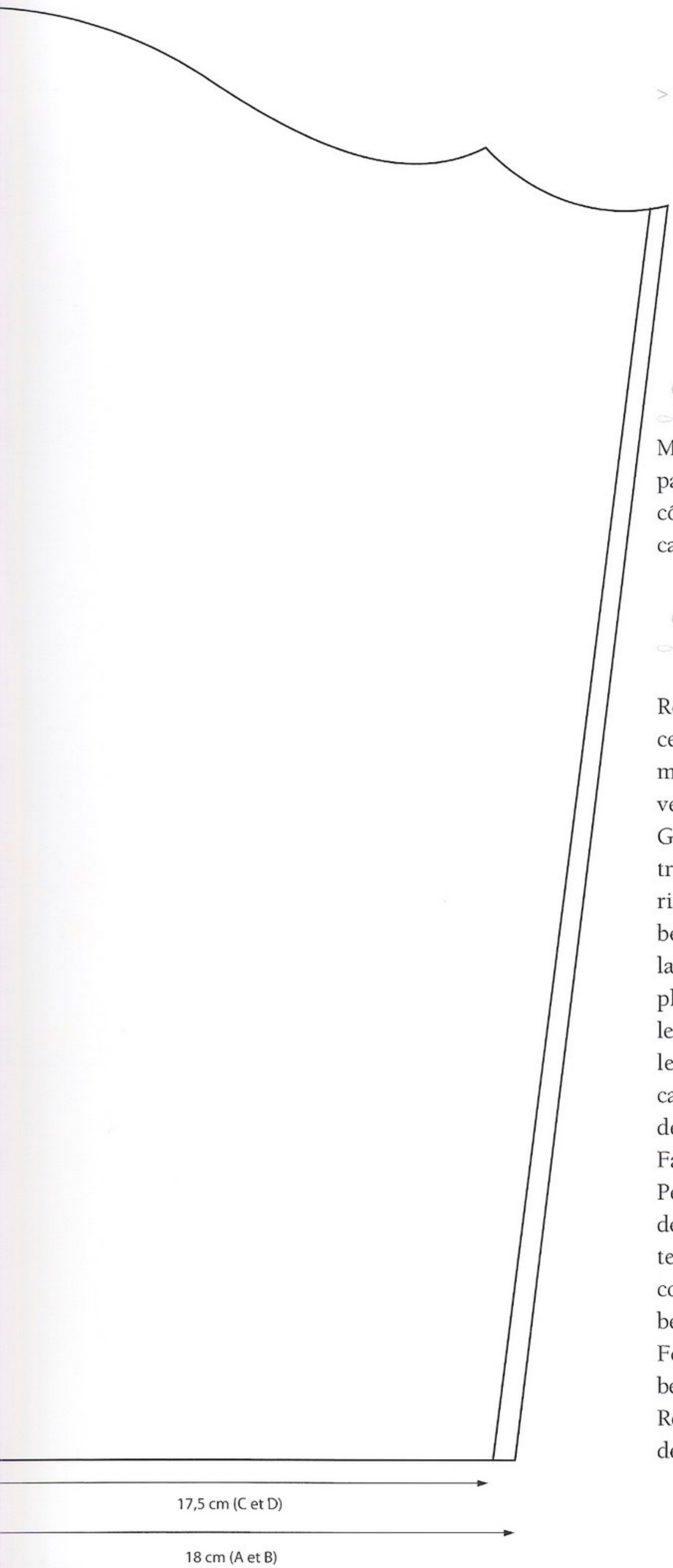

Le montage

Montez la poubelle comme une boîte simple (voir page 10). Sur le fond en carton, collez les deux grands côtés en carton A et B, et insérez les deux petits côtés en carton C et D. Kraftez les arêtes intérieures et extérieures.

Le gainage de l'intérieur

Reportez le gabarit des 4 côtés A, B, C et D sur 4 morceaux de toile métis ou de skivertex, en laissant 1 cm de marge tout autour, puis nommez-les au crayon, sur l'envers. Biaisez les angles du bas.

Grands côtés : pliez la toile A vers l'intérieur sur les traits de crayon du bas et des côtés, essayez-la à l'intérieur de la poubelle sur le carton A, et ajustez-la si besoin. Repassez les plis à l'ongle, encollez l'envers de la toile puis faites adhérer sur le carton à l'aide d'un plioir. Collez les pans flottants des côtés et du fond sur les côtés et le fond en carton de la poubelle. Rembordez le pan flottant du haut sur la tranche festonnée du carton, en crantant la toile métis ou le skivertex au niveau des arrondis.

Faites la même chose avec la toile B.

Petits côtés : recoupez les toiles C et D à vif sur les traits de crayon des côtés, essayez-les dans la poubelle et ajustez-les si besoin. Collez-les sur les cartons C et D en collant le centimètre flottant du bas sur le fond de la poubelle, crantez le haut et rembordez-le sur les festons.

Fond : gainez 17,5 x 17,5 cm de bristol (en l'ajustant si besoin) avec 19,5 x 19,5 cm de toile métis ou de skivertex. Rembordez tous les côtés et collez-le sur le fond intérieur de la poubelle.

Le gainage de l'extérieur

Ouvrez une fenêtre de 8 x 11 cm dans les côtés en bristol A, B, C et D, en la centrant.
Posez-les sur les côtés en carton correspondants, et ajustez-les si besoin.
Grands côtés : gainez le bristol A avec 20 x 26 cm de tissu fleuri rose en laissant 1 cm de tissu flottant tout autour. Biaisez les angles du haut et rembordez le pan flottant du haut sur le feston, en crantant le tissu au niveau des arrondis. Crantez les angles du bas à 0,5 cm de l'angle. Ouvrez le tissu au niveau de la fenêtre en visant les angles avec des ciseaux. Laissez 1 cm de tissu flottant autour de la fenêtre et rembordez les quatre pans flottants au dos du bristol.
Faites la même chose avec le bristol B.
Petits côtés : faites la même chose avec les bristols C et D, en rembordant le tissu flottant en haut et sur les côtés.
Broderies : sur les quatre morceaux de lin bis, brodez les grilles ci-contre au point de croix en 2 brins sur 2 fils de trame. Collez les broderies sur l'arrière des bristols évidés et gainés, en les centrant bien à l'intérieur des fenêtres.
Collez les bristols A et B sur les côtés de poubelle correspondants. Placez la face terminée sur la table et posez un poids dans la poubelle. Collez les pans flottants des côtés et du fond sur les côtés et le dessous de la poubelle.
Collez les quatre croquets ivoire sur le côté des cartons C et D, puis collez les bristols C et D sur les côtés de poubelle correspondants. Collez le pan flottant du bas sous la poubelle.
Dessous : gainez 17,8 x 17,8 cm de bristol (en l'ajustant si besoin) avec 20 x 20 cm de tissu fleuri. Biaisez les angles et rembordez les quatre côtés. Collez-le sous la poubelle.

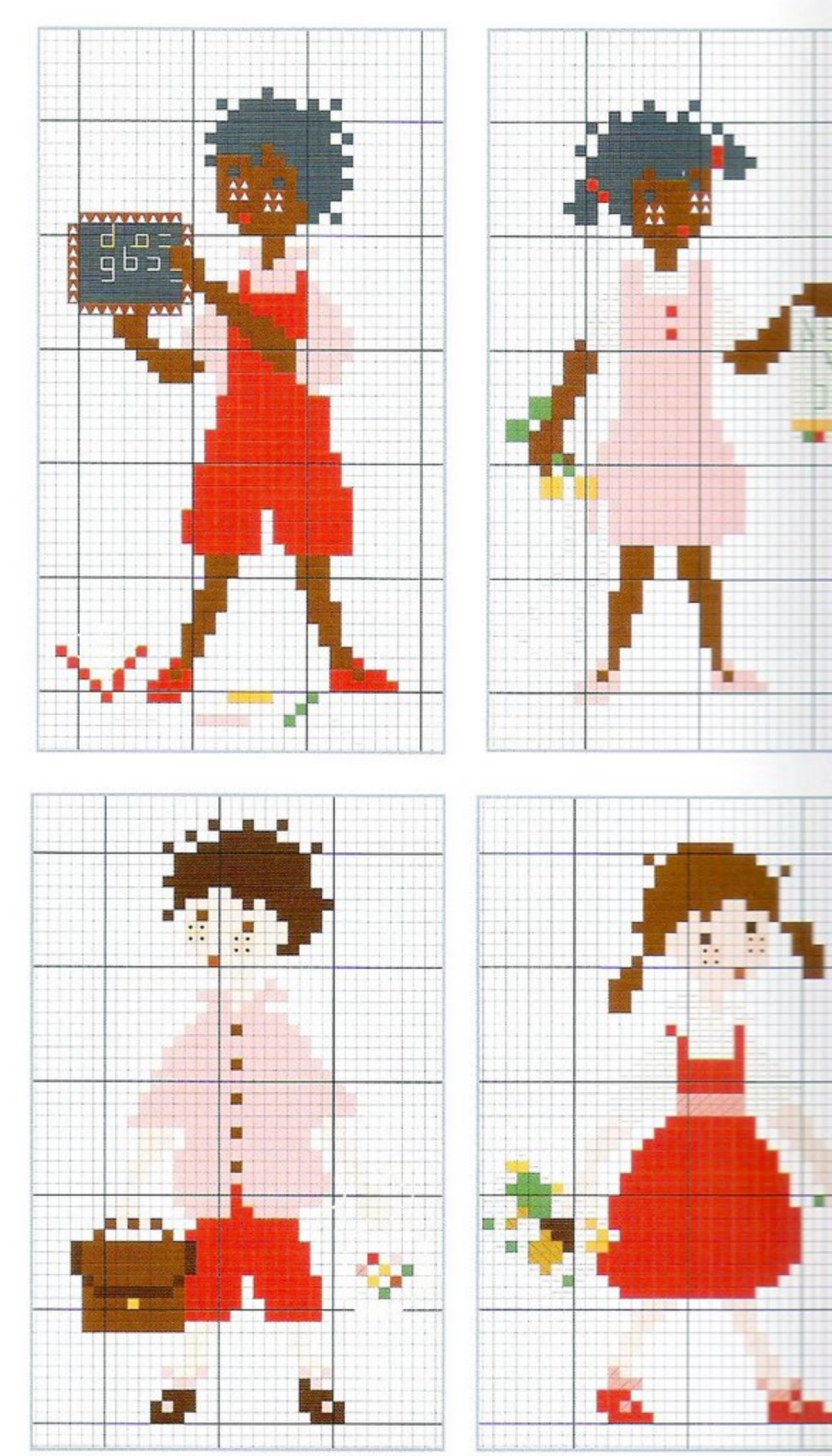

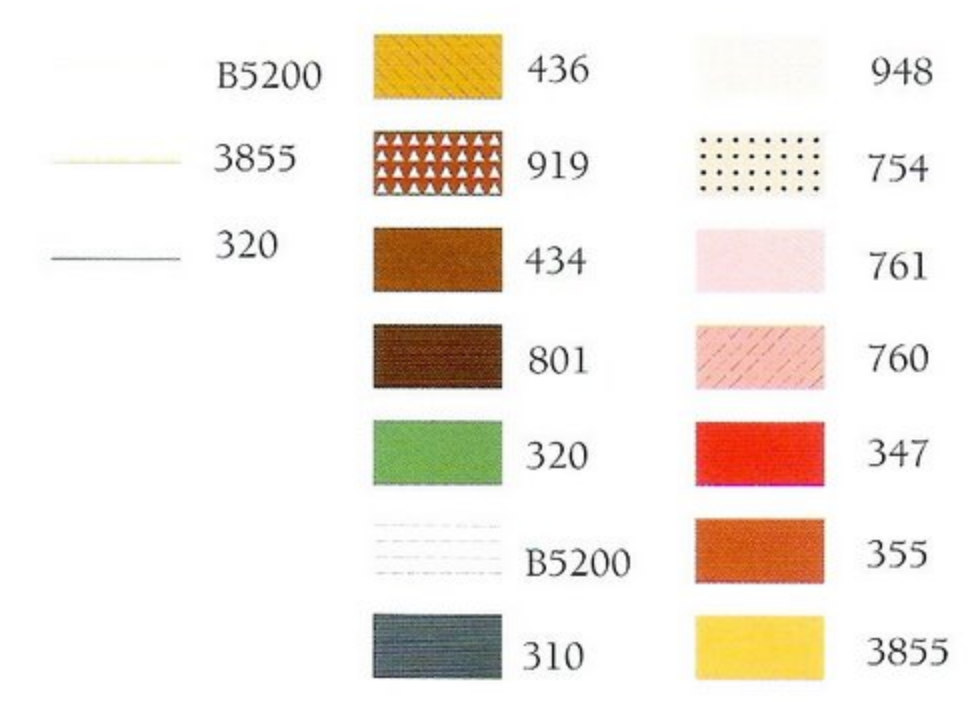

L'habillage intérieur du pot

Gainez deux bristols de 5,3 x 7,4 cm (ajustez si besoin) avec 7,3 x 9,4 cm de tissu fantaisie. Biaisez les angles. Ne rembordez que les côtés supérieurs et collez les bristols sur les petits côtés intérieurs du pot. Collez les pans flottants sur l'avant et l'arrière festonné, et sur le fond du pot.

Ajustez l'avant et l'arrière festonnés en bristol, gainez-les avec 10 x 12 cm de tissu fantaisie. Biaisez les angles, crantez les arrondis et rabattez tous les côtés sauf le bas. Collez-les sur les grands côtés intérieurs du pot. Collez le pan flottant au fond du pot

Gainez un bristol de 7,2 x 5,1 cm (ajustez si besoin) avec 10 x 8 cm de tissu fantaisie. Biaisez les angles et rembordez tous ses côtés. Collez-le au fond du pot.

Le socle

Gainez le socle en carton avec 11 x 9 cm de tissu fantaisie, en soignant bien les angles car ils seront visibles. Collez le pot dessus (sur le côté non gainé) en le centrant (0,5 cm doit déborder tout autour). Faites sécher en glissant un objet lourd au fond du pot.

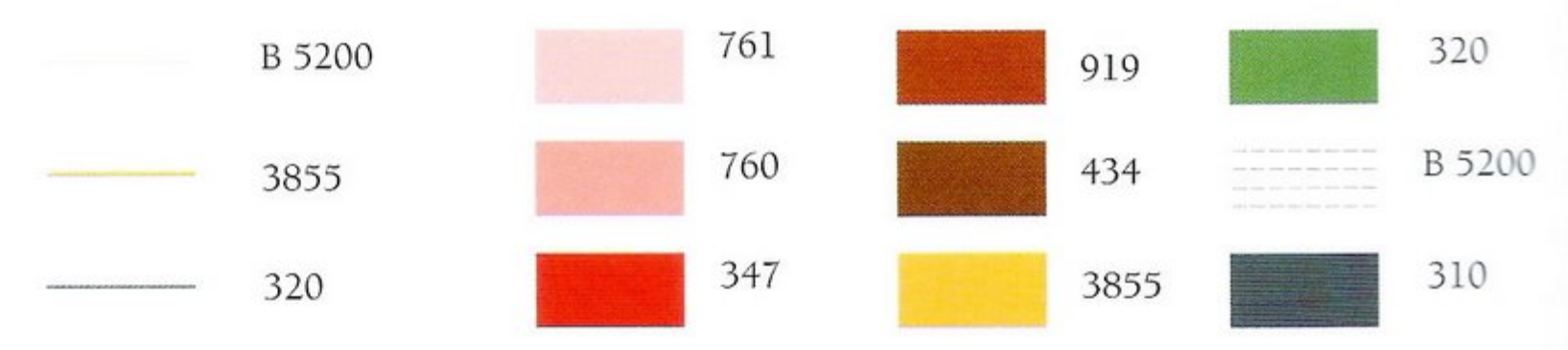

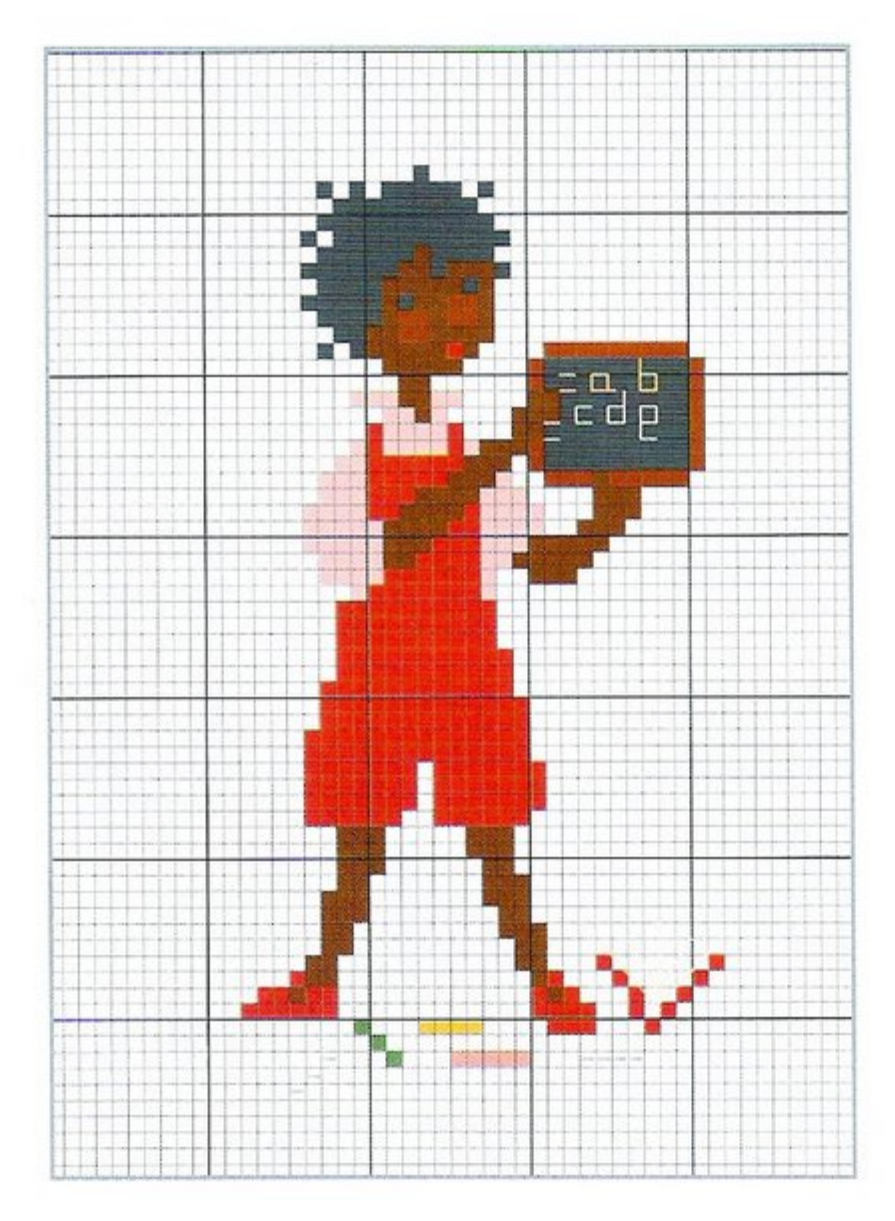

BIBBE

Je pas demandé

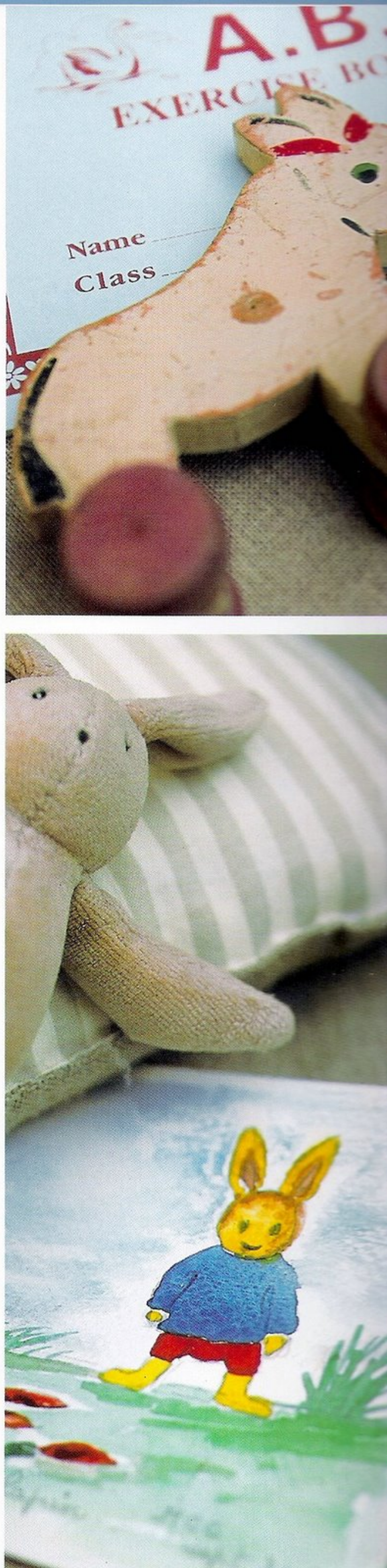
A.B
EXERCISE BO
Name
Class

Le coffre d'Indiens

Cette boîte à trésors, qui ravira les petits garçons, est suffisamment grande pour contenir toute une tribu de figurines. Nous avons décoré les deux cadres brodés avec une illustration découpée dans le tissu, mais vous pouvez y broder un prénom et une date d'anniversaire, par exemple.

Matériel

Textile

- 47 x 30 cm de lin ivoire 12 fils/cm
- 1 m de tissu fantaisie (en 1,20 m de large)
- 1 échevette de fil à broder Mouliné DMC : rouge 347, vert 504, beige 841
- 2 rubans rouges de 25 cm (en 1 cm de large)
- 36,5 x 19,5 cm de molleton
- 2 pompons vert pâle

Cartonnage

- 1/2 planche de carton de 2,5 mm
- 1 feuille de bristol
- Kraft
- Boîte à outils

Plan de coupe

Carton de 2,5 mm

- 1 fond de 36,5 x 20 cm
- 2 grands côtés de 36,5 x 10 cm
- 2 petits côtés de 19,5 x 10 cm
- 1 couvercle de 37,5 x 20,5 cm
- 1 dessous de broderie de 36,5 x 19,5 cm

VICTOR

La boîte

Montez la boîte comme une boîte simple (voir page 10). Sur le fond en carton, collez les deux grands côtés et insérez les deux petits côtés. Kraftez et bullez l'extérieur avec du bristol (voir page 10).
Gainez la boîte en « aller et retour » (voir page 11) avec 23 x 115 cm de tissu fantaisie, en laissant 1 cm de tissu flottant en bas. En haut, coupez des languettes dans les angles et collez-les (voir page 11), rembordez les pans flottants des petits côtés et de l'avant à l'intérieur de la boîte, et laissez le pan arrière flottant, il servira de charnière. En bas, biaisez les angles et rembordez les pans flottants sous la boîte.

Le couvercle

Gainez le couvercle en carton avec 39,5 x 21,5 cm de tissu fantaisie. Biaisez les angles et rabattez tous les pans flottants sur l'arrière du carton. Posez ce couvercle sur la boîte, et faites passer le pan flottant arrière de la boîte sur ce couvercle. Recoupez le tissu à 6 cm des bords. Collez-le sur le dessus du couvercle.

La charnière intérieure

Collez 37 x 5 cm de tissu fantaisie sur 37 cm de kraft. Glacez les extrémités (voir page 9) et recoupez nettement à 35,4 x 5 cm. Collez cette charnière dans la boîte, à cheval sur le couverle et sur l'arrière. Appuyez avec le plioir au niveau de la rigole. Refermez la boîte pour vérifier la fermeture.

Le gainage

Intérieur du couvercle : gainez 35,5 x 19,5 cm de bristol (ajustez si besoin) avec 37,5 x 21,5 cm de tissu fantaisie. Biaisez les angles et rabattez tous les pans flottants au dos du bristol. Collez-le dans le couvercle, pour recouvrir le haut de la charnière.
Côté arrière intérieur : gainez 35,5 x 9,5 cm de bristol (ajustez si besoin) avec 37,5 x 11,5 cm de tissu fantaisie. Biaisez les angles et rabattez les petits côtés et le haut du tissu au dos du bristol. Collez-le en place, en collant le tissu flottant du bas sur le fond intérieur de la boîte.
Fond : gainez 35,5 x 19 cm de bristol (ajustez si besoin) avec 37,5 x 21 cm de tissu fantaisie. Biaisez les angles et rabattez les pans flottants sous le bristol. Collez-le au fond de la boîte, à l'intérieur.

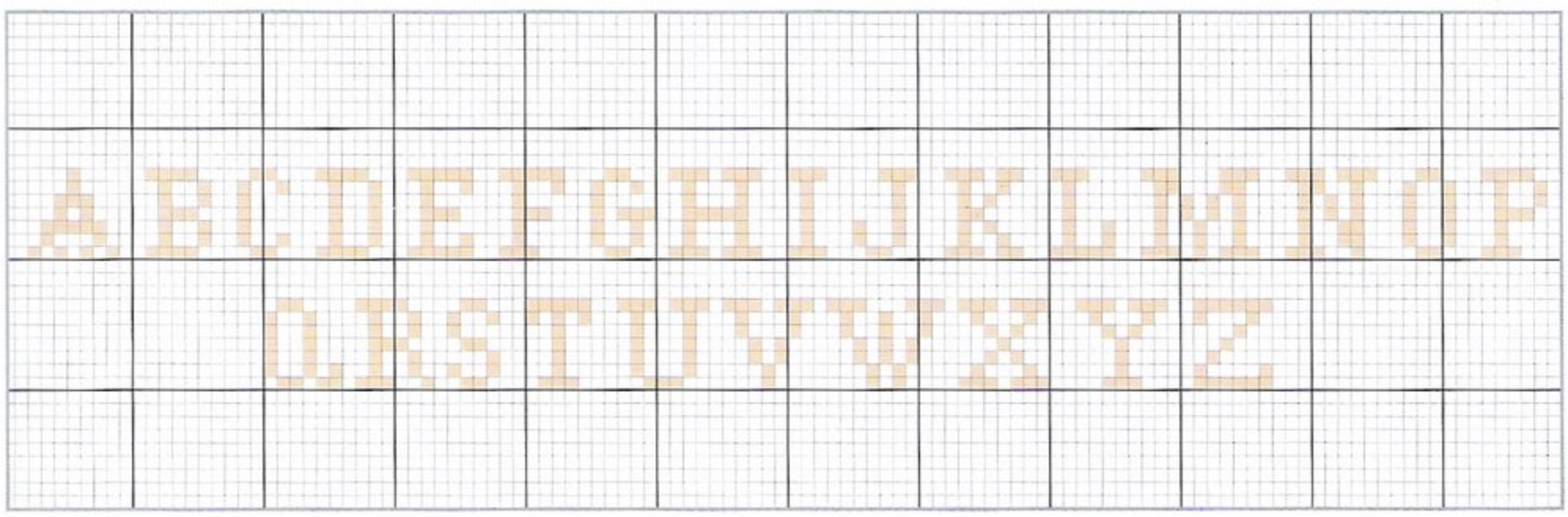

La broderie

Brodez la grille ci-dessous au point de croix en 1 brin sur 2 fils de trame sur le lin ivoire, en utilisant l'abécédaire pour broder le prénom de votre choix. Repassez et amidonnez votre ouvrage.
Coupez avec des ciseaux cranteurs deux scènes choisies dans le tissu fantaisie, et collez-les sur le lin, dans les carrés brodés du bas, avec de la colle spéciale textile.
Collez les rubans rouges de chaque côté de la broderie, à 3 cm des motifs.

Le montage

Broderie : posez le molleton sur le dessous de broderie en carton, et centrez la broderie dessus par transparence. Biaisez les angles et rabattez tous les pans flottants au dos du carton. Fixez les deux pompons sur l'avant du couvercle en carton avec du kraft, en les centrant sous les deux cadres brodés. Collez la broderie sur le couvercle.
Dessous : gainez 36 x 19,5 cm de bristol avec 38 x 21,5 cm de tissu fantaisie. Biaisez les angles, rabattez et collez les pans flottants au dos du bristol. Collez-le sous la boîte.

841

347

504

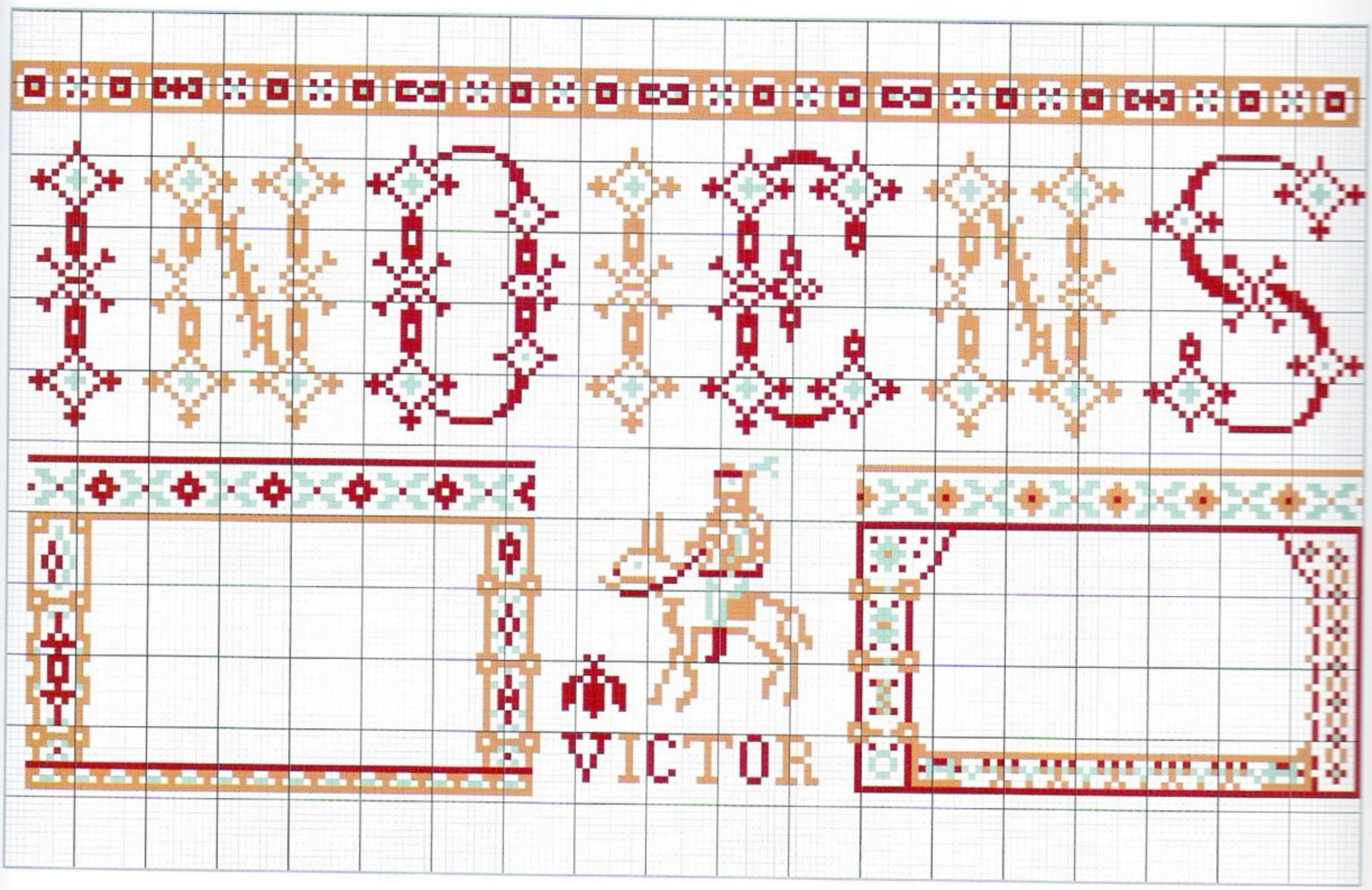

L'étagère

Cette étagère peut être accrochée au mur ou directement posée sur un bureau. Elle sera la gardienne de petits bibelots, de précieuses collections ou d'une petite dînette pour les jours de fête.

Matériel

Textile

- 1 m de tissu fantaisie (en 1,40 m de large)
- 10 x 7 cm de lin rose pâle 11 fils/cm (médaillon)
- 2 morceaux de 15 x 9 cm de lin rose pâle 11 fils/cm (tiroirs)
- 2 galons en vichy vert de 20 cm (en 5 mm de large)
- 25 cm de mini croquet rose
- 1 échevette de fil de soie d'Alger : rose 2943 (DMC 3733), vert clair 2131 (DMC 369)
- 1 échevette de fil à broder Mouliné DMC : vert foncé 3052

Cartonnage

- 1/2 planche de carton de 2,5 mm
- 1 feuille de bristol
- Kraft
- Boîte à outils

Accessoires

- 2 anneaux (poignées des tiroirs)

> Gabarit de coupe des deux festons avant (agrandir à 200 %)

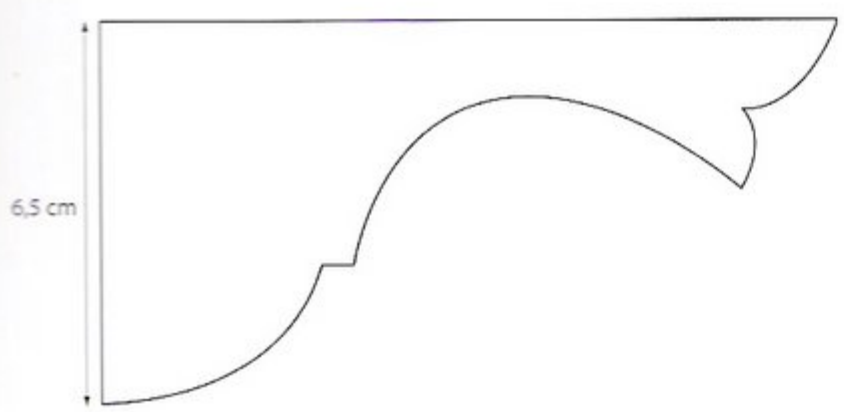

Plan de coupe

Carton de 2,5 mm

- 1 dos de 57 x 17 cm à retailler suivant le gabarit ci-contre page 76
- 2 côtés de 10 x 14 cm à retailler suivant le gabarit ci-dessous
- 2 festons avant de 13 x 6,5 cm à retailler suivant le gabarit ci-dessous
- 2 planchers de 56,5 x 10 cm
- 2 fonds de tiroir de 11 x 9,5 cm
- 4 grands côtés de tiroir de 11 x 4 cm
- 4 petits côtés de tiroir de 9 x 4 cm
- 2 cloisons le long des tiroirs de 9,5 x 4,5 cm

> Gabarit de coupe des deux côtés en carton, et des bristols pour gainer les festons du haut (agrandir à 200 %)

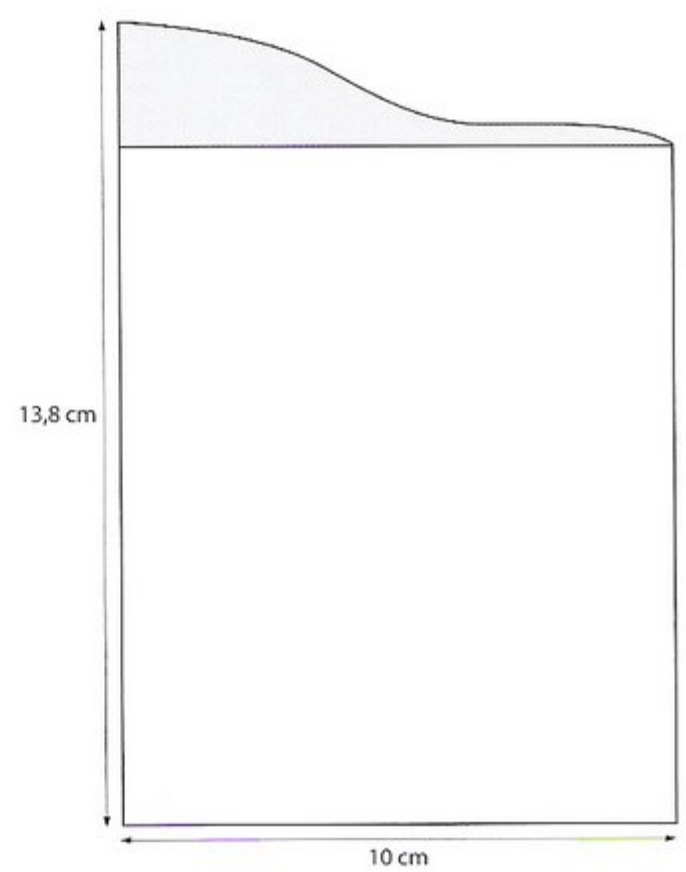

VIANDOX
SOLUBLE

> *Gabarit de coupe du dos (agrandir à 120 % et reproduire le deuxième côté en symétrie)*

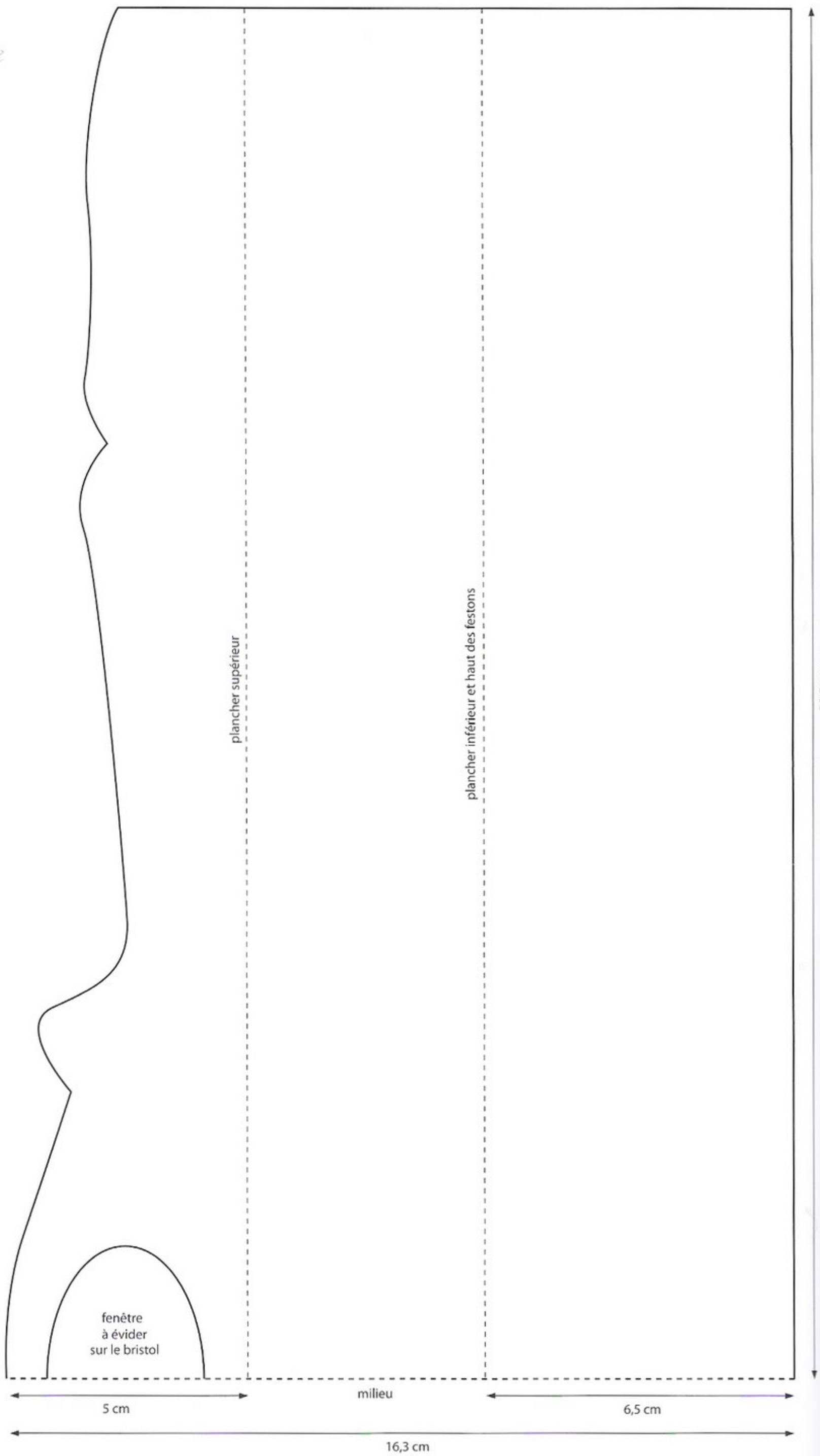

La broderie

Sur le lin rose prévu pour le médaillon, brodez le nœud ci-dessous en point de croix en 1 brin sur 1 fil de trame. Brodez la grille aux angles ci-dessous en 1 brin sur 1 fil de trame sur les deux morceaux de lin rose de 9 x 15 cm qui formeront l'avant des tiroirs.

Le montage de l'étagère

Collez les deux petits côtés en carton sur le dos. Placez les deux festons perpendiculairement aux côtés, en les alignant sur le bas du dos. Notez au crayon un repère en haut des festons et fixez à cette hauteur le plancher inférieur : collez l'une de ses grandes tranches sur le dos de l'étagère et ses deux petites tranches sur les côtés. Kraftez toutes les arêtes.

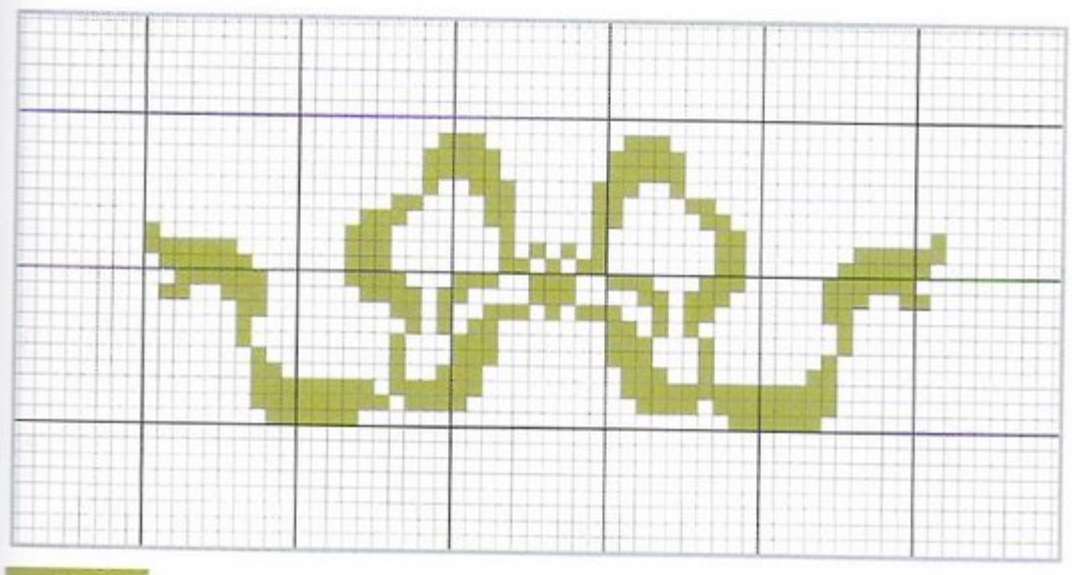

Mouliné DMC 3052

Collez le plancher supérieur à 4,5 cm au-dessus du premier, en l'alignant sur le haut des côtés.
Collez les festons de chaque côté de l'étagère, sur l'arête avant du plancher inférieur et d'un côté. Vérifiez que le bas est bien aligné sur le bas de l'étagère. Kraftez.

Le gainage extérieur

Gainez le dos et les côtés avec 19 x 79 cm de tissu fantaisie. Si vous désirez centrer un motif précis sur les côtés, faites des essais avant de couper le tissu. Pliez le tissu en deux sans marquer le pli afin de repérer son milieu, et centrez-le sur le milieu du dos de l'étagère. Commencez par coller le tissu sur le dos, puis collez-le sur les deux petits côtés en laissant 1 cm flottant en haut, en bas et à chaque extrémité. Biaisez le centimètre flottant du bas dans les angles et rabattez-le sur l'intérieur du dos et des côtés (dans le compartiment du bas). Rabattez et collez le centimètre flottant des extrémités sur les tranches des côtés et sur les festons ; incisez le tissu en aplomb des planchers afin de le rabattre dans le compartiment du haut. Biaisez les angles du centimètre flottant du haut, crantez le tissu au niveau des arrondis (attention de ne pas cranter trop près des tranches afin de ne pas les dégarnir) et collez-le sur l'intérieur du dos pour gainer la tranche supérieure de l'étagère.

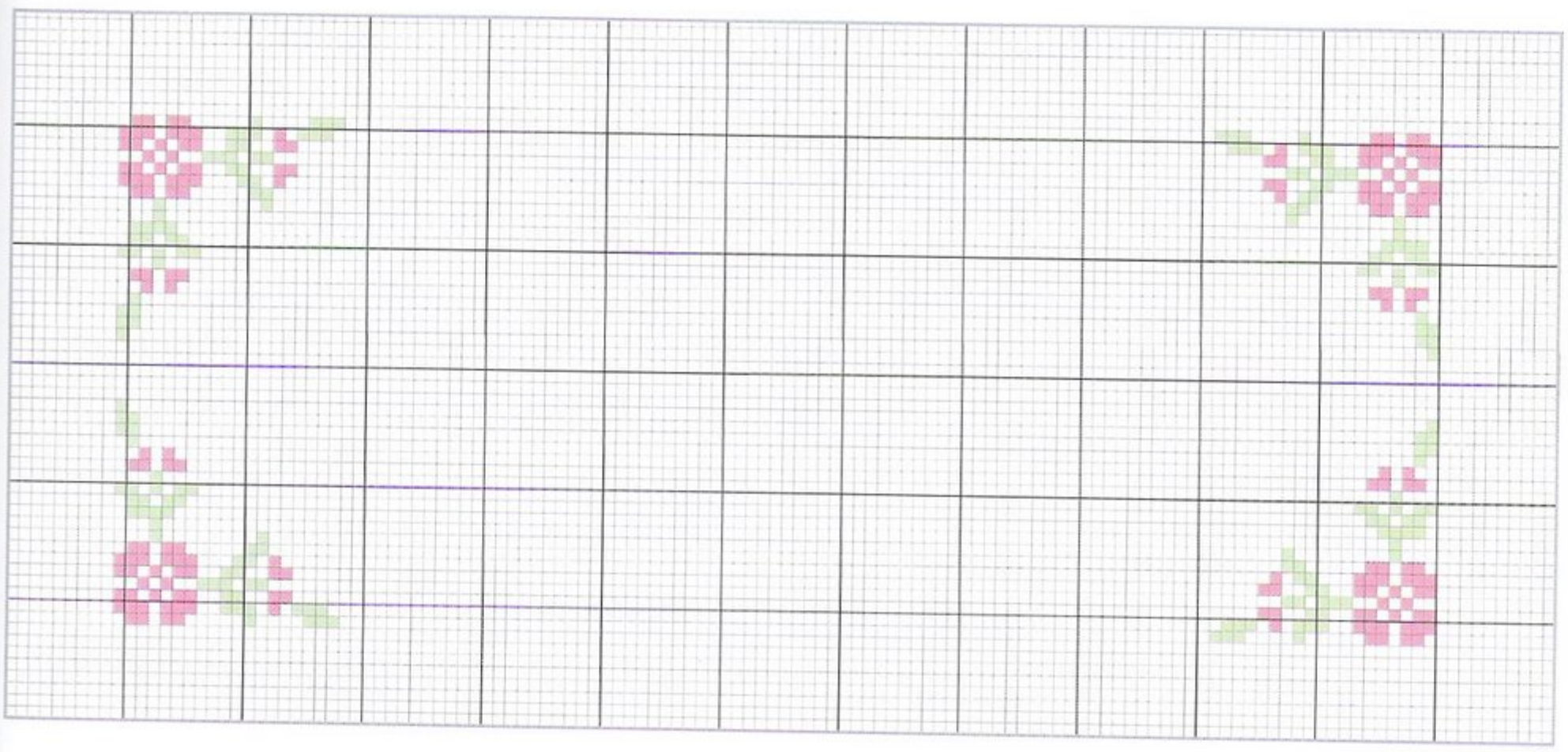

Soie d'Alger / Mouliné D

2943/3733

2131/369

Le gainage des planchers

Plancher supérieur : coupez 22 x 58 cm de tissu fantaisie, glacez ses extrémités (voir page 9) et recoupez nettement à 56,5 cm. Collez-le sur le dessus du plancher, en rabattant le tissu flottant avant sur la tranche puis sur le dessous, à l'intérieur du compartiment, pour le gainer en « aller et retour » (voir page 11).
Plancher inférieur : coupez 12 x 58 cm de tissu fantaisie, glacez ses extrémités et recoupez nettement à 56,5 cm. Collez-le sur le dessus du plancher, en rabattant le tissu flottant avant sur la tranche et sur l'avant des festons. Incisez le tissu de part et d'autre des festons pour remborder le milieu du tissu sous le plancher. On gainera plus tard son dessous avec un bristol.

Le gainage intérieur du compartiment intermédiaire

Dos : gainez 4,3 x 56,2 cm de bristol (ajustez si besoin) avec 6,3 x 58,2 cm de tissu fantaisie, en laissant les deux petits côtés flottants. Collez-le en place en collant les pans flottants sur les petits côtés du compartiment.
Côtés : gainez deux bristols de 4,3 x 9,5 cm (ajustez si besoin) avec 6,3 x 11,5 cm de tissu fantaisie. Rembordez les pans de tissu flottant au dos des bristols. Collez-les en place.

Le gainage du bas

Retournez l'étagère pour travailler plus facilement.
Intérieur des festons : reportez le gabarit des festons (l'un dans le sens donné et l'autre en symétrie) sur deux morceaux de tissu fantaisie, et découpez-les en laissant 1 cm de marge tout autour. Collez-les sur le dos des festons en carton. Biaisez les angles du bas et crantez le tissu au niveau des arrondis, pour le rabattre sur les tranches des festons. Collez le centimètre flottant du haut et des côtés directement sur les cartons attenants.
Dos : gainez 56,2 x 6,5 cm de bristol (ajustez si besoin) avec 58,2 x 8,5 cm de tissu fantaisie. Rembordez le bas. Collez le bristol en place. Collez les centimètres flottants sur les côtés attenants et le plancher inférieur.
Côtés : gainez 2 bristols de 6,5 x 9,3 cm (ajustez si besoin) avec 8,5 x 11,3 cm de tissu fantaisie, et rembordez le côté et le bas. Collez les bristols en place, puis collez les hauts flottants sous le plancher inférieur.
Dessous du plancher inférieur : gainez 9,5 x 56,2 cm de bristol (ajustez si besoin) avec 11,5 x 58,2 cm de tissu fantaisie. Biaisez les angles, rembordez tous les côtés et collez-le en place.

Le gainage des festons

Ajustez les festons en bristol en enlevant 1 ou 2 mm. Gainez-les de tissu fantaisie en laissant 1 cm de débord (centrez bien le motif du tissu si besoin), crantez le tissu au niveau des arrondis, biaisez les angles et rembordez le tissu au dos des bristols. Collez-les sur l'avant des festons en carton.

Le gainage du haut

Reportez sur du bristol les deux festons du haut des petits côtés (voir gabarit page 74), ajustez-les si besoin et enlevez 1 mm sur tous leurs côtés droits. Gainez-les avec deux morceaux de tissu en laissant 1 cm de débord et rembordez tous les côtés en ne laissant flottant que le centimètre qui sera collé sur l'arrière festonné du compartiment supérieur. Collez les bristols en place, à l'intérieur des côtés, en haut.
Reportez sur un bristol le haut du fond festonné (voir gabarit page 76). Ouvrez au cutter un médaillon ovale en le centrant. Gainez-le avec 58 x 8 cm de tissu fantaisie, recoupez l'excédent pour laisser 1 cm de tissu flottant tout autour. Crantez le tissu au niveau des arrondis, biaisez les angles et rembordez les pans flottants au dos du bristol. Ouvrez le tissu dans le médaillon, à 1 cm des bords, crantez le tissu et

rembordez-le au dos du bristol.
Collez un mini croquet rose tout autour de l'ovale du bristol. Centrez la broderie dans l'ouverture, et kraftez-la au dos du bristol. Collez l'ensemble sur le haut de l'étagère en carton.

Les tiroirs

Montez les deux tiroirs comme des boîtes simples (voir page 10). Ajustez-les si besoin puis kraftez et bullez l'extérieur avec du bristol (voir page 10).
Gainez-les en « aller et retour » (voir page 11) avec 43 x 11 cm de tissu fantaisie. Coupez des languettes dans les angles (voir page 11) et rembordez les quatre pans flottants à l'intérieur.
Collez les broderies des tiroirs sur 4 x 10,5 cm de bristol. À l'aide d'un poinçon, percez deux petits trous espacés de 0,5 cm, à 1 cm du haut du tiroir, en les plaçant l'un en dessous de l'autre. Passez dedans 20 cm de galon en vichy vert, que vous nouerez autour d'un anneau qui servira de poignée.
Fond intérieur : gainez un bristol de 10,3 x 8,7 cm avec 12,3 x 10,7 cm de tissu fantaisie pour chaque tiroir. Biaisez tous les angles et rembordez les pans de tissu flottant. Collez-les en place.
Dessous : gainez un bristol de 10,5 x 9 cm avec 12,5 x 11 cm de tissu fantaisie pour chaque tiroir. Biaisez tous les angles et rembordez les pans de tissu flottant. Collez-les en place.
Positionnez les tiroirs en place, de chaque côté du compartiment intermédiaire.
Gainez en « aller et retour » (voir page 11) les deux cloisons en carton (ajustez si besoin) avec 22 x 6 cm de tissu fantaisie, en recoupant l'excédent de tissu à ras. Collez les cloisons juste à côté des tiroirs (petit côté gainé vers l'avant), à 2 mm des tiroirs, pour les caler, en encollant toutes les tranches de carton non gainées.

Le meuble à tiroirs

Matériel

Textile
Pour un tiroir

- 44 x 25 cm de lin bleu et blanc à gros carreaux 12 fils/cm
- 30 cm de tissu bleu ou toile à matelas (en 1,20 m de large)
- 1 échevette de fil à broder Mouliné DMC : rose vif 921, jaune 3820, orange 3853, orange foncé 921, bleu gris pâle 3752, bleu gris clair 632, bleu gris 3842, bleu clair 813, bleu 930, bleu foncé 792, bleu nuit 791, bleu marine 211, vert pâle 368, vert moyen 987, vert 367, vert sapin 986, vert gris 926, beige 3822, brun moyen 433, marron foncé 801, marron très foncé 3371
- 2 échevettes de fil à broder Mouliné DMC : blanc, ivoire 3865, chair 353, beige 948, rose 754, rouge 347, bleu pâle 775, bleu ciel 334, bleu clair 794, bleu moyen 793, bleu 932, bleu vif 826, vert foncé 931, beige clair 739, marron clair 436, marron 434

Meuble

- 20 x 41 cm de lin bleu et blanc à gros carreaux

Accessoires
Pour un tiroir

- 1 grelot
- 1 attache parisienne

Cartonnage et bois
Pour un tiroir

- 1/4 de planche de carton de 2,5 mm
- 1 feuille de bristol
- Kraft
- Boîte à outils

Meuble

- 6 planches de carton blanc de 2,5 mm
- 6 tasseaux de bois de sapin sans nœud de 13 x 17 mm (vendu en 2 m de long)
- Pointes à tête plate en acier brut de 1,5 x 25 mm
- Marteau
- Kit de sciage avec 1 boîte à onglets, 1 scie à dos droite et 2 presses de fixation

Plan de coupe

Pour un tiroir
Carton de 2,5 mm

- 1 fond de 35,5 x 17 cm
- 2 grands côtés de 35,5 x 17 cm
- 2 petits côtés de 35,5 x 16,5 cm

Meuble
Carton blanc de 2,5 mm

- 1 dessus de 38,5 x 18 cm
- 5 dessous de tiroir de 36 x 18 cm

Tasseaux

- 4 pieds de 1,20 m
- 12 supports de tiroir avant et arrière de 36 cm
- 12 supports de tiroir transversaux de 14,8 cm

Maillots de bain
Chaussettes
Sous Vêtements
Chapeaux
Bonnets et Echarpes

Les tiroirs

Montez chaque tiroir comme une boîte simple (voir page 10). Collez les grands côtés en carton sur le fond, puis insérez les petits côtés. Kraftez et bullez l'extérieur avec du bristol (voir page 10).
Brodez les grilles pages 83 à 87 au point de croix en 2 brins sur 2 fils de trame, sur cinq morceaux de lin bleu et blanc à gros carreaux de 44 x 25 cm. Repassez.
Collez une broderie en la centrant sur l'avant d'un tiroir, et aplatissez bien pour éviter les bulles d'air. En haut, coupez les angles à angle droit et collez le tissu sur les côtés et à l'intérieur du tiroir pour gainer la tranche. En bas, biaisez les angles et collez le tissu sous le tiroir.
Côtés et arrière : gainez en « aller et retour » (voir page 11) les côtés et l'arrière du tiroir avec 72 x 38 cm de tissu bleu ou toile à matelas, en laissant 1 cm de tissu flottant en bas : collez le tissu sur le premier côté au ras de la tranche en glaçant les extrémités et en recoupant proprement à vif, puis continuez sur les autres côtés. À la fin, coupez le tissu à ras du bord. Sur l'arrière, coupez des languettes dans les angles et collez-les à l'intérieur du tiroir (voir page 11). Rabattez les pans de tissu flottant à l'intérieur du tiroir les uns après les autres. En bas, biaisez les angles et collez le tissu sous le tiroir.
Poignée : à l'aide d'un poinçon, percez un trou à 2 cm du haut du tiroir, sur l'avant, en le centrant en largeur. Passez un grelot dans une attache, et enfoncez le tout dans le trou. Refermez l'attache sur l'intérieur du tiroir.
Avant intérieur : gainez 34,5 x 16,6 cm de bristol (ajustez si besoin) avec 36,5 x 19 cm de tissu bleu ou toile à matelas. Biaisez les angles, rabattez le tissu en haut et sur les côtés et collez-les au dos du bristol.
Collez-le en place, en collant le pan flottant du bas au fond du tiroir.
Fond intérieur : gainez 34,7 x 16,6 cm de bristol (ajustez si besoin) avec 37 x 18,5 cm de tissu bleu ou toile à matelas. Biaisez les angles, rabattez les pans flottants et collez-les au dos du bristol. Collez-le en place.
Dessous : gainez 35 x 16,6 cm de bristol avec 37 x 18,5 cm de tissu bleu ou toile à matelas. Biaisez les angles et rabattez les pans flottants au dos du bristol. Collez-le en place.
Réalisez ainsi cinq tiroirs.

> Astuce

Si vous le désirez, vous pouvez coller un croquet sur les tranches verticales avant des tiroirs.

Le meuble

Passez les extrémités des tasseaux au papier de verre. Réalisez deux « échelles » avec deux pieds et six supports avant ou arrière de tiroir, espacés de 17,5 cm. Recouvrez le dessus en carton de lin bleu et blanc à gros carreaux. Biaisez les angles et rabattez les pans de tissu flottants au dos du carton. Posez-le sur les deux échelles, et fixez-le par de petites pointes.
Assemblez les douze supports de tiroir transversaux sur la structure (six à gauche et six à droite), en les alignant sur les supports avant et arrière.
Poncez les cinq dessous de tiroir en carton blanc. À chaque étage, encollez les supports de tiroir avant et arrière avec de la colle forte, glissez un dessous de tiroir et fixez-le à l'aide de pinces le temps que la colle prenne. Une fois que le meuble est bien sec, glissez les tiroirs sur ces dessous de tiroir en carton.

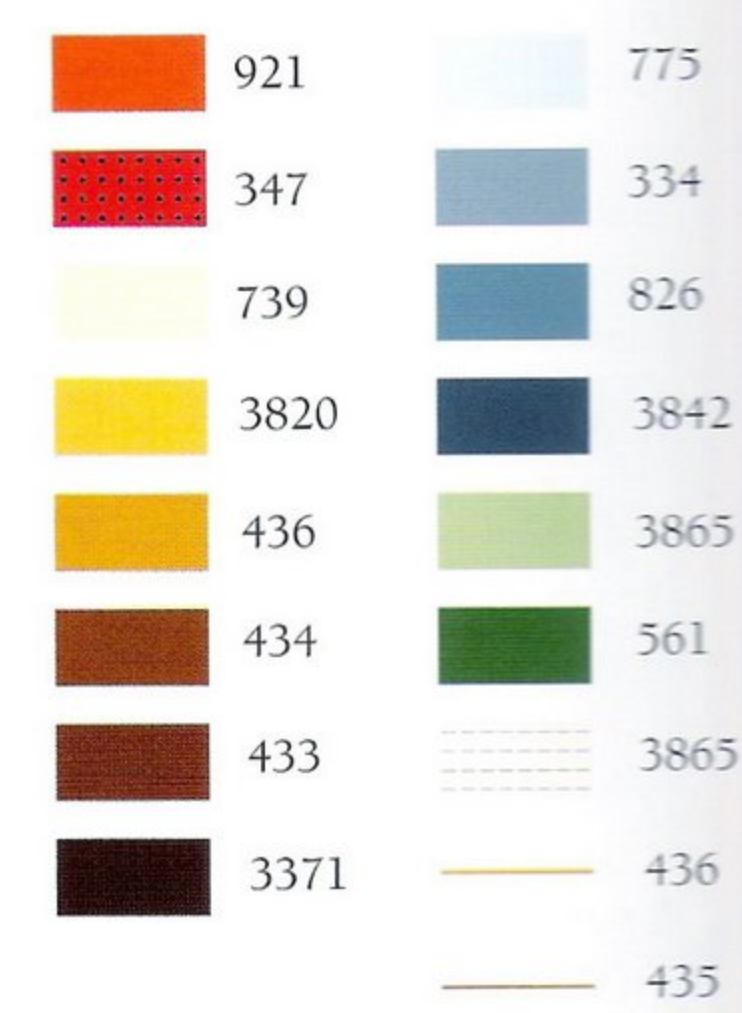

948	434	926
754	632	987
347	3752	3865
3865	813	3752
3822	334	987
3820	931	436
436	368	

	948		931
	754		436
	347		434
	775		3865
	334		

353	368	792	801
754	987	791	791
347	986	3822	987
794	3865	436	436
793	3820	434	801

948	367	794	3820	367
754	986	932	436	436
3853	3865	367	434	435
921	739	986		311
347	3820			

La boîte à bonbons

Réserve magique de mille et une sucreries, cette boîte à bonbons est le cadeau idéal pour tous les gourmands. La vitre permet de surveiller le niveau du stock, mais attention, maman veille !

Matériel

Textile

- 50 cm de tissu fantaisie (en 1,20 m de large)
- 19,5 x 16,5 cm de lin ivoire 11 fils/cm
- 1 échevette de fil à broder Mouliné DMC : rose 3722
- 50 cm de croquet de velours rose

Cartonnage

- 1/2 planche de carton de 2,5 mm
- 1 feuille de bristol
- Kraft
- Boîte à outils

Accessoires

- 1 vitre de 12,6 x 14,8 cm

> Plan de coupe des deux côtés de la boîte

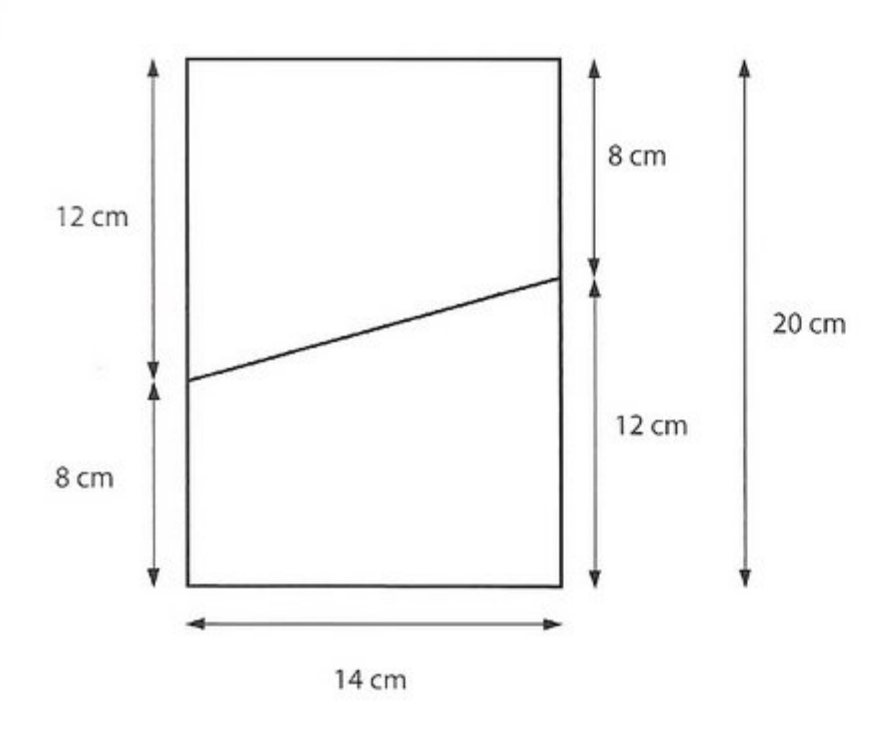

Plan de coupe

Boîte

Carton de 2,5 mm

- 1 fond de 12 x 14 cm
- 1 dos de 11,5 x 12 cm
- 1 avant de 11,5 x 8 cm
- 14 x 20 cm à retailler en 2 côtés suivant le schéma ci-dessous

Bristol

- 14 x 20 cm à retailler en 2 côtés suivant le schéma ci-dessous

Chemisage

Carton de 2,5 mm

- 1 fond de 14,3 x 12,6 cm
- 1 dos de 12,3 x 12,6 cm

Bristol

- 1 dessus d'abattant de 14,8 x 12,6 cm
- 1 dessous d'abattant de 14,8 x 12,6 cm

bonbons
Bonbons
fine

La broderie

Brodez la grille ci-dessous au point de croix sur le lin ivoire, en 2 brins de lin sur 2 fils de trame.

La boîte

Montez la boîte comme une boîte simple (voir page 10) : sur le fond en carton, collez le dos, l'avant, puis insérez les deux côtés en pente. Kraftez et bullez avec du bristol (voir page 10).

Le gainage de la boîte

Côtés extérieurs : gainez les deux côtés extérieurs avec 16 x 14 cm de tissu fantaisie. Après avoir collé les tissus en place, retaillez le haut à 1 cm des pentes, biaisez les angles et collez tous les pans flottants sur les côtés attenants (dessous, avant, dos et tranche supérieure de la pente).

Fond : gainez 11,3 x 13,7 cm de bristol (ajustez si besoin) avec 16 x 14 cm en collant les pans flottants sur les côtés intérieurs de la boîte.

Côtés intérieurs : gainez les deux côtés en bristol (ajustez si besoin) avec 16 x 14 cm de tissu fantaisie. Biaisez les angles et rembordez le haut et le bas. Collez-les en place en collant le tissu flottant sur le dos et l'avant intérieur de la boîte.

Dos intérieur : gainez 11,3 x 11,8 cm de bristol (ajustez si besoin) avec 13 x 14 cm de tissu fantaisie. Biaisez les angles du bas et coupez ceux du haut à angle droit. Rembordez tous les côtés sauf le haut. Collez le bristol en place, en collant le tissu flottant du haut sur la tranche arrière de la boîte.

Broderie : collez la broderie sur 11,5 x 8,2 cm de bristol, rembordez les pans flottants des côtés et coupez les angles du haut à angle droit. Collez le bristol sur l'avant extérieur de la boîte, en le centrant, et rembordez le pan flottant du haut sur la tranche avant de la boîte et celui du bas sous la boîte.

Avant intérieur : gainez 11,3 x 7,8 cm de bristol (ajustez si besoin) avec 13 x 10 cm de tissu fantaisie. Rembordez tous les pans flottants. Collez le bristol en place.

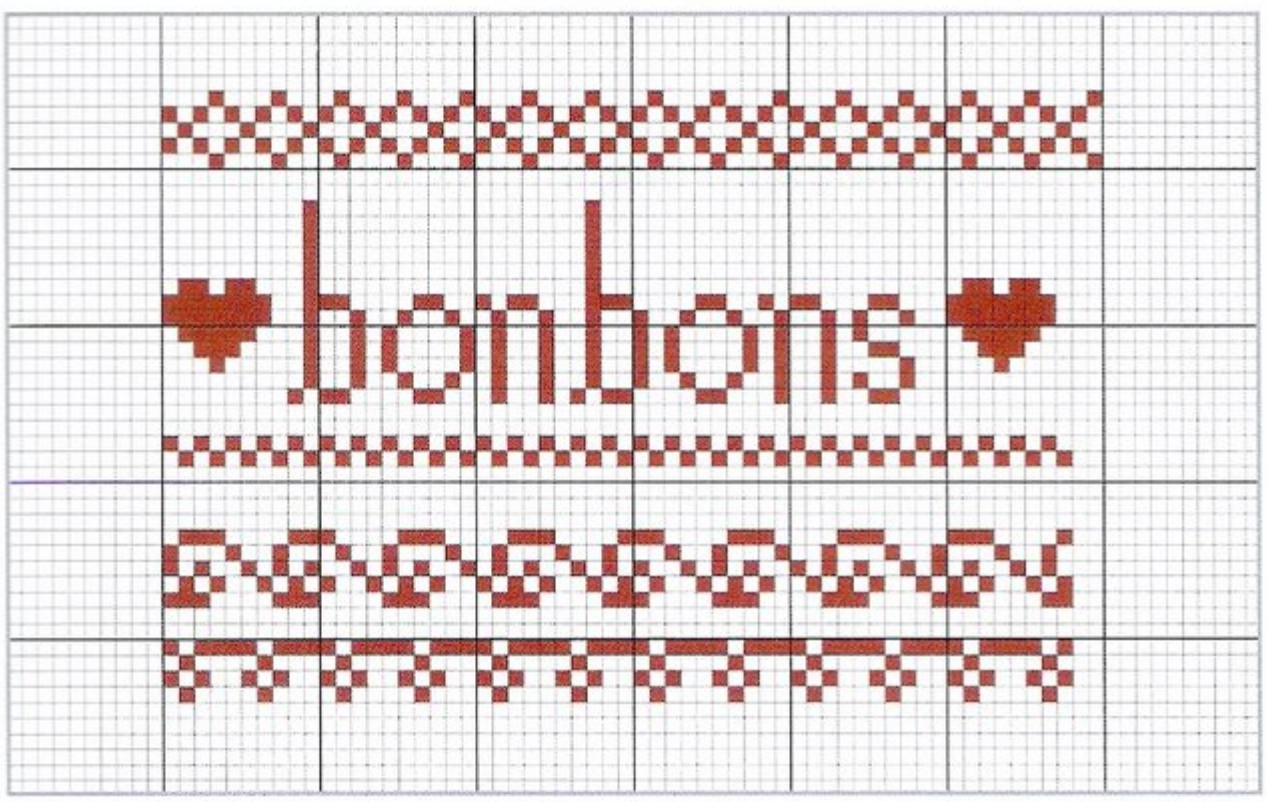

3722

Le chemisage

Avec un cutter, ouvrez une fenêtre de 9,6 x 11,8 cm dans le dessus d'abattant en bristol, à 1,5 cm des bords.
Alignez le fond, le dos et le dessus d'abattant sur 45 x 16 cm de tissu fantaisie, en les espaçant de 0,5 cm et en laissant 1,3 cm de tissu tout autour (voir schéma ci-contre).
Au centre du bristol évidé, ouvrez le tissu à 1 cm des bords en visant les angles avec un cutter, et rabattez le centimètre flottant au dos du bristol.
Encollez le dos de la fenêtre et posez la vitre dessus. Laissez sécher.
Biaisez les angles à 0,3 cm des angles en carton, rembordez pan par pan sur l'ensemble des éléments.
Coupez 14 x 4 cm de tissu fantaisie, glacez ses extrémités (voir page 9) et recoupez nettement à 12 cm. Collez cette bande entre le dos et l'abattant vitré ; elle servira de charnière.
Collez le croquet de velours rose tout autour de la vitre, de manière à laisser apparaître les picots sur le périmètre intérieur de la fenêtre.
Ouvrez une fenêtre de 9,8 x 12 cm dans le dessous d'abattant en bristol, à 1,4 cm des bords. Gainez-le avec 15 x 17 cm de tissu fantaisie. Ouvrez le tissu au centre de la fenêtre, en visant les angles avec un cutter, à 1 cm des bords, et rembordez les quatre pans de tissu au dos.
Biaisez les angles extérieurs du bristol et rembordez les quatre pans de tissu au dos. Collez-le au dos de la vitre, en le centrant bien par rapport à la fenêtre du dessus d'abattant en prenant le croquet de velours rose « en sandwich ».
Assemblez la boîte et le chemisage : collez le fond de la boîte et son dos sur le fond et le dos du chemisage. Laissez sécher et emplissez de bonbons !

> *Assemblage des éléments du chemisage*

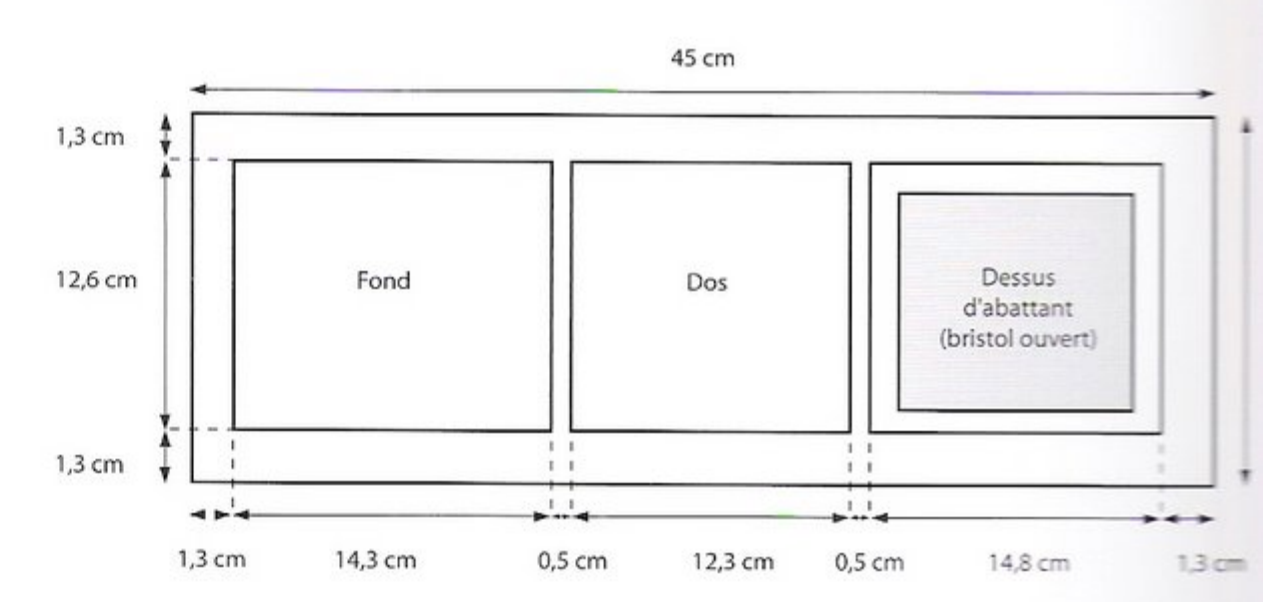

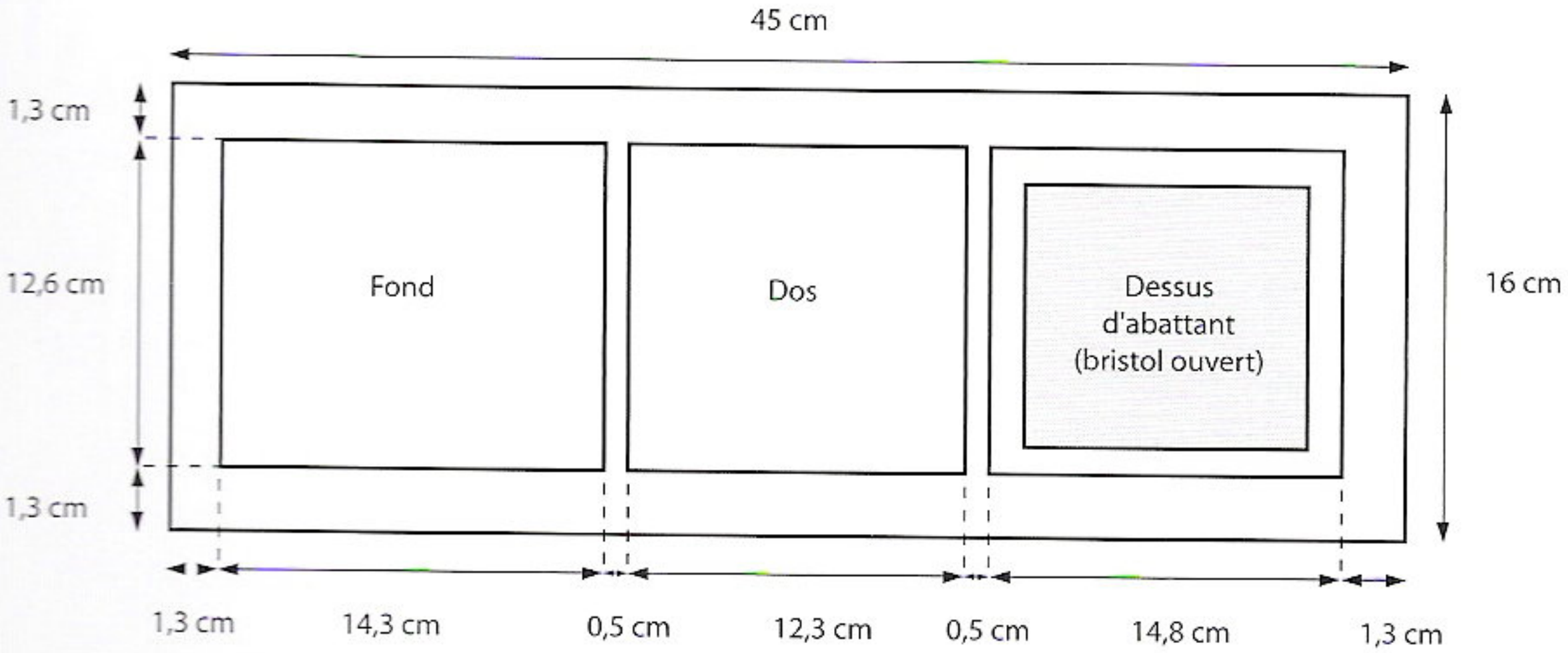
45 cm
1,3 cm
12,6 cm
1,3 cm
16 cm
Fond
Dos
Dessus
d'abattant
(bristol ouvert)
1,3 cm
14,3 cm
0,5 cm
12,3 cm
0,5 cm
14,8 cm
1,3 cm

La tirelire

Cette boîte est idéale pour apprendre aux enfants à gérer leur argent. Ils pourront trier leurs sous en fonction de leurs priorités ; peut-être le casier des bonbons sera-t-il le plus rempli…

Matériel

Textile

- 50 cm de tissu fantaisie (en 1,20 m de large)
- 25 x 25 cm de lin ivoire 12 fils/cm
- 1 échevette de fil à broder Mouliné DMC : rouge 816, bleu 932
- 2 galons bleu ciel de 17 cm
- 68 cm de mini croquet ivoire
- 8 cm de galon blanc et rouge

Cartonnage

- 1/2 planche de carton de 2,5 mm
- 1/2 feuille de bristol
- Kraft
- Boîte à outils

Accessoires

- 4 petits boutons de nacre

Plan de coupe

Carton de 2,5 mm

- 1 fond de 15 x 15 cm
- 2 grands côtés de 15 x 5 cm
- 2 petits côtés de 14,5 x 5 cm
- 2 cloisons intérieures de 14,5 x 4,5 cm
- 1 couvercle de 14,3 x 14,3 cm

A.B
EXERCISE B
(大 搖)
Bonbons
Sorties
mes petits sous...
Cadeaux
Jouets

La boîte

Montez la boîte comme une boîte simple (voir page 10). Collez les grands côtés sur le fond en carton, puis insérez les petits côtés. Kraftez les arêtes et bullez avec du bristol (voir page 10).
Gainez l'extérieur de la boîte en « aller et retour » (voir page 11) avec 62 x 12 cm de tissu fantaisie. Faites des coins à onglet en bas, et rembordez le centimètre flottant sous la boîte. Coupez des languettes dans les angles du haut (voir page 11), collez-les à l'intérieur de la boîte, puis rabattez et collez chaque pan de tissu du haut à l'intérieur de la boîte en biaisant dans les coins la partie du tissu qui sera collée au fond de la boîte.
Dessous : gainez 14,5 x 14,5 cm de bristol avec 16,5 x 16,5 cm de tissu fantaisie. Rembordez tous les côtés. Collez-le sous la boîte.
Fond intérieur : gainez 14,3 x 14,3 cm de bristol (ajustez si besoin) avec 16,5 x 16,5 cm de tissu fantaisie. Rembordez tous les côtés. Collez-le au fond de la boîte.

Les cloisons intérieures

Ajustez les cloisons en carton, et découpez une fente suivant les schémas ci-contre. Gainez-les en « aller et retour » (voir page 11) avec 16,5 x 11 cm de tissu fantaisie (voir schémas ci-dessous). Coupez l'excédent de tissu à ras, et incisez le tissu au niveau de la fente.
Imbriquez les fentes des cloisons l'une dans l'autre, encollez toutes les tranches de carton non gainées de tissu (celles des extrémités et du dessous), et placez l'ensemble avec précaution dans la boîte, en vérifiant que les cloisons soient bien parallèles aux côtés.

Le couvercle

Sur le couvercle en carton, dessinez quatre carrés de mêmes dimensions au milieu desquels vous découperez des fentes en suivant le schéma ci-contre.
Centrez un bristol de 14 x 14 cm dessous, reproduisez-y les fentes, et ouvrez-les au cutter en coupant 1 mm de plus de chaque côté, pour prendre en compte l'épaisseur du tissu.
Brodez la grille ci-contre au point de croix sur le lin ivoire en 1 brin sur 2 fils de trame, sauf les noms des casiers, à broder en 1 brin sur 1 fil de trame.
Collez la broderie sur le couvercle en carton, en centrant les fentes au-dessus du nom des casiers. Coupez l'excédent de lin à 1 cm des bords, biaisez les angles et rembordez tous les côtés. Collez le mini croquet ivoire tout autour, à 0,2 cm des côtés et à 0,5 cm du haut et du bas. Collez un galon bleu ciel au-dessus et en-dessous de la broderie. Collez un bouton de nacre aux quatre coins du couvercle, sur les galons.
Retournez le carton et ouvrez le tissu au cutter au niveau des fentes, en visant les angles. Rembordez le lin sur la tranche de carton des fentes en vous aidant d'un plioir.
Gainez le bristol de la même façon, puis rembordez les quatre côtés et les quatre fentes. Collez le bristol au dos du carton, en faisant coïncider les fentes, et en prenant 8 cm de galon blanc et rouge plié en deux « en sandwich » entre les deux, sur le haut du couvercle. Cela permettra d'ouvrir le couvercle.

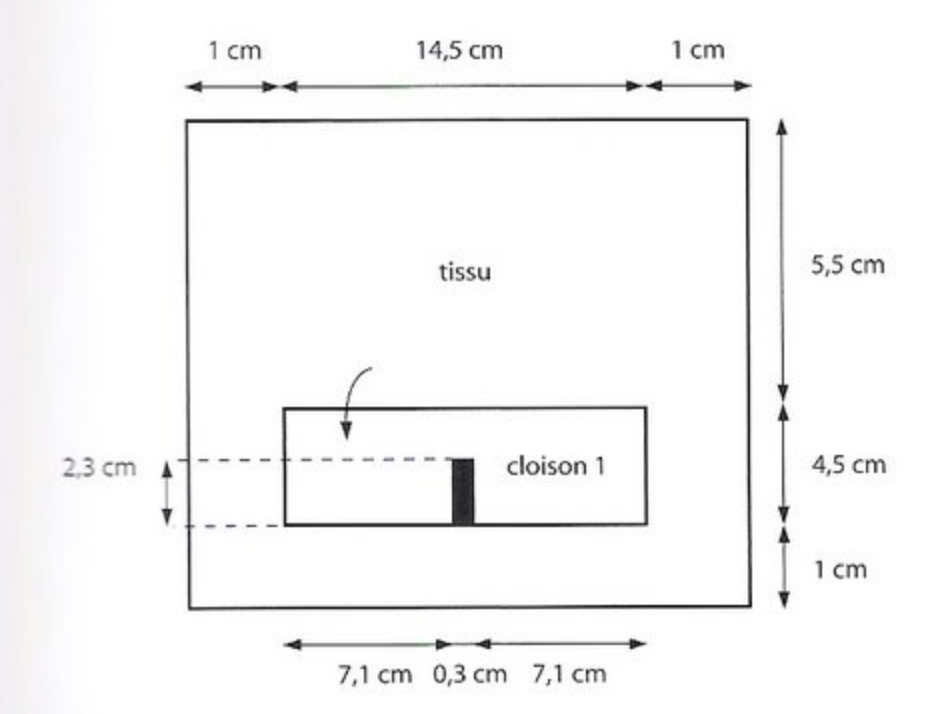

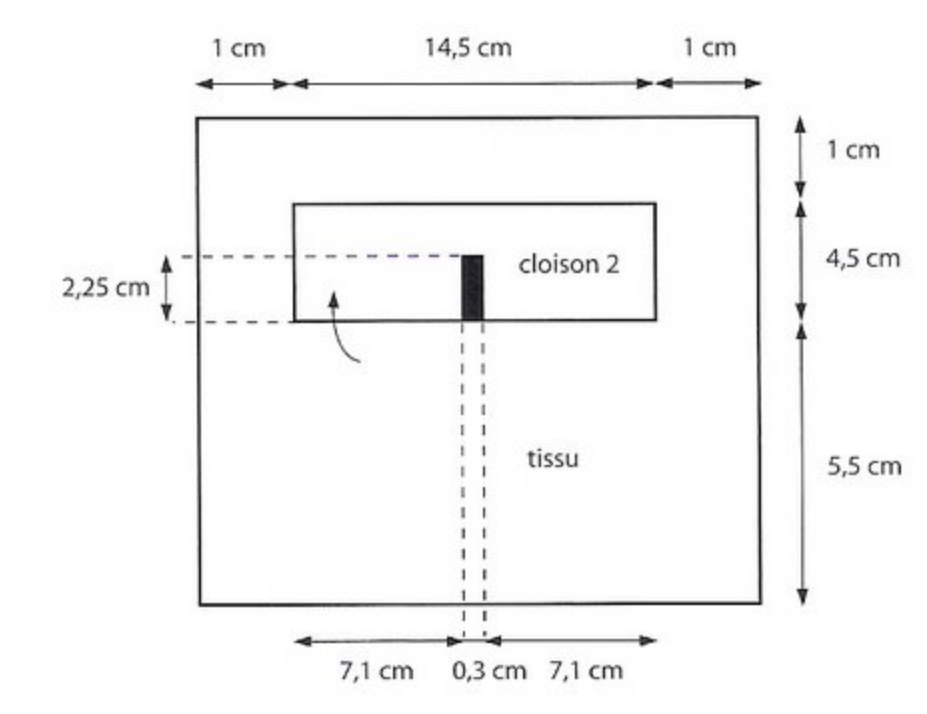

> *Découpe des fentes et gainage des cloisons intérieures*

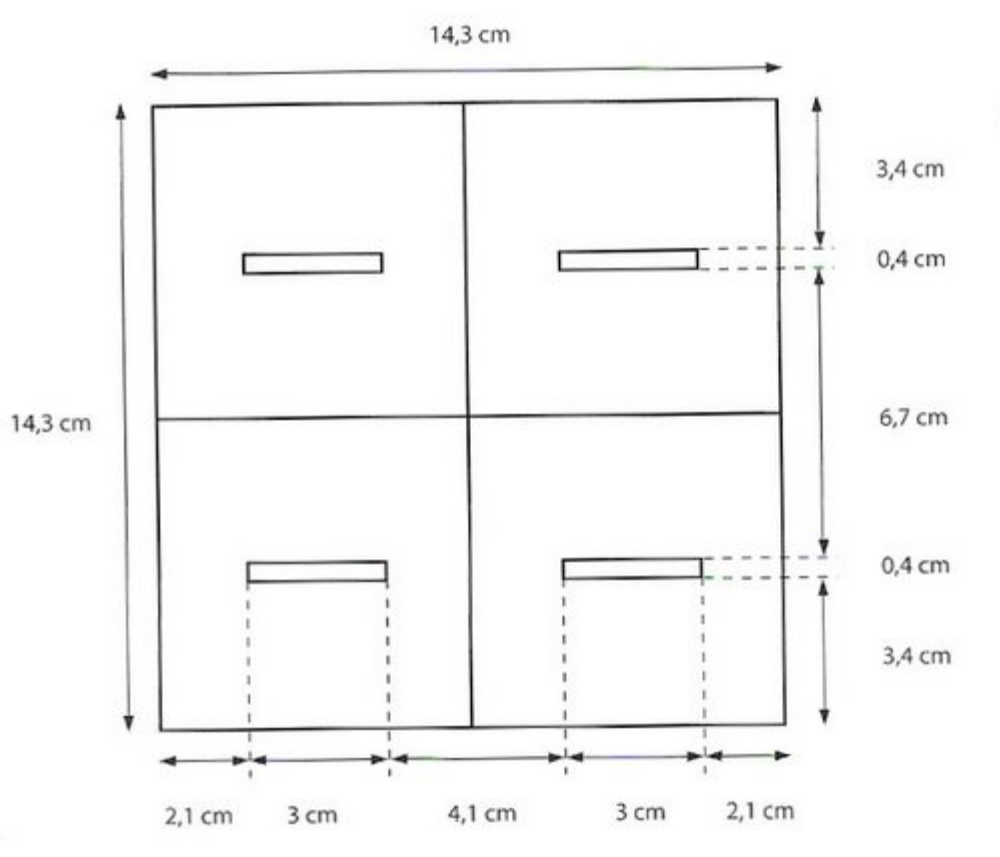

> *Découpe des fentes du couvercle*

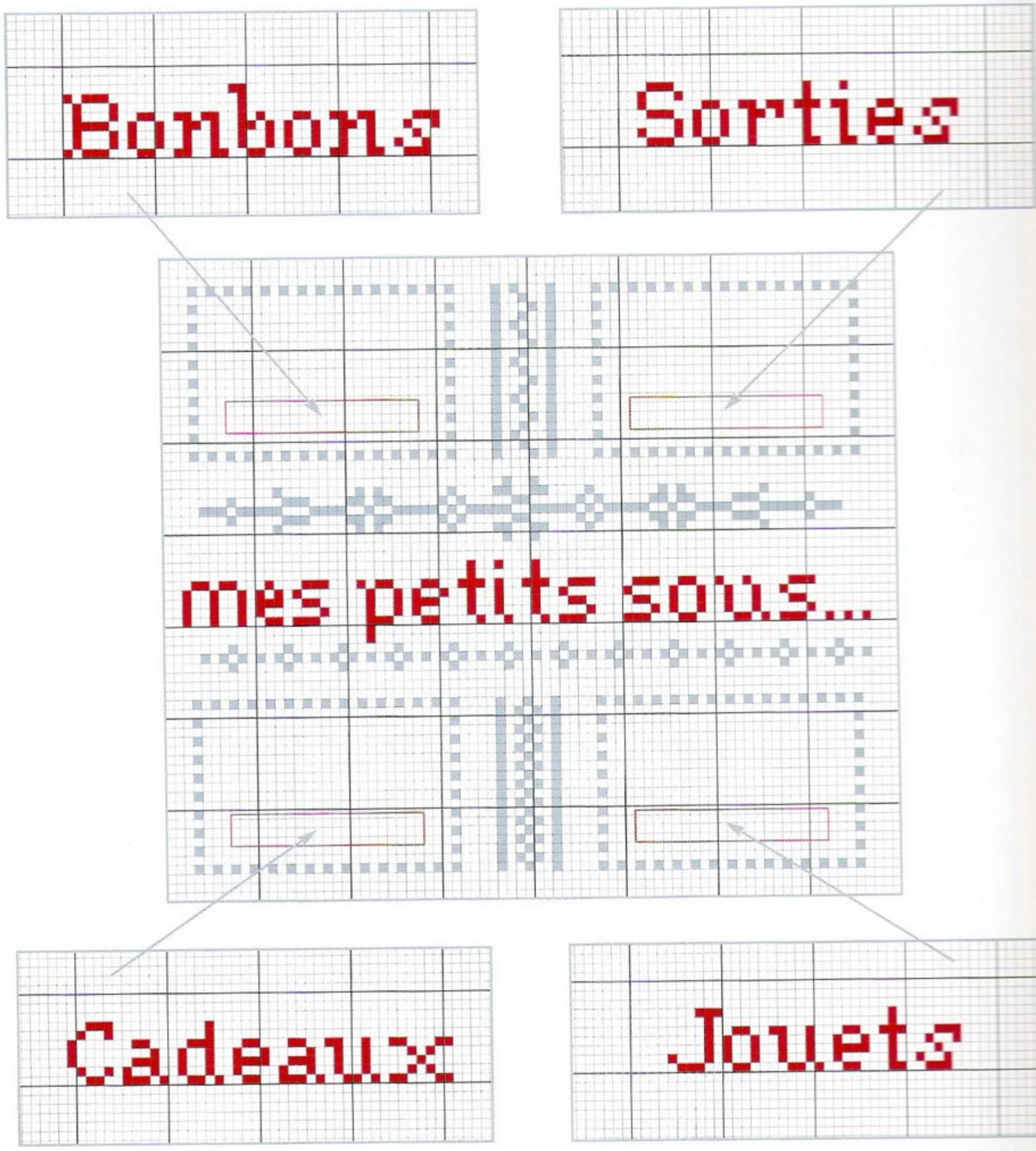

816

932

Remerciements

Merci à Perrette Samouïloff, pour ses grilles des projets « Ma petite école », « Pot à crayons », « Poubelle de bureau » et « Meuble à tiroirs ».

Quelques adresses utiles :

L'éclat de verre
(pour tout le matériel de cartonnage)
retrouvez toutes les adresses sur
http://www.eclatdeverre.com

Fleur de lin et bouton d'or
(pour les boutons, les dentelles et les galons)
Tél. : 02 96 85 05 87
E-mail : info@fleurdelinetboutondor.fr

Au ver à soie
(pour les soies d'Alger et de Paris)
E-mail : info@auverasoie.com

Et retrouvez Sylvie et ses créations « **Des histoires à broder** » sur son site :
http://www.deshistoiresabroder.com

Titres des mêmes auteurs :

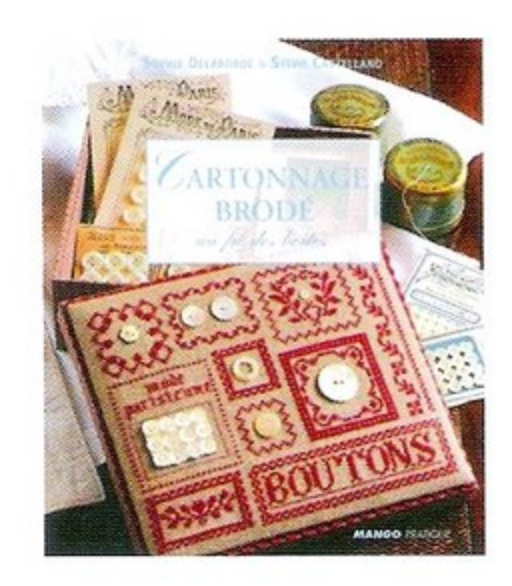

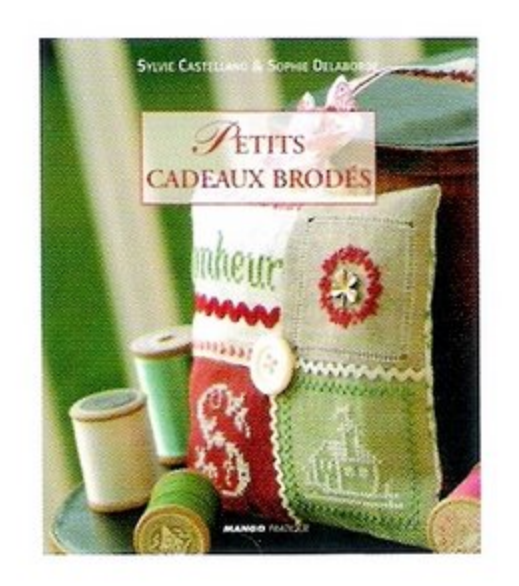

Consacré au monde de l'enfance, ce quatrième livre de Sophie Delaborde et Sylvie Castellano propose de créer des projets dédiés aux jeux et à l'imaginaire de tous les enfants.

Jolies boîtes à perles ou à bonbons, matériel de bureau pour petite fille modèle, étagère à dînette ou petit théâtre, malle à indiens ou tour de soldats… comblez vos enfants en choisissant le projet qui leur correspond le mieux !
Pour les plus petits, quoi de plus amusant qu'une Arche de Noé à remplir d'animaux et à faire rouler à travers toute la maison…

Entrez dans cet univers de rêve et de poésie, et emplissez leurs salles de jeux, chambres et bureaux d'objets inédits et personnalisés, pour leur plus grand bonheur.
Un livre à la portée de tous !

Ref. 14354/1 20 € TTC France
ISBN 10 : 2-84270-574-2
ISBN 13 : 9-78-2-84270-574-9
9 782842 705749