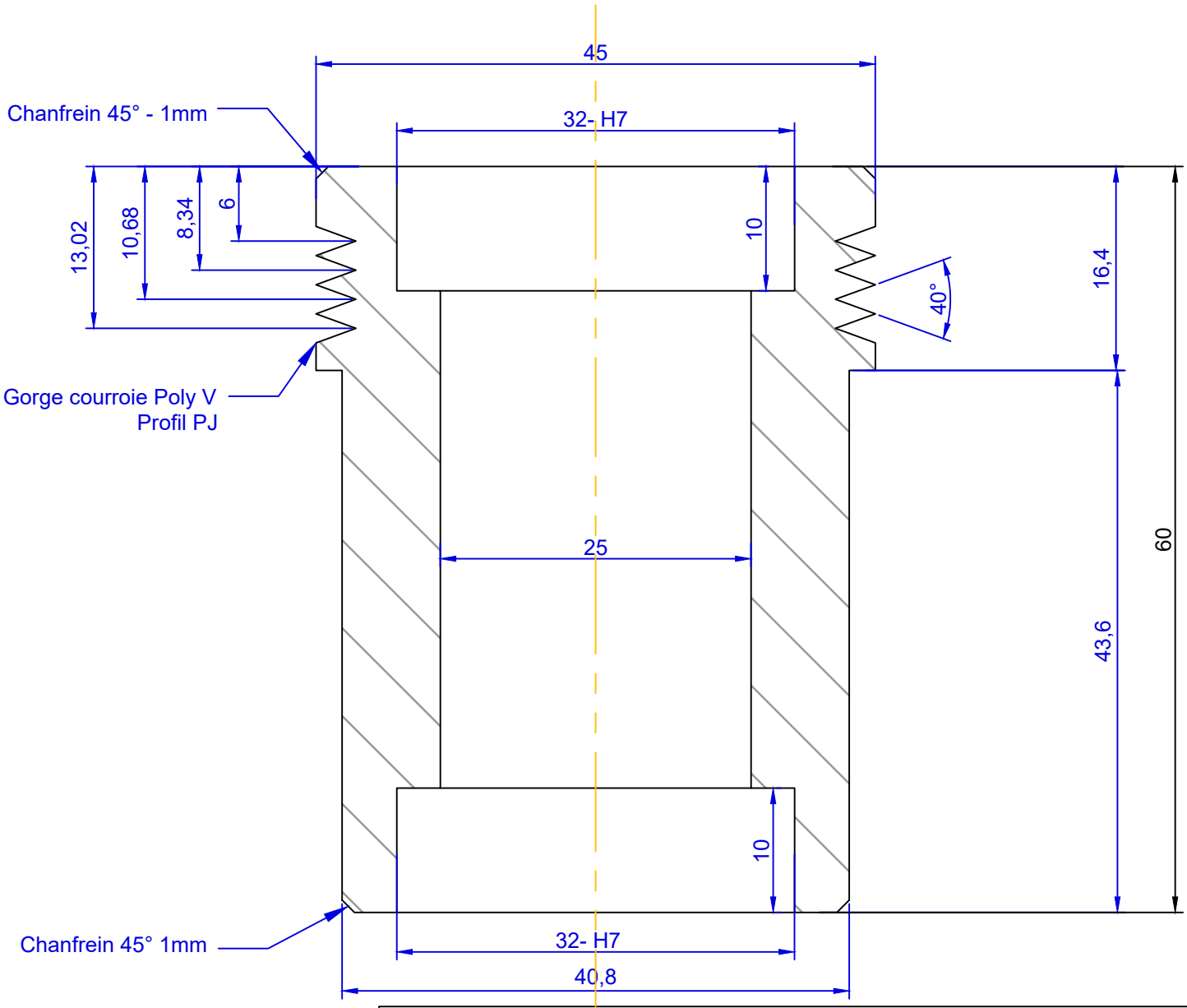

Nom pièce: Poulie pivot

Descriptif: Poulie en aluminium avec 4 gorges pour une courroie poly-V et avec 2 alésage recevant des roulement 7201.

Pièce tournée en aluminium

Nuance: Aluminium 2017A

Détail gorge polyV PJ

PROFIL POULIE		PJ
α	[°]	40 ± 0.5
P	[mm]	2.34 ± 0.03
Tolérance sur ΣP		± 0.3
r_t mini.	[mm]	0.20
r_b maxi.	[mm]	0.40
f mini.	[mm]	1.8
d_b	[mm]	1.5 ± 0.01
$2x = d_z - d_e$	[mm]	0.23

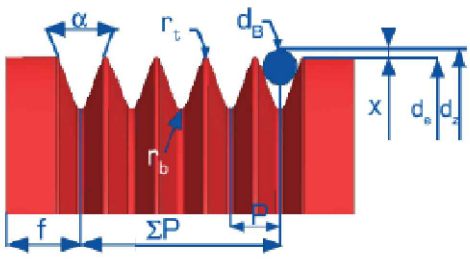

Far away - Plan

Poulie pivot - Plan fabrication

Echelle: 2:1 - A4

Date: 06/04/2021 19:35:21

-