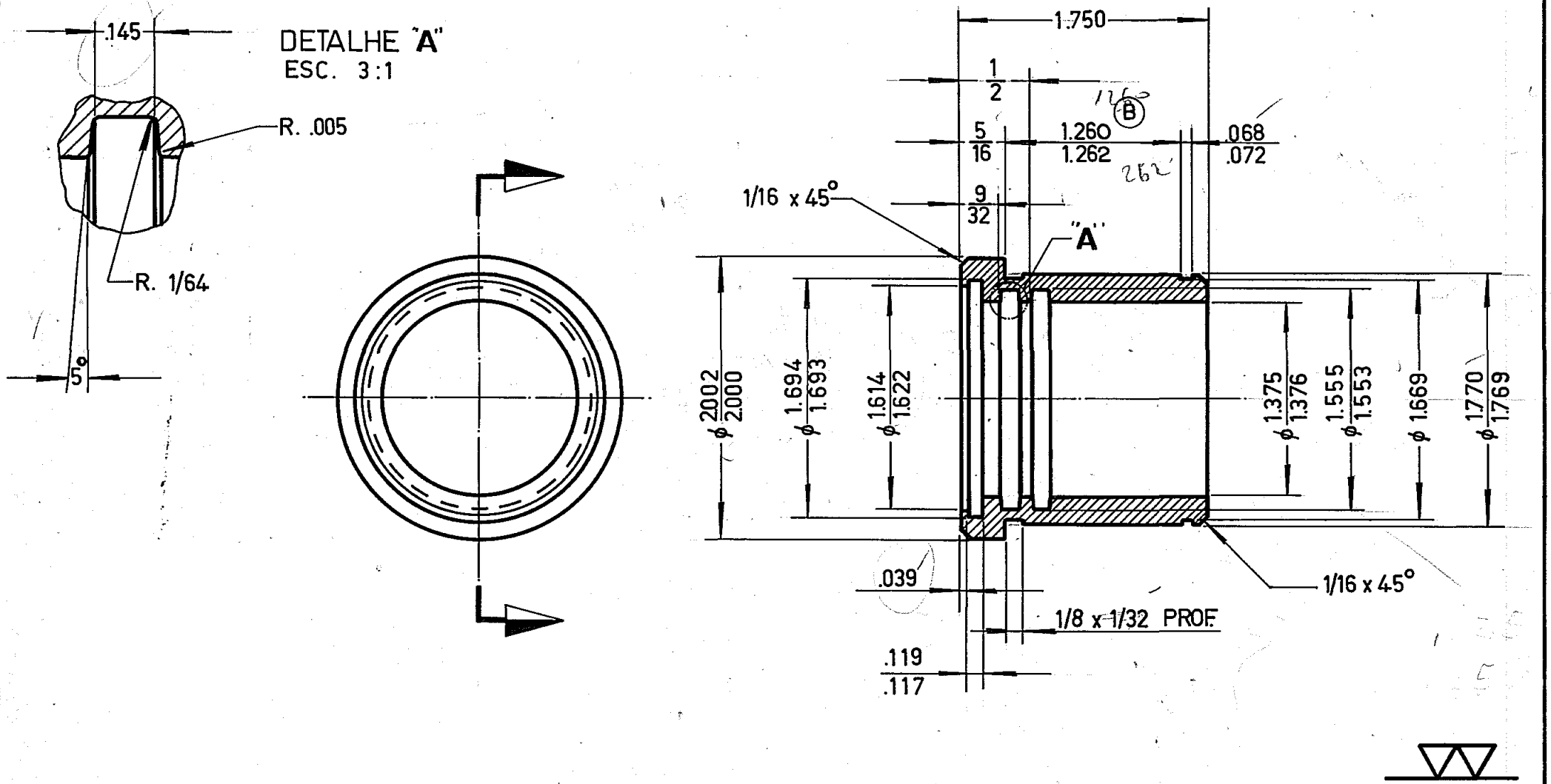

B	ERA: 1.261 / 1.263	ITEM	DATA: 21-09-87	VIDROS VITON LTDA	DES.
			TOLERANCIAS STANDARD PARA SUPERFICIES USINADAS SEM TOLERANCIA INDICADA	MAT. BRONZE TM-620 (A)	VER. / APROV.
		REVISÃO	DIMENSÃO EM: DECIMAL ± 005"	NOME DO CONJ. MANCAL DA CREMALHEIRA	N.º DO CONJ. VVM-376
			FRAÇÃO: DE 0" ATÉ 5" ± 1/64; DE 5" ATÉ 24" ± 1/32; ACIMA DE 24" ± 1/16	NOME DA PEÇA BUSHING	N.º DA PEÇA 191-20708
RICARDO	30-10-95	DATA		TRAT. TERM. / ESCALA 1:1	N.º DO DES.

FOLHA 8 (L).