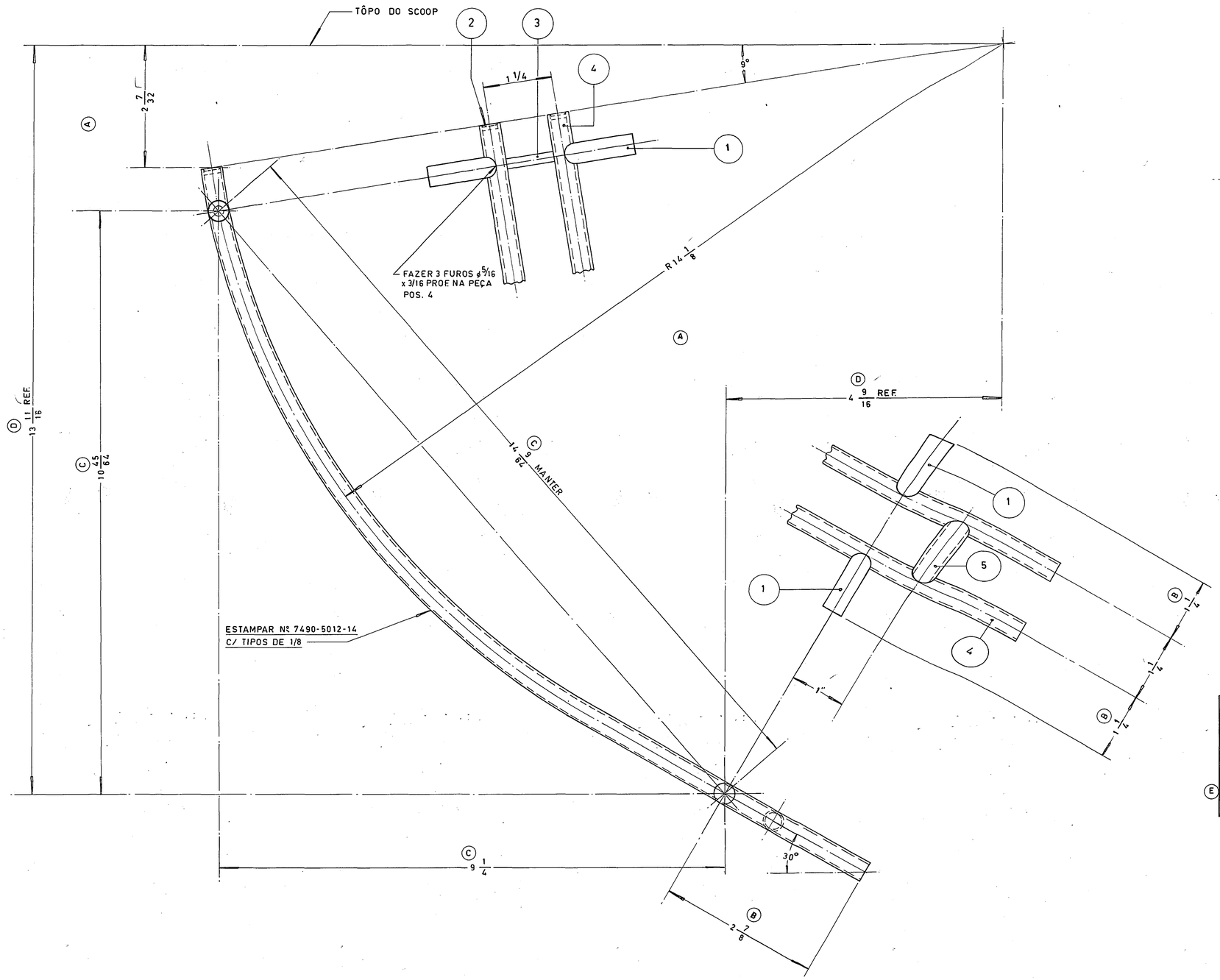

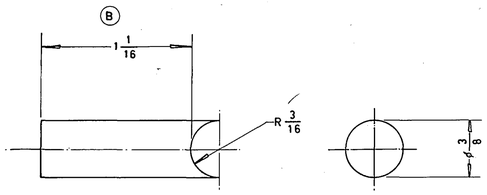

DETALHE DA PEÇA POS. 1
ESC. 2:1

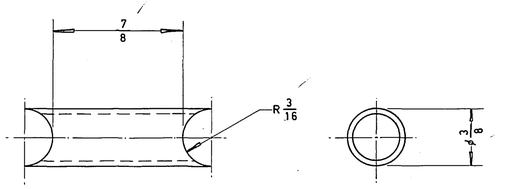

DETALHE DA PEÇA POS. 5
ESC. 2:1

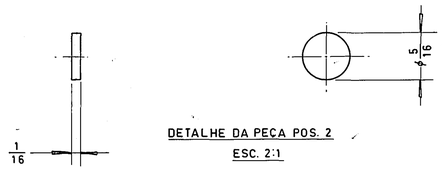

DETALHE DA PEÇA POS. 2
ESC. 2:1

OBS:

SOLDAR NAS JUNTAS - USAR DISP. VD-2060
FAZER TESTE DE VAZAMENTO DE ÁGUA

QTD.	POS.	MATERIAL
1	5	TUBO DE AÇO INOXIDÁVEL ø 9.53 mm. x 0.89 mm. PAREDE x 1 1/4 COMP.
2	4	TUBO DE AÇO INOXIDÁVEL ø 9.53 mm. x 0.89 mm. PAREDE x 18 1/4 COMP.
1	3	AÇO SAE 1020 - ø 3/16 x 7/8
2	2	CHAPA DE AÇO SAE 1020
4	1	AÇO INOXIDÁVEL ø 3/8 x 1 1/4 COMPR.

NOTA!

ESTA PEÇA É USADA NOS SCOOPS:
523-5213
523-5213-700
523-5213-702
523-5215

ITEM	DESCRIÇÃO	DATA	REVISÃO
A	ELIM. COTA 3" E 13.13/16		
B	ERA 1.5/16, 1.1/2 E 4"	15-3-89	P.K.
C	ACRESC.		
D	ERA 4.5/8 E 13 5/8		
E	ERA. TUBO AÇO INOX	16.9.94	

DATA: 30-08-85
TOLERÂNCIAS STANDARD PARA SUPERFÍCIES USINADAS SEM TOLERÂNCIA INDICADA
DESLAVE ± 0.5"
FINIÇÃO
DE 0" ATÉ 5" ± 1/64
DE 5" ATÉ 24" ± 1/32
ACIMA DE 24" ± 1/16

VIDROS VITON LTDA.
SAT. VIDE LISTA
DELIVERY EQUIPMENT D.G.
8 SECT. IN LINE I.S. MACH.
SCOOP COLLING TUBE
PEÇA
TRAT. TERM.
ESCALA 1:1

DES.
VER.
APROV.
Nº DO DIM. 191-D-6613
Nº DA PEÇA 7490-5012-14
Nº DO DES.

FOLHA 17 (L)