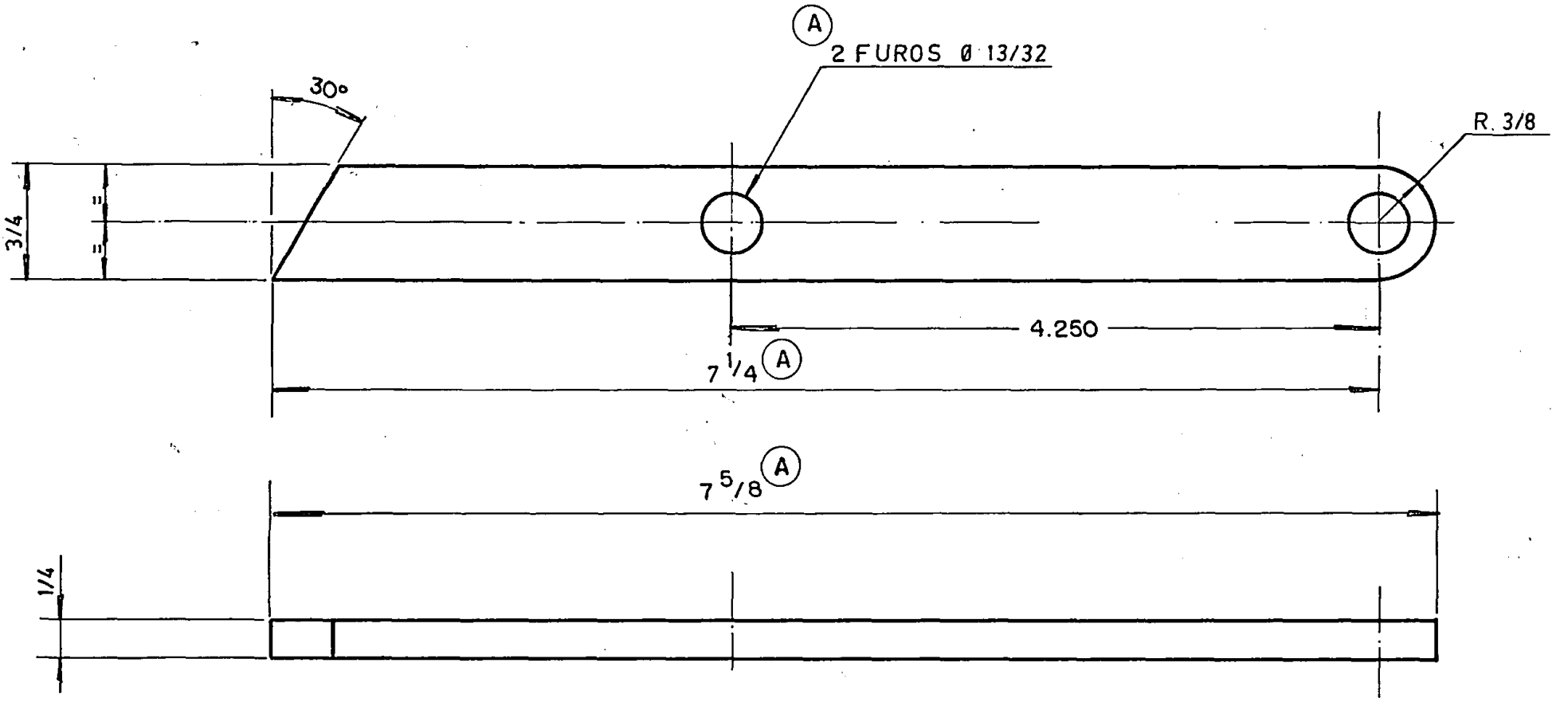

ERA: 7.1/2, 8. 1/4, 3 FUROS	A	DATA 07 - 06 - 85	VIDROS VITON LTDA.	DES.
		TOLERÂNCIAS STANDARD PARA SUPERFÍCIES USINADAS SEM TOLERÂNCIA INDICADA	MAT. AÇO SAE 1020	V.
		DE ... ± .005"	NOME DO CONJ. CAIXA DE VENT. FINAL	N.º DO 7490-5026 CONJ. -100
		FRAÇÃO DE 0" ATÉ 5" ± 1/64 DE 5" ATÉ 24" ± 1/32 ACIMA DE 24" ± 1/16	NOME DA PEÇA PINO DE ARTICULAÇÃO	N.º DA 7490-5026 PEÇA -3
7/7/00	DATA	REVISÃO	TRAT. TERM. ESCALA 1:1	N.º DO DES.

FOLHA-6 (L)