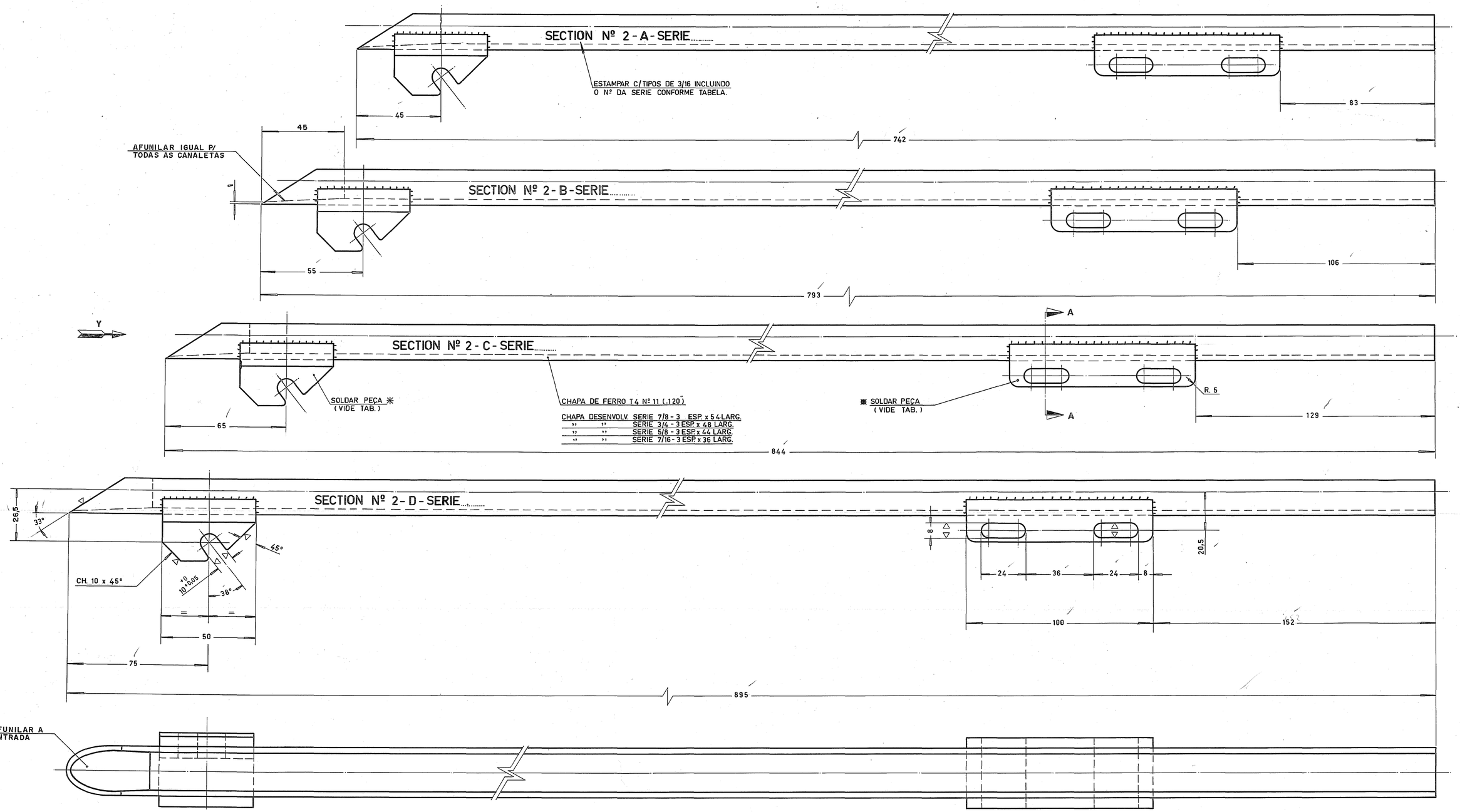

PUNÇÃO VD-1829-30
CALÇO VD-1829-34
RÉGUA VD-1829-13

PUNÇÃO VD-1829-31
CALÇO VD-1829-35
RÉGUA VD-1829-13

PUNÇÃO VD-1829-29
CALÇO VD-1829-33
RÉGUA VD-1829-13

PUNÇÃO VD-1829-28
CALÇO VD-1829-32
RÉGUA VD-1829-13

SEÇÃO	POSIÇÃO	SÉRIE	"R"	SÉRIE	"R"	SÉRIE	"R"	SÉRIE	"R"
Nº 2	A	5/8	8	3/4	9,5	7/8	11	7/16	5,5
Nº 2	B	5/8	8	3/4	9,5	7/8	11	7/16	5,5
Nº 2	C	5/8	8	3/4	9,5	7/8	11	7/16	5,5
Nº 2	D	5/8	8	3/4	9,5	7/8	11	7/16	5,5
USAR PEÇAS ✳		VE-1978		VE-1979		VE-1980		VE-1977	
✳		VE-1689		VE-1690		VE-1691		VE-1688	

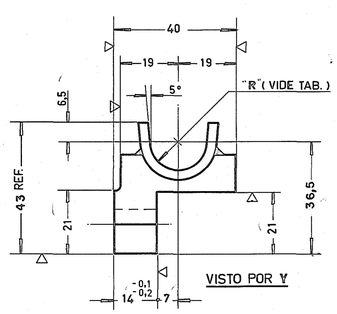

VISTO POR Y

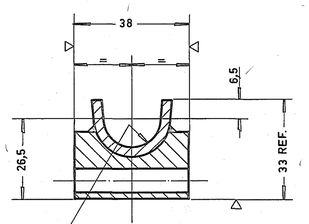

ESTAS SUPERFÍCIES INTERNAS DEVEM SER PERFEITAMENTE LISAS P/ACEITAR SOMENTE POLIMENTO.

CORTE-AA

NOTAS:
SOLDAR NAS JUNTAS
MEDIDAS EM MILIMETROS.

REF. STA. MARINA - 271.09.51.016

∿ (▽)

DATA: 22-04-86	VIDROS VITON LTDA.		DES.
TOLERÂNCIAS STANDARD PARA SUPERFÍCIES USINADAS SEM TOLERÂNCIA INDICADA	MAT. VIDE ANOTAÇÕES		VER.
DECIMAL ± 005"	NOME DO CONJ. MÁQUINA I.S. TIPO E 5 SEÇÕES - Q.G.		Nº DO CONJ.
FRAÇÃO DE 0" ATÉ 5" ± 1/64; DE 5" ATÉ 24" ± 1/32; ACIMA DE 24" ± 1/16	NOME DA PEÇA CANALETAS - SEÇÃO 2		Nº DA PEÇA VE-1681
	TRAT. TERM.	ESCALA 1:1	Nº DO DES.

REDES. 29.8.89 CALÇO A
DATA REVISÃO ITEM

FOLHA 3 (ROLO 47)