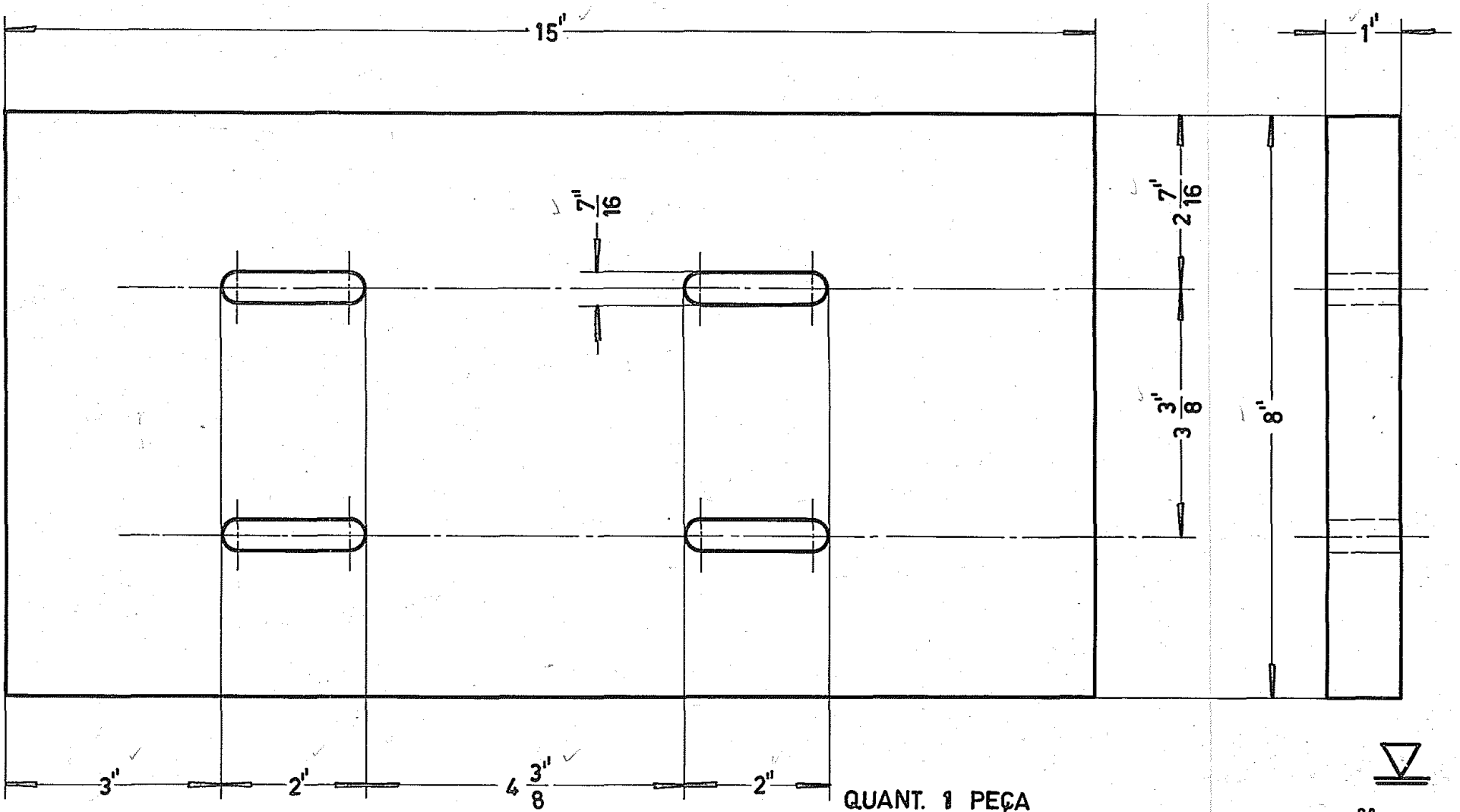

QUANT. 1 PEÇA

ITEM / REVISÃO / DATA	DATA. 12-7-74	VIDROS VITON LTDA.	DES.
	TOLERANCIAS STANDARD PARA SUPERFÍCIES USINADAS SEM TOLERANCIA INDICADA		VER. Caballeria
	DIMENSÃO EM: DECIMAL ± .005"	MAT. AÇO SAE 1020	APROV.
	FRAÇÃO DE 0" ATÉ 5" ± 1/64 DE 5" ATÉ 24" ± 1/32 ACIMA DE 24" ± 1/16	NOME DO CONJ. MECANISMO DA ESCOLHA AUTOMATICA	N.º DO CONJ. VME-181
		NOME DA PEÇA PLACA BASE	N.º DA PEÇA VE-660-2
		TRAT. TERM. / ESCALA 1/2"	N.º DO DES.