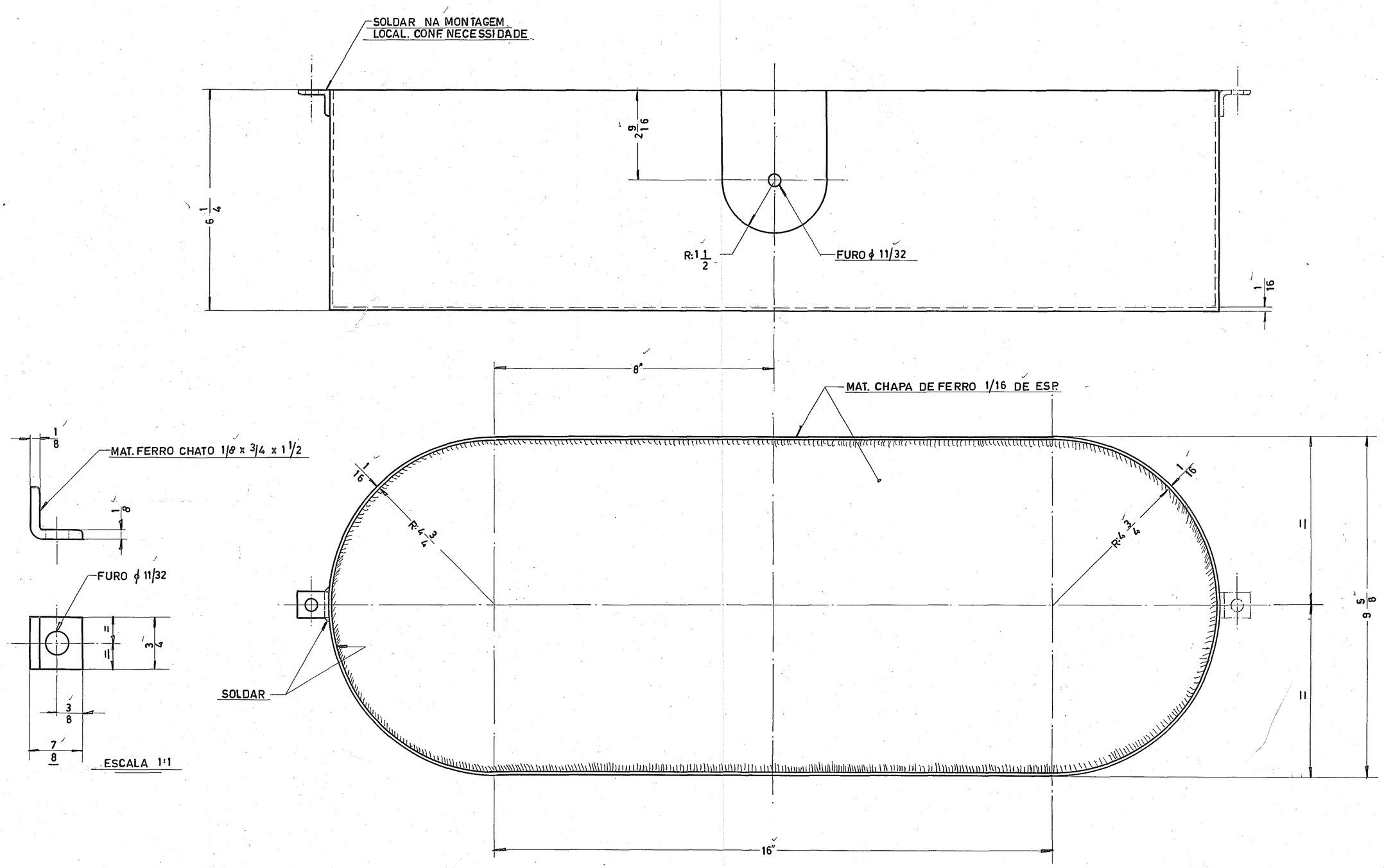

QUANT. PEÇA

DATA 24-11-75	VIDROS VITON LTDA.	DES. Carlos A. Dom.	
TOLERANCIAS STANDARD PARA SUPERFÍCIES USINADAS CFM TOLERANCIA INDICADA	VIDE ANOT.		
DECIMAL ± 0,5"	MECANISMO DA ESCOLHA AUTOMATICA	N.º DO CONJ. VME-181	
FRAÇÃO DE 0" ATÉ 5" ± 1/64 DE 5" ATÉ 24" ± 1/32 ACIMA DE 24" ± 1/16	PROTEÇÃO	N.º DA PEÇA VE-662	
	TRAT. TERM.	ESCALA 1/2	N.º DO DES.

FOLHA 222