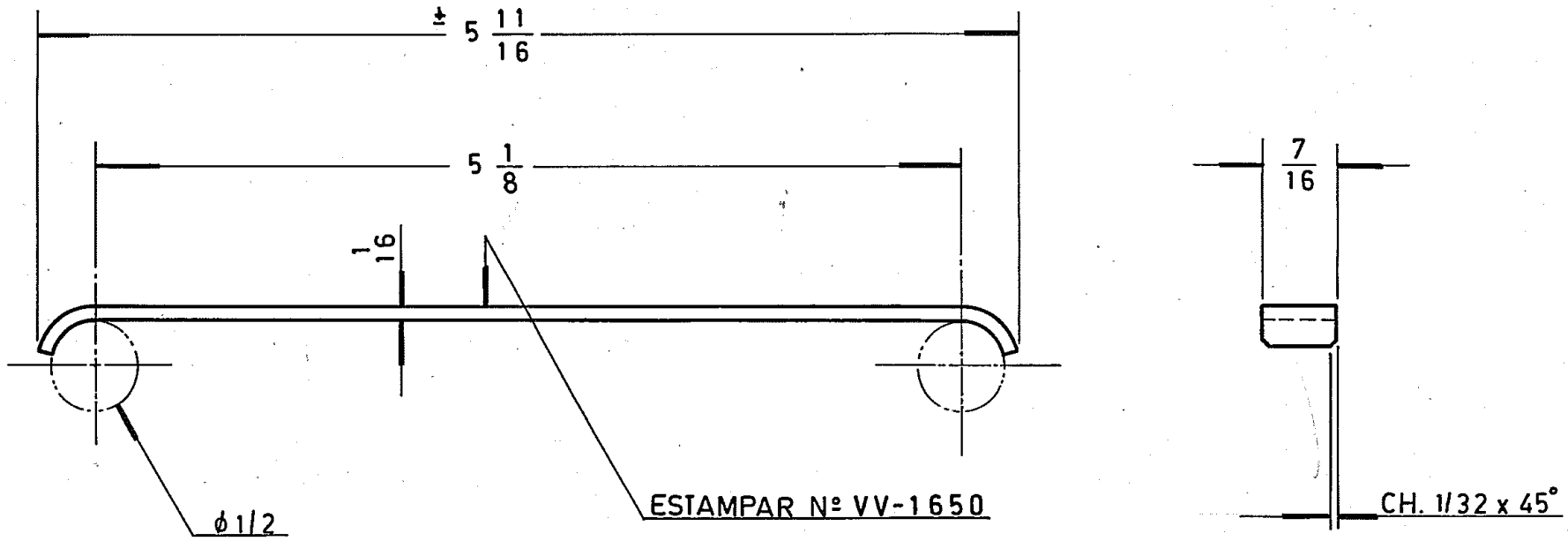

OPERAÇÕES

1ª DOBRAR

2ª TRATAMENTO TÉRMICO

OBS:

CHAPA DESENVOLVIDA 5 13/16

ITEM / DATA	DATA: TOLERANCIAS STANDARD PARA SUPERFICIES USINADAS SEM TOLERANCIA INDICADA	VIDROS VITON LTDA.	DES. / VER.
		MAT. AÇO P/ MOLA SAE 1070 80 (S/TEMP)	APROV.
	DIMENSÃO	BLOWHEAD & BAFFLE ARM D.G. 5" C.C.	N.º DO CONJ. VVM-260
	FRAÇÃO DE 0" ATÉ 5" ± 1/64 DE 5" ATÉ 24" ± 1/32 ACIMA DE 24" ± 1/16	BAFFLE HOLDING SPRING 5" C.C.	N.º DA PEÇA VV-1650
		TRAT. TERM. TEMPERAR E REVENIR 50 ÷ 52 RC — ESCALA	N.º DO DES.

FOLHA - 41 (M)