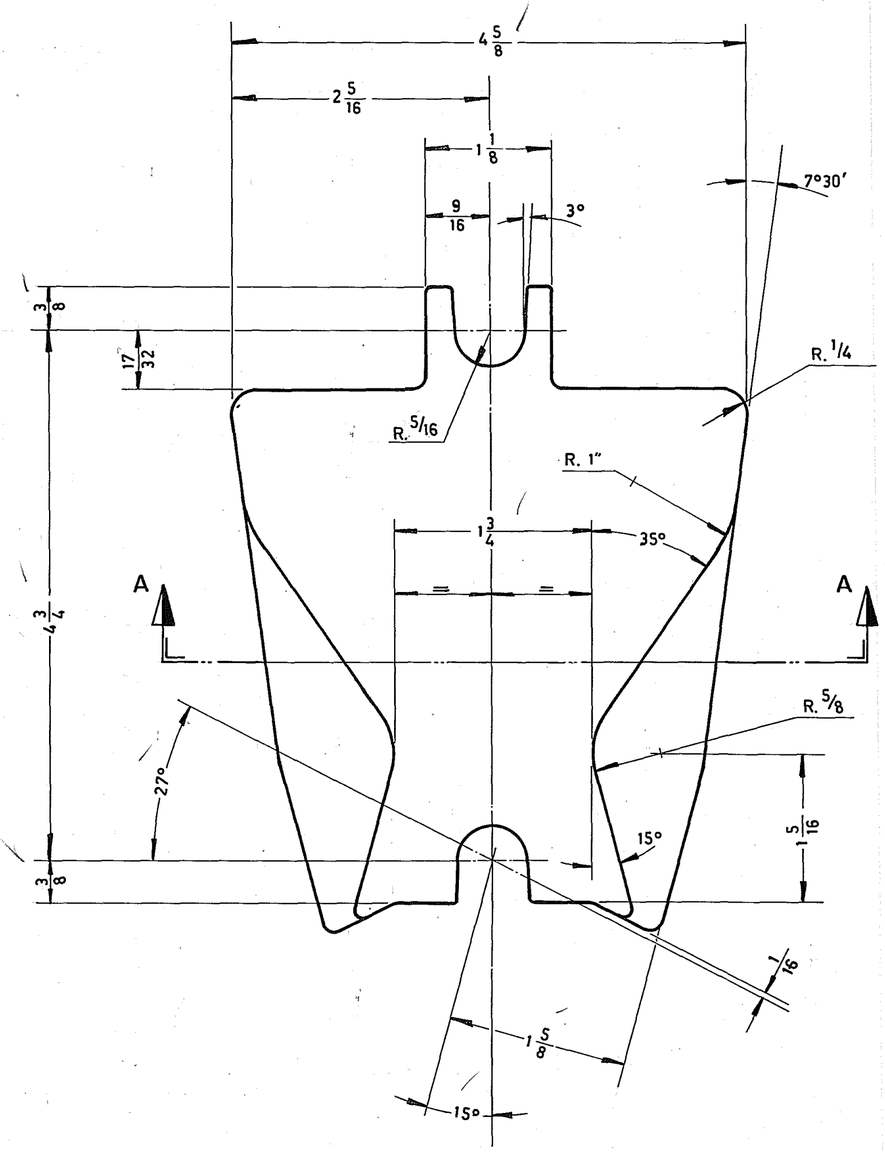

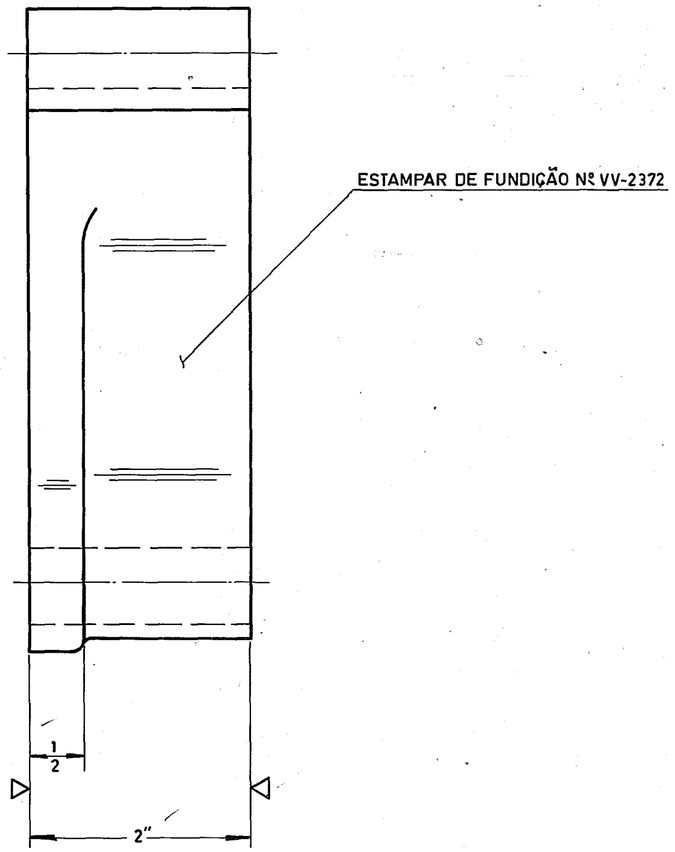

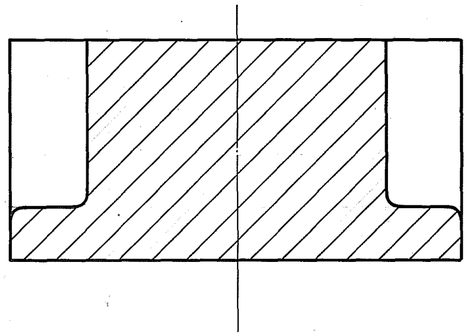

CORTE A-A

~(▽)

ITEM / DATA / V. AO	DATA: 10 - 07 - 86	VIDROS VITON LTDA.	DES.
	TOLERANCIAS STANDARD PARA SUPERFICIES USINADAS SEM TOLERANCIA	FERRO FUNDIDO	VER. / APROV.
	DIMENSÃO EM: DECIMAL ± 0,05"	WIND NOZZLES 5" C.C.	Nº DO CONJ. VVM-348
	FRAÇÃO: DE 0" ATÉ 5" ± 1/64; DE 5" ATÉ 24" ± 1/32; ACIMA DE 24" ± 1/16	COVER DOUBLE	Nº DA PEÇA VV-2372
		TRAT. TERM. / ESCALA 1:1	Nº DO DES.

REF. 500-567-5