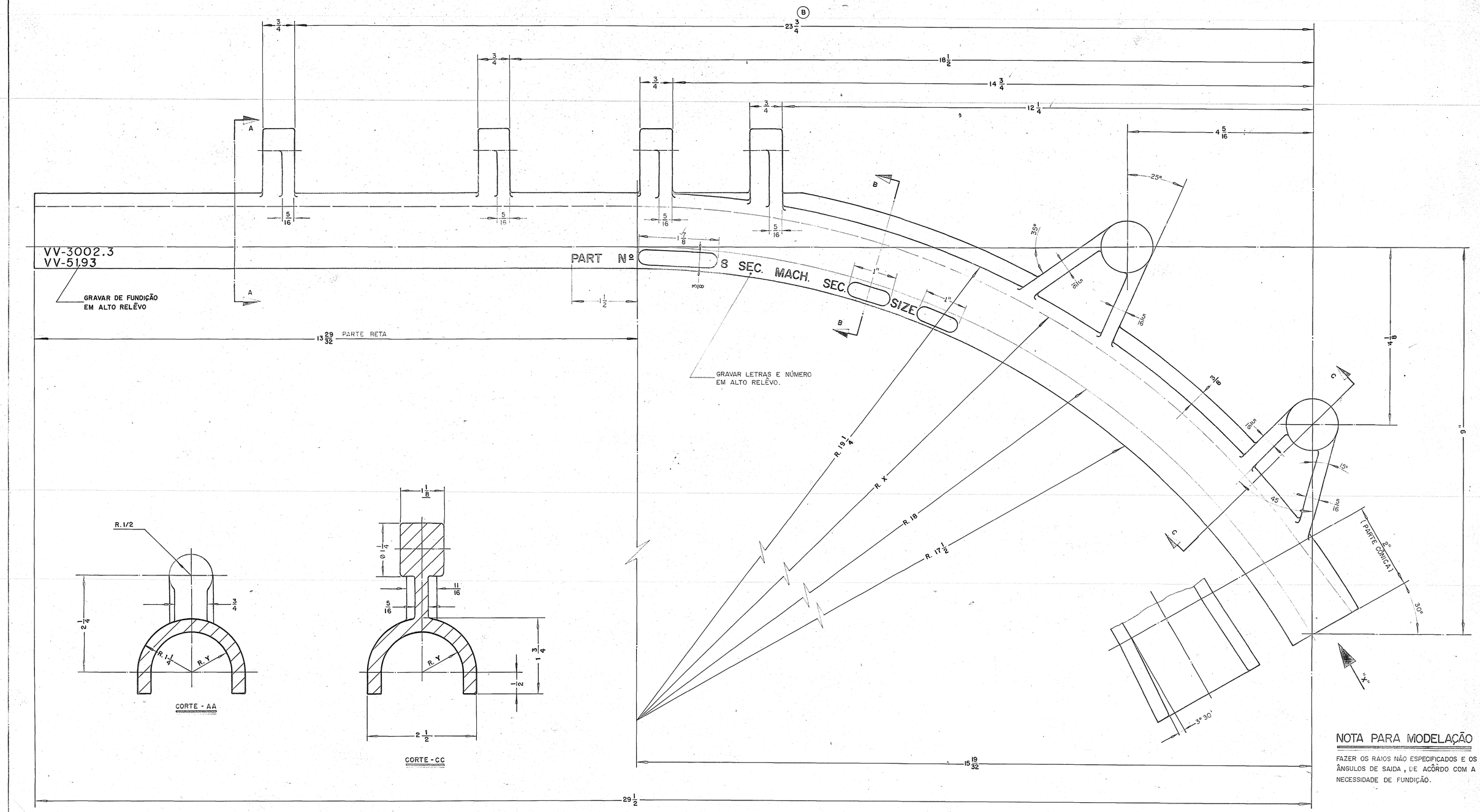

NOTA PARA MODELAÇÃO

FAZER OS RAIOS NÃO ESPECIFICADOS E OS ÂNGULOS DE SAIDA, DE ACÔRDO COM A NECESSIDADE DE FUNDIÇÃO.

					DESENHOS DE REFERÊNCIA DE PEÇAS USINADAS				
VV-5193	2"	1"	19"	1 5/16	23-7400	23-5183	23-7402 (A)	23-5183	191-15703
VV-3002	1 7/8	15/16	18 15/16	1 1/4	23-7399	23-5182	23-7401	23-5182	191-15391
VV-3003	1 3/4	7/8	18 7/8	1 3/16	191-15781	23-5181	191-15771	23-5181	191-15390
Nº DA PEÇA	TAMANHO	RAIO Y	RAIO X	RAIO W	S. G.			D. G.	

NOTA

NÃO ACRESCENTAR MATERIAL P/ USINAGEM ESTAS SUPERFÍCIES INTERNAS DEVEM SAIR PERFEITAMENTE LISAS DE FUNDIÇÃO. (PARA ACEITAR SOMENTE POLIMENTO)

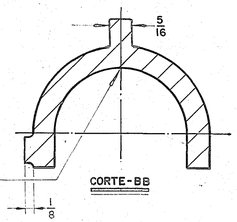

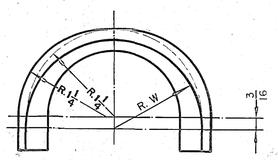

DESENHO PARA FUNDIÇÃO

B	DATA 19-12-88	VIDROS VITON LTDA.
A		F. FUNDIDO CINZENTO GG 15
		DELIVERY EQUIPMENT S.G. & D.G. 8 SECT. IN LINE I.S. MACHINE
		DEFLECTOR-SEÇ.-3&6-2&7-1&8
		191-D-6613 / 191-D-6646 / VIDE TABELA
		1:1

ERA: 23.1/2 — 26.10.99 — ACRESC. NUMEROS — 13.11.96

FOLHA 21 (K)