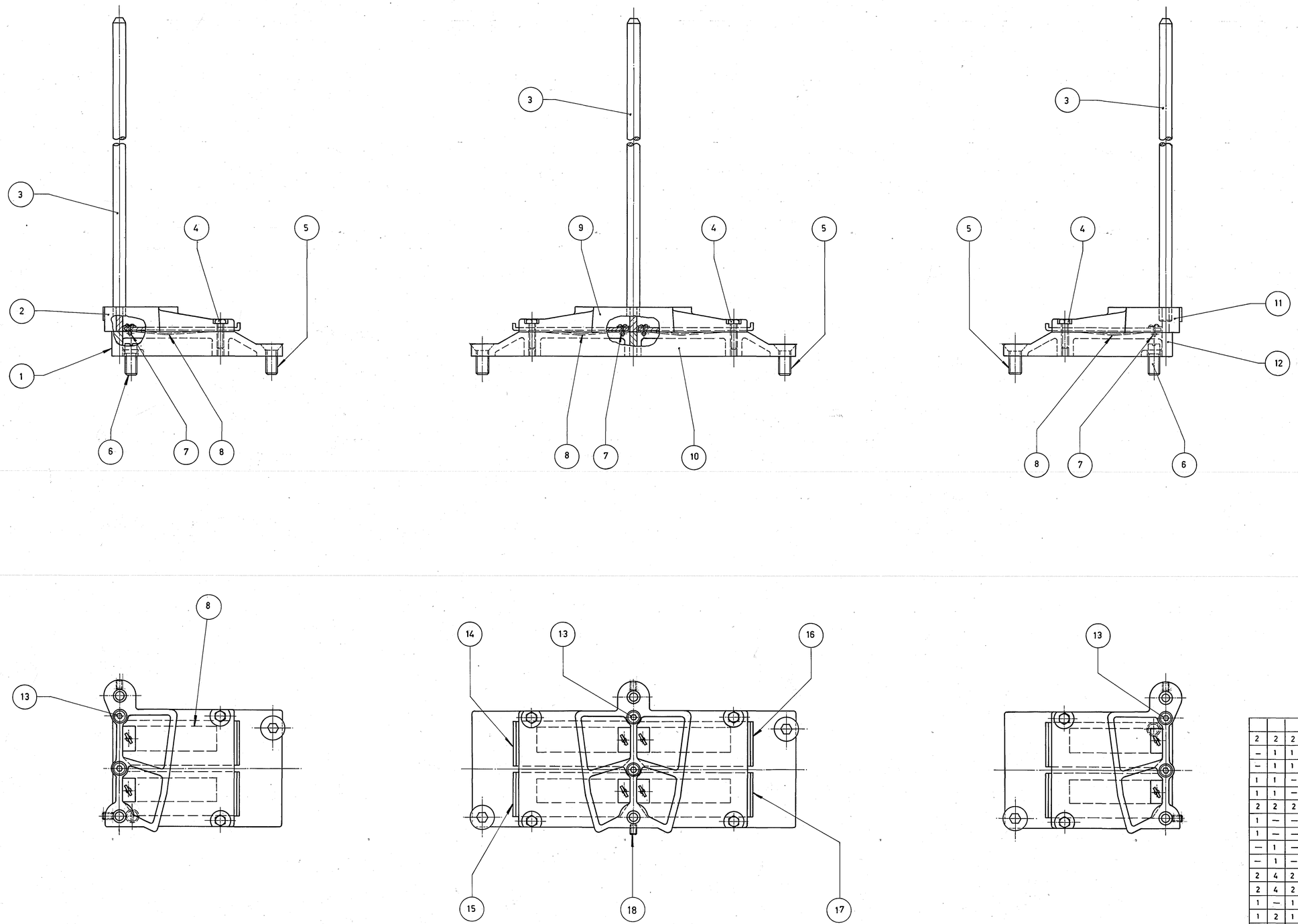

2	2	2	18	PARAF. ALLEN S/CAB.	COMERCIAL	AÇO	ø1/4 NCx3/8
—	1	1	17	DAMPER	VV-2365	AÇO	
—	1	1	16	DAMPER	VV-2364	AÇO	
1	1	—	15	DAMPER	VV-2363	AÇO	
1	1	—	14	DAMPER	VV-2362	AÇO	
2	2	2	13	PARAF. CAB. CHATA(TIPO ALLEN)	COMERCIAL	AÇO	1/4 NCx 1"
1	—	—	12	BASE R.H.	VV-2361	F. FUND.	
1	—	—	11	BASE TOP PLATE(SINGLE) R.H.	VV-2360	F. FUND.	
—	1	—	10	BASE (DOUBLE)	VV-2359	F. FUND.	
—	1	—	9	BASE TOP PLATE (DOUBLE)	VV-2358	F. FUND.	
2	4	2	8	SPRING	VV-2357	AÇO	
2	4	2	7	CUPILHA	COMERCIAL	AÇO	ø 1/8 x 1/2
1	—	1	6	STUD	191-1814	AÇO	
1	2	1	5	PARAF. ALLEN CAB. CHATA	COMERCIAL	AÇO	ø 1/2 NCx1 1/4
2	4	2	4	PARAF. C/CAB. SEXT.	COMERCIAL	AÇO	ø 1/4 NCx 1"
2	2	2	3	GUIDE ROD	191-3790	AÇO	
—	—	1	2	BASE TOP PLATE(SINGLE) L.H.	VV-2356	F. FUND.	
—	—	1	1	BASE L.H.	VV-2355	F. FUND.	
QUANT.			POS.	DENOMINAÇÃO	PEÇA Nº	MATERIAL	OBS:

3	2	1	GR. Nº	VIDROS VITON LTDA.	DES. Francisco
R.H. SINGLE BASE AND DAMPERS	DOUBLE BASE AND DAMPERS	L.H. SINGLE BASE AND DAMPERS	DESCRIÇÃO DO GRUPO	MAT:	VER.
					DATA
				WIND NOZZLES 5" C.C.	N.º DO CONJ. VVM-348
				SINGLE AND DOUBLE BASE AND DAMPERS	N.º DA PEÇA VVM-341
DATA 12-06-86				TRAT. TERM.	ESCALA 1/2
					N.º DO DES.

REF.: 800-2604-503
REF.: 800-2604-504
REF.: 800-2604-505

FOLHA 16 (M)