ESTÁ IMÁGEN ES UNA REPRESENTACIÓN DEL ENSAMBLAJE DE LA HORNILLA

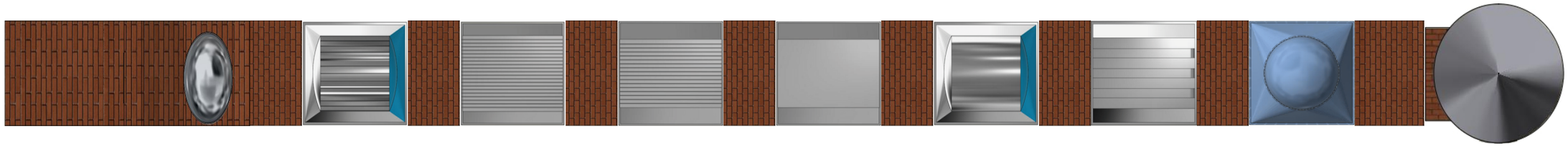

AGROSAVIA

Corporación colombiana de investigación agropecuaria

PROYECTO:		
CONTIENE:		
Dibujó:	**Dimensiones Unicamente en mm Salvo Indicaciones del Plano**	
Diseñó:		
Revisó:	ESCALA: **SIN ESCALA**	PLANO:
Aprobó:	FECHA:	A4
Archivo:	MATERIAL: **Stainless Steel, Austenitic**	

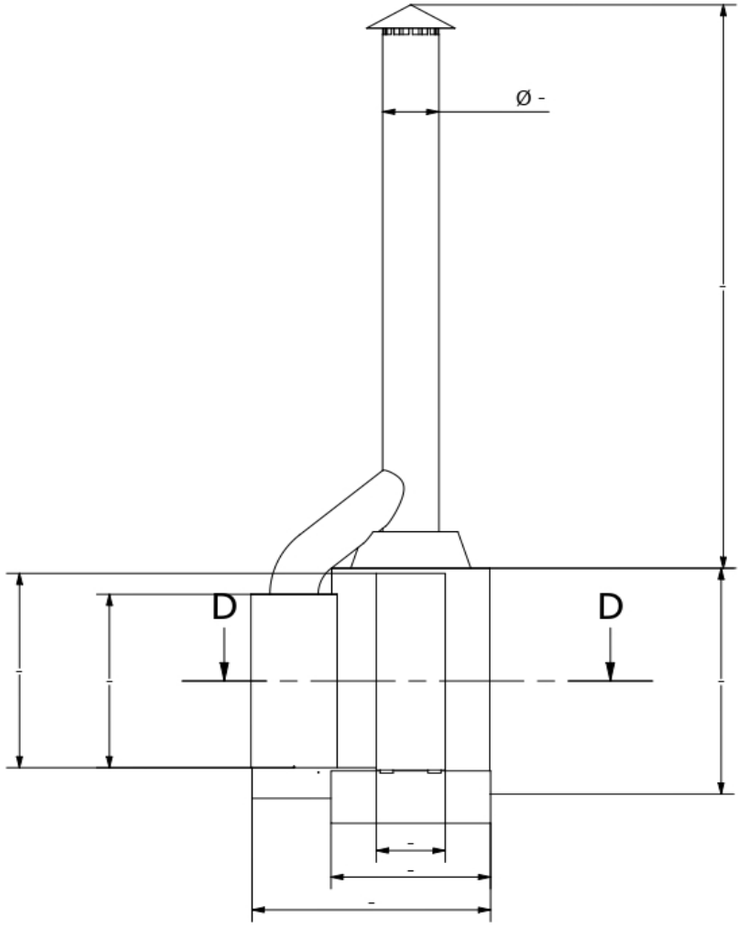

D-D

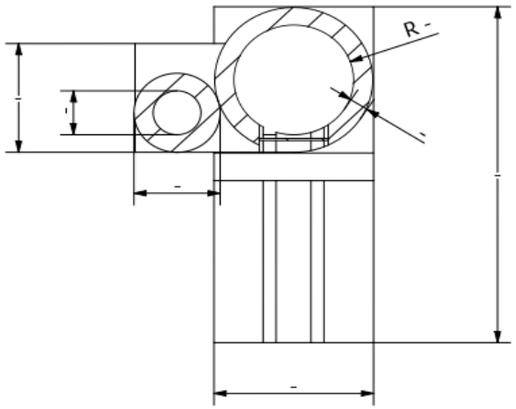

Vista Isométrica

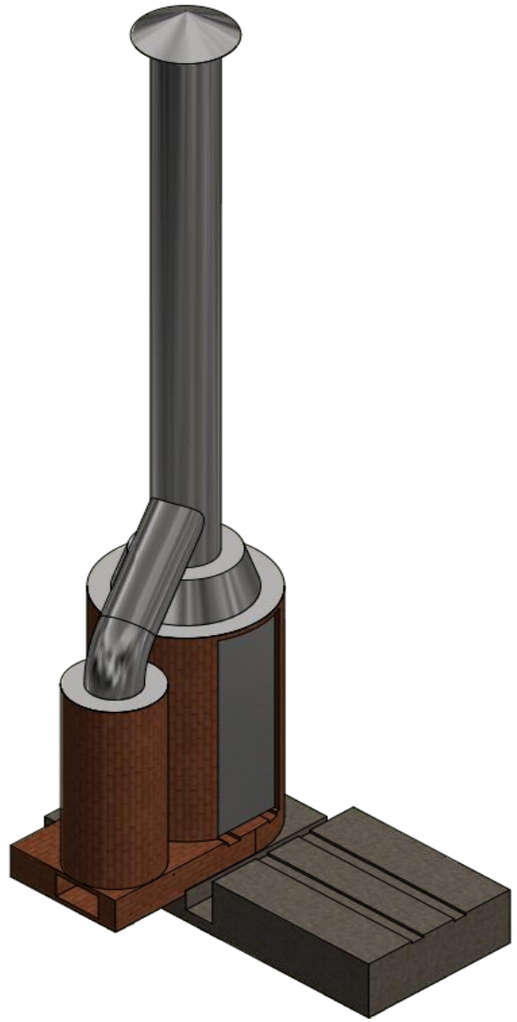

AGROSAVIA

Corporación colombiana de investigación agropecuaria

PROYECTO:		
CONTIENE:		
Dibujó:	**Dimensiones Unicamente en mm**	
Diseñó:	**Salvo Indicaciones del Plano**	
Revisó:	ESCALA:	PLANO:
Aprobó:	FECHA:	A4
Archivo:	MATERIAL: **Ladrillo, común, marrón**	