Сборка вала_Лист3

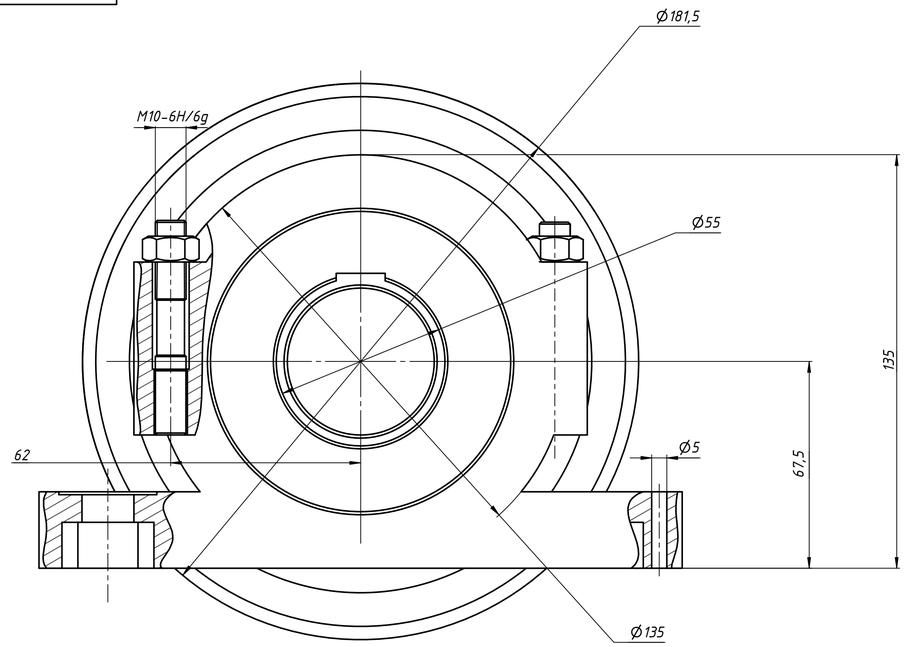


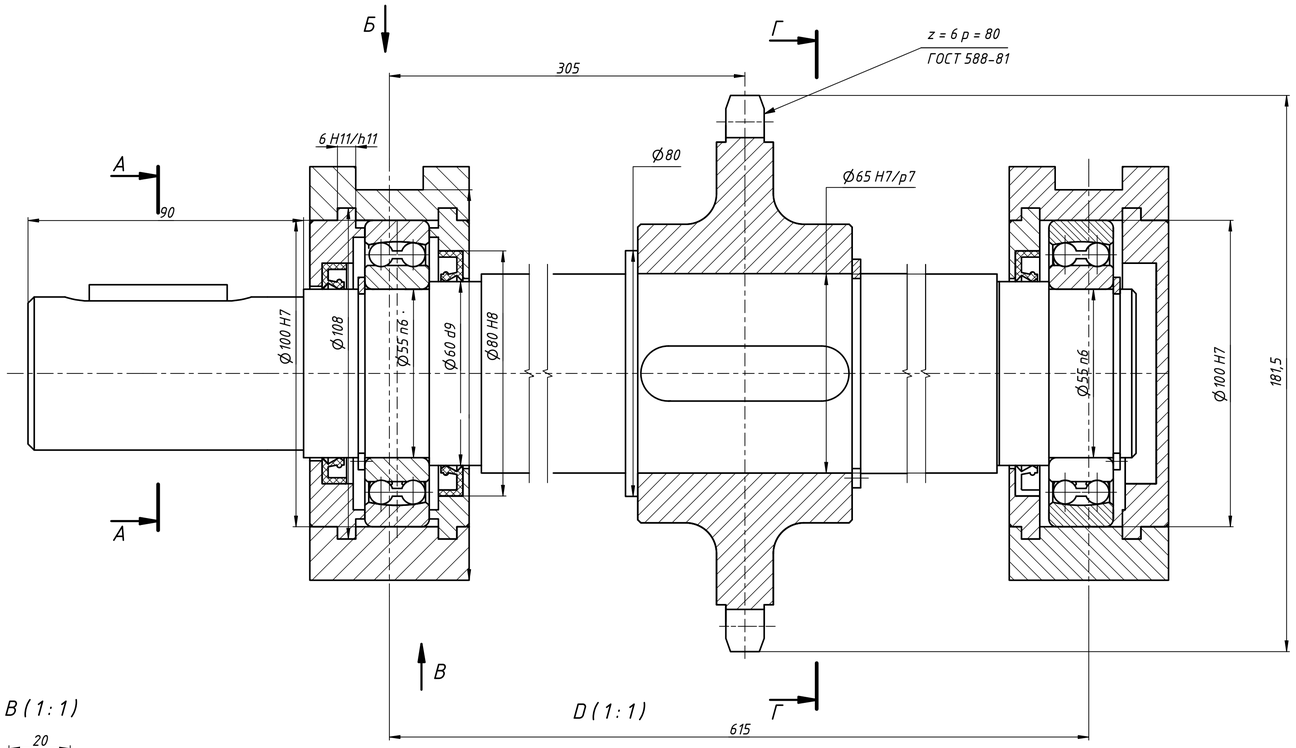


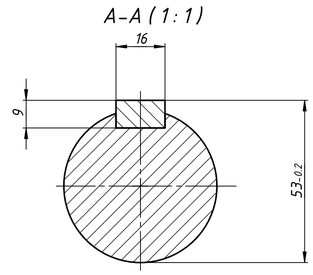


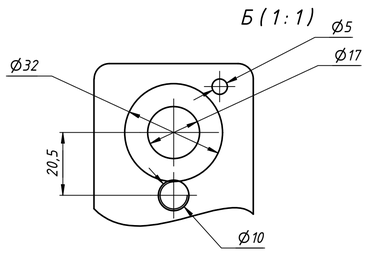


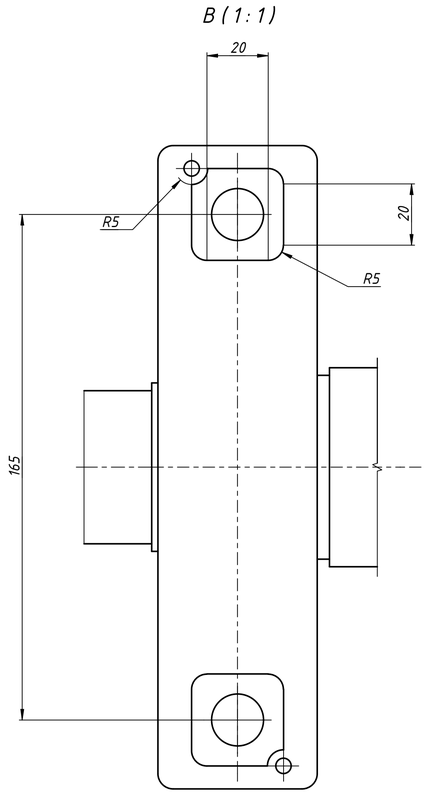


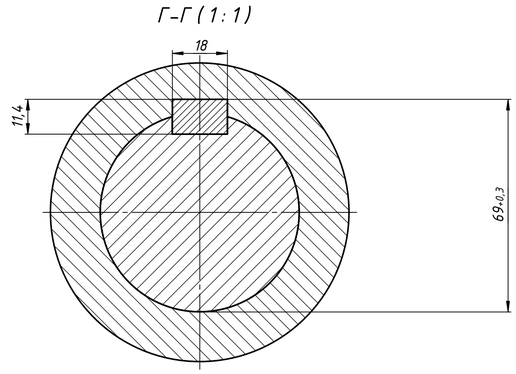


| | | | | | | | |
|---|---|---|---|---|---|---|---|
| | | | | | Сборка вала_Лист3 | | |
| Изм. | Лист | № докум. | Подп. | Дата | | Лит. | Масса | Масштаб |
| Разраб. | | gdevc | | 26.04.2023 | | | 33,5 | 1 : 1 |
| Пров. | | | | | | | | |
| Т. контр. | | | | | | Лист | Листов 1 | |
| Нач.отд. | | | | | | | | |
| Н. контр. | | | | | | | | |
| Утв. | | | | | | | | |

Подп. и дата | Инв. № дубл. | Взам. инв. № | Подп. и дата | Инв. № подл.

Копировал | Формат А1