МАЛ.2А213.00.00 ВО

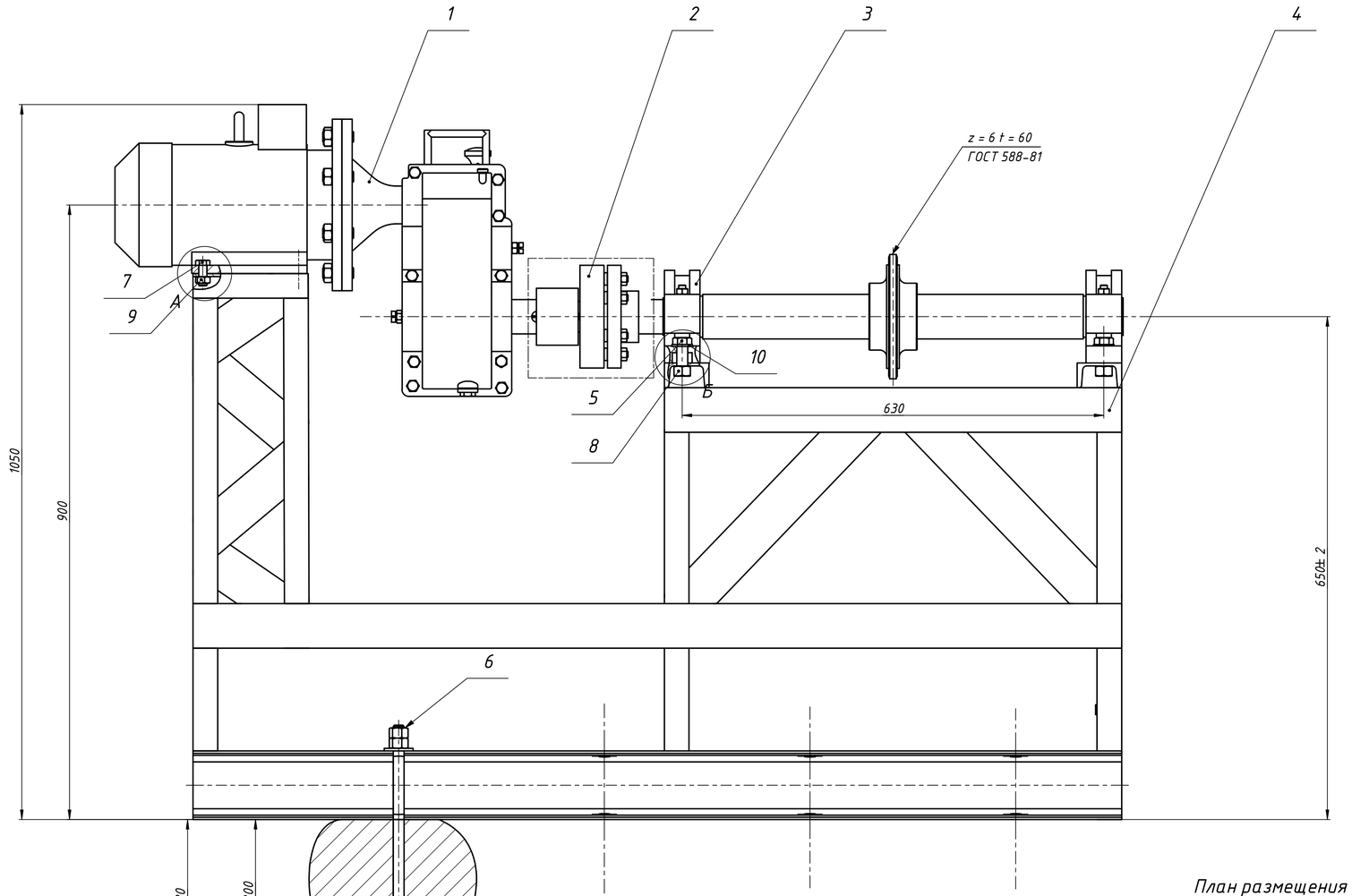

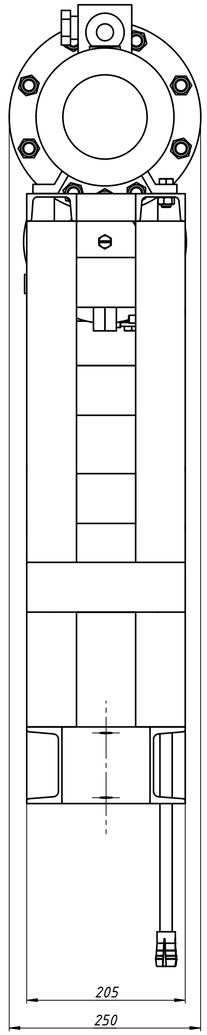

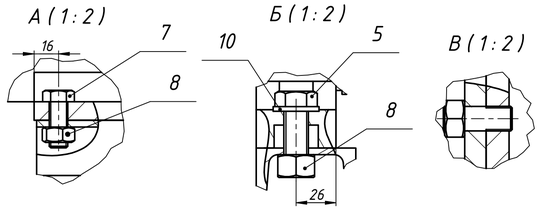

План размещения отверстий
под фундаментальные болты
(1 : 10)

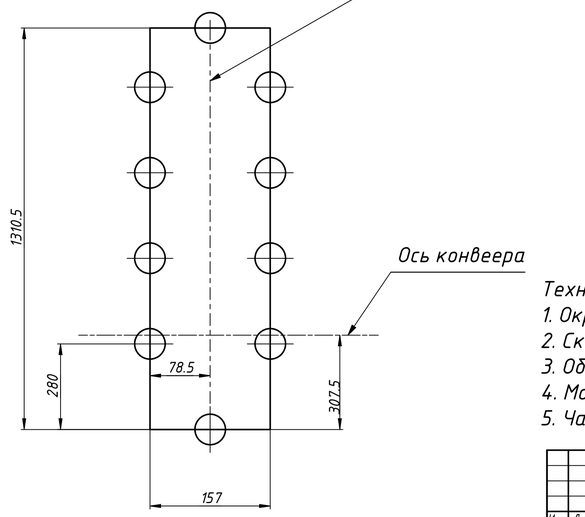

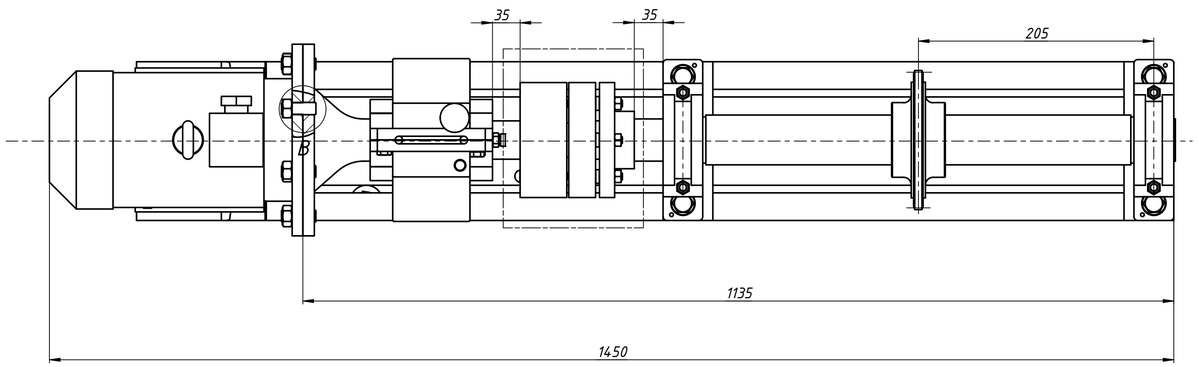

Техническая характеристика:
1. Окружная сила на тяговых звездочках, 4,2 кН
2. Скорость движения тяговой цепи, 0,315 м/с.
3. Общее передаточное число привода 18,7
4. Мощность электродвигателя, 1,5 кВт
5. Частота вращения вала электродвигателя 750 мин-1

					МАЛ.2А213.00.00 ВО			
Изм.	Лист	№ докум.	Подп.	Дата	Привод цепного транспортера	Лит.	Масса	Масштаб
Разраб.		Девчич Г.А.		08.05.2023			171,8	1 : 4
Пров.		Любченко М.А.				Лист	Листов 1	
Т. контр.						МГТУ им. Баумана каф. РК3 группа РК9-63Б		
Нач.отд.								
Н. контр.								
Утв.								

Перв. примен. | Справ. № | Подп. и дата | Инв. № дубл. | Взам. инв. № | Подп. и дата | Инв. № подл.

Копировал | Формат А1