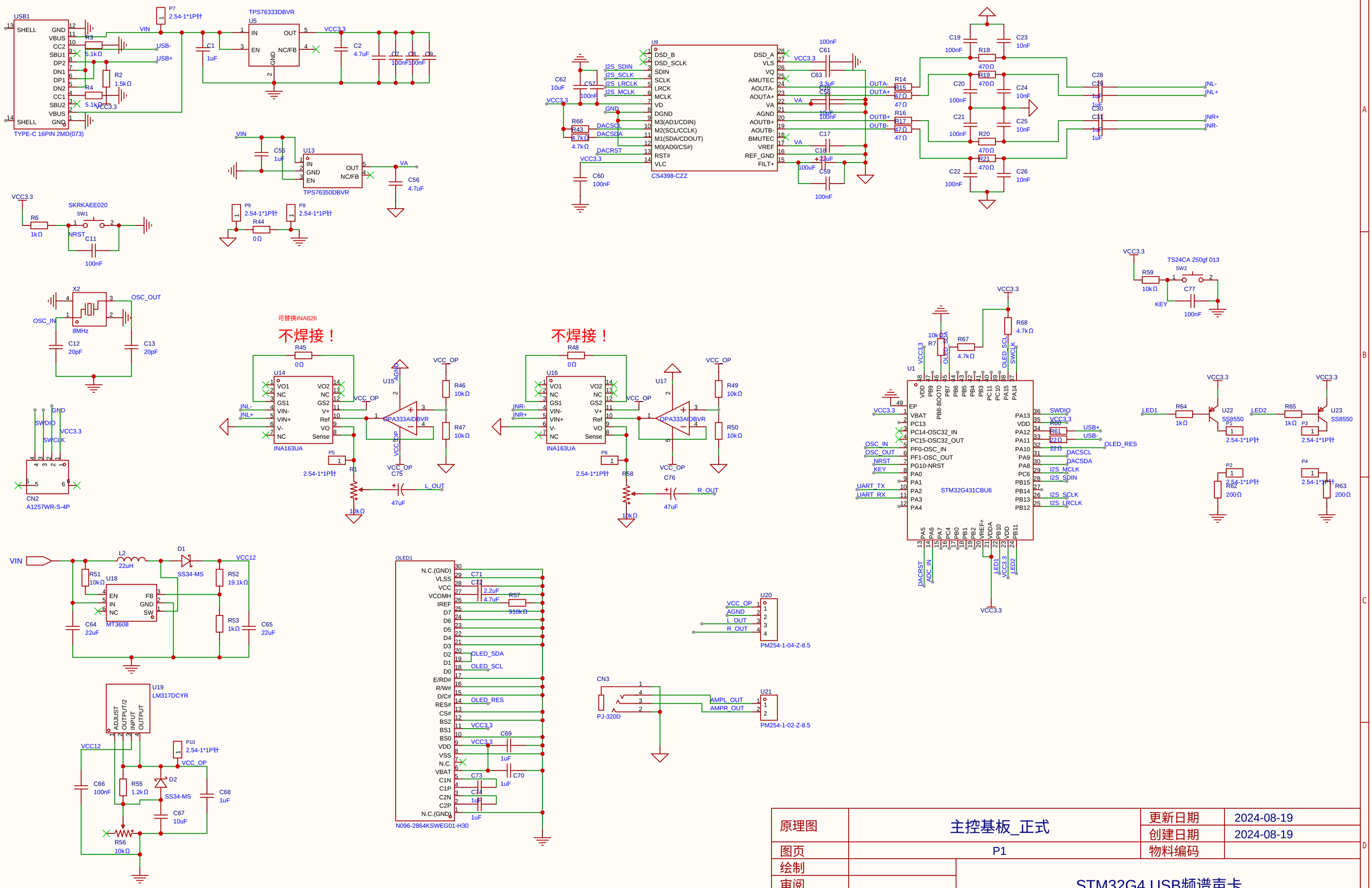

原理图	主控基板_正式	更新日期	2024-08-19
		创建日期	2024-08-19
图页	P1	物料编码	
绘制	STM32G4 USB频谱声卡		
审阅			
		版本	尺寸
		页 1 共 1	
嘉立创EDA		V1.0	A4
		嘉立创EDA	