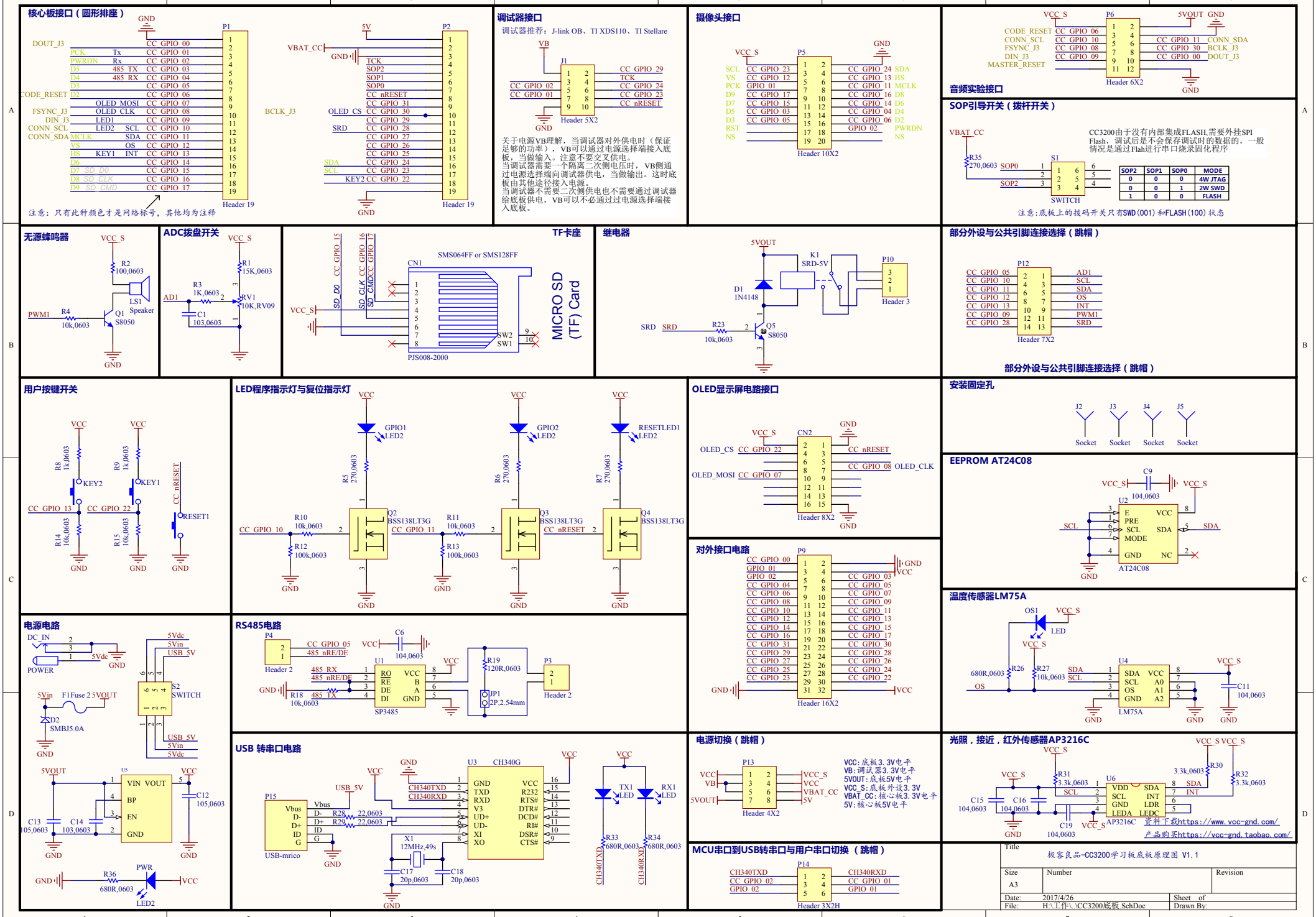
核心板接口（圆形排座）
P1
P2
Header 19
注意：只有此种颜色才是网络标号，其他均为注释
调试器接口
调试器推荐：J-link OB、TI XDS110、TI Stellare
J1
Header 5X2
关于电源VB理解，当调试器对外供电时（保证足够的功率），VB可以通过电源选择端接入底板，当做输入。注意不要交叉供电。
当调试器需要一个隔离二次侧电压时，VB侧通过电源选择端向调试器供电，当做输出。这时底板由其他途径接入电源。
当调试器不需要二次侧供电也不需要通过调试器给底板供电，VB可以不必通过过电源选择端接入底板。
摄像头接口
P5
Header 10X2
音频实验接口
P6
Header 6X2
SOP引导开关（拨杆开关）
S1
SWITCH
CC3200由于没有内部集成FLASH,需要外挂SPI Flash，调试后是不会保存调试时的数据的，一般情况是通过Flah进行串口烧录固化程序
SOP2 SOP1 SOP0 MODE
0 0 0 4W JTAG
0 0 1 2W SWD
1 0 0 FLASH
注意:底板上的拨码开关只有SWD(001)和FLASH(100)状态
无源蜂鸣器
LS1 Speaker
ADC拨盘开关
RV1 10K,RV09
TF卡座
SMS064FF or SMS128FF
CN1
PJS008-2000
MICRO SD (TF) Card
继电器
K1 SRD-5V
P10
Header 3
部分外设与公共引脚连接选择（跳帽）
P12
Header 7X2
部分外设与公共引脚连接选择（跳帽）
用户按键开关
KEY2
KEY1
RESET1
LED程序指示灯与复位指示灯
GPIO1 LED2
GPIO2 LED2
RESETLED1 LED2
Q2 BSS138LT3G
Q3 BSS138LT3G
Q4 BSS138LT3G
OLED显示屏电路接口
CN2
Header 8X2
安装固定孔
Socket
EEPROM AT24C08
U2
AT24C08
电源电路
POWER
S2 SWITCH
SMBJ5.0A
U5
温度传感器LM75A
U4
LM75A
RS485电路
P4
Header 2
U1
SP3485
P3
Header 2
对外接口电路
P9
Header 16X2
USB 转串口电路
P15
USB-mrico
U3 CH340G
电源切换（跳帽）
P13
Header 4X2
VCC:底板3.3V电平
VB:调试器3.3V电平
5VOUT:底板5V电平
VCC_S:底板外设3.3V
VBAT_CC:核心板3.3V电平
5V:核心板5V电平
光照，接近，红外传感器AP3216C
U6
AP3216C
资料下载https://www.vcc-gnd.com/
产品购买https://vcc-gnd.taobao.com/
MCU串口到USB转串口与用户串口切换（跳帽）
P14
Header 3X2H
Title
极客良品-CC3200学习板底板原理图 V1.1
Size A3
Number
Revision
Date: 2017/4/26
Sheet of
File: H:\工作\..\CC3200底板.SchDoc
Drawn By: