제 1교시

2026학년도 대학수학능력시험 문제지

수학 영역

홀수형

성명		수험 번호						—				

○ 문제지의 해당란에 성명과 수험 번호를 정확히 쓰시오.

○ 답안지의 필적 확인란에 다음의 문구를 정자로 기재하시오.

이 많은 별빛이 내린 언덕 위에

○ 답안지의 해당란에 성명과 수험 번호를 쓰고, 또 수험 번호, 문형(홀수/짝수), 답을 정확히 표시하시오.

○ 단답형 답의 숫자에 '0'이 포함되면 그 '0'도 답란에 반드시 표시하시오.

○ 문항에 따라 배점이 다르니, 각 물음의 끝에 표시된 배점을 참고하시오. 배점은 2점, 3점 또는 4점입니다.

○ 계산은 문제지의 여백을 활용하시오.

※ 공통과목 및 자신이 선택한 과목의 문제지를 확인하고, 답을 정확히 표시하시오.

○ 공통과목 ..... 1~12쪽

○ 선택과목

확률과 통계 ..... 9~12쪽

미적분 ..... 13~16쪽

기하 ..... 17~20쪽

※ 시험이 시작되기 전까지 표지를 넘기지 마시오.

제 2 교시

수학 영역

홀수형

5지선다형

1. 다음 중 옳은 것은?

① $2^3 = 6$

② $6 \times 6 \times 6 = 6^3$

③ $5 \times 5 \times 5 \times 5 = 4^5$

④ $3 \times 3 \times 5 \times 5 = 9^{25}$

⑤ $7 + 7 + 7 + 7 + 7 = 7^5$

2. $-5 < a \leq 2$를 만족시키는 모든 정수 a의 값의 합은?

① -12 ② -9 ③ -7 ④ -3 ⑤ 0

3. $x = -3$, $y = 2$일 때, $x^2 - y$의 값은?

① 4 ② 5 ③ 6 ④ 7 ⑤ 8

4. 세 자연수 a, b, 162의 최대공약수가 54일 때, 세 자연수의 공약수의 개수는?

① 8 ② 9 ③ 10 ④ 11 ⑤ 12

5. 10이상 40이하의 자연수 중에서 12와 서로소인 수의 개수는?

① 6 ② 7 ③ 8 ④ 9 ⑤ 10

6. 다음 중 옳은 〈보기〉에서 모두 고른 것은?

〈보 기〉

ㄱ. 모든 자연수는 유리수이다.
ㄴ. 0과 1사이에는 유리수가 없다.
ㄷ. 양수는 0보다 크고, 음수는 0보다 작다.
ㄹ. 양수도 아니고 음수도 아닌 수는 존재하지 않는다.
ㅁ. 정수 중에서 양의 정수가 아닌 수는 음의 정수이다.
ㅂ. 수직선 위에서 오른쪽에 있는 수가 왼쪽에 있는 수보다 크다.

① ㄱ, ㄴ, ㄹ ② ㄱ, ㄷ, ㅁ ③ ㄱ, ㄷ, ㅂ
④ ㄴ, ㄷ, ㄹ ⑤ ㄴ, ㅁ, ㅂ

7. 4보다 $-\frac{7}{2}$만큼 작은 수를 a, $-\frac{11}{3}$보다 3만큼 큰 수를 b라 할 때, $a \div b$의 값은?

① $-\frac{45}{4}$ ② -5 ③ $-\frac{3}{4}$
④ $\frac{1}{3}$ ⑤ 5

8. 어떤 두 수의 절댓값은 각각 $\frac{5}{4}$와 $\frac{4}{3}$이고, 두 수의 합과 곱은 모두 음수이다. 이 두 수를 수직선 위에 나타냈을 때, 두 수를 각각 나타내는 점 사이의 거리를 구하면?

① $\frac{1}{12}$ ② $\frac{7}{12}$ ③ $\frac{5}{4}$
④ $\frac{23}{12}$ ⑤ $\frac{31}{12}$

9. $45-\left[\frac{5}{3}+(-2)^3\times\left\{\left(-2^2\right)\div\frac{4}{5}\right\}\right]$를 계산하면?

① 3 ② $\frac{10}{3}$ ③ $\frac{11}{3}$
④ 4 ⑤ $\frac{13}{3}$

10. $(-1)^{99}+(-1)^{100}+(-1)^{101}$의 값은?

① -3 ② -1 ③ 0 ④ 1 ⑤ 3

11. 다음 중 곱셈 기호를 생략하여 나타낸 것으로 옳지 않은 것은? (단, a, b, x는 문자이다.)

① $3\times a=3a$
② $a\times x\times b=abx$
③ $a\times(-2)=-2a$
④ $(x+y)\times 3=3(x+y)$
⑤ $a\times b\times b\times a\times b=a^2+b^3$

12. 그림과 같은 사다리꼴의 넓이를 문자를 사용한 식으로 간단히 나타내었을 때 옳은 것은?

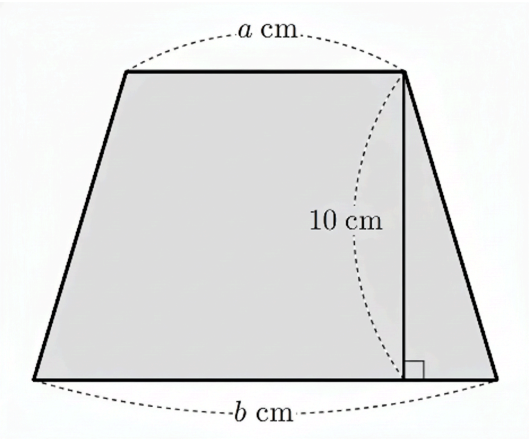

① $ab\text{cm}^2$ ② $5ab\text{cm}^2$ ③ $10ab\text{cm}^2$
④ $5(a+b)\text{cm}^2$ ⑤ $10(a+b)\text{cm}^2$

13. 그림과 같은 사다리꼴의 넓이를 문자를 사용한 식으로 간단히 나타내었을 때 옳은 것은?

① 105 ② 106 ③ 107 ④ 108 ⑤ 109

14. 어떤 자연수를 소인수분해했을 때, 소인수의 개수가 3이고, 약수의 개수가 30인 가장 작은 자연수를 구하시오.

① 1008 ② 1200 ③ 360 ④ 540 ⑤ 720

15. 다음 조건에 따라 유리수의 나눗셈을 하는 퍼즐이 있다. 그림의 A, B에 알맞은 수를 써넣어 나갈 때, B의 값이 될 수 있는 수 중에서 가장 작은 수를 구하시오.

옆으로 이웃한 두 칸에 있는 수 중에서 절댓값이 큰 수를 절댓값이 작은 수로 나눈 결과를 바로 위의 칸에 적는다. 예)

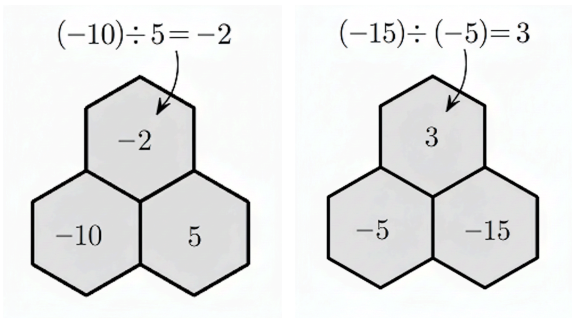

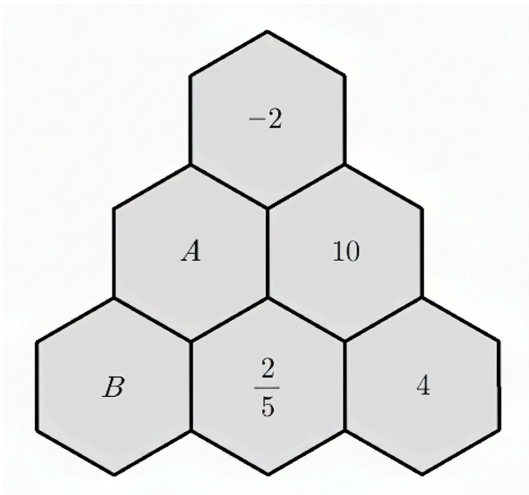

16. 경신 과자점에서는 초콜릿 60개, 사탕 36개를 만들었다. 한 봉지에 넣는 초콜릿과 사탕의 개수가 같도록 각각 봉지에 나누어 담으려 한다. 되도록 많은 봉지에 나누어 담으려고 할 때, 봉지의 개수를 a, 한 봉지에 들어갈 초콜릿의 개수를 b, 한 봉지에 들어갈 사탕의 개수를 c라고 하자. $a+b+c$의 값을 구하시오.

17. 가로의 길이가 36cm, 세로의 길이가 15cm, 높이가 18cm인 직육면체 모양의 벽돌을 일정한 방향으로 빈틈없이 쌓아 가능한 한 작은 정육면체를 만들려고 한다. 정육면체의 한 모서리의 길이를 $a$cm라 하고, 필요한 벽돌의 개수를 b개라고 할 때, $a+b$의 값을 구하시오.

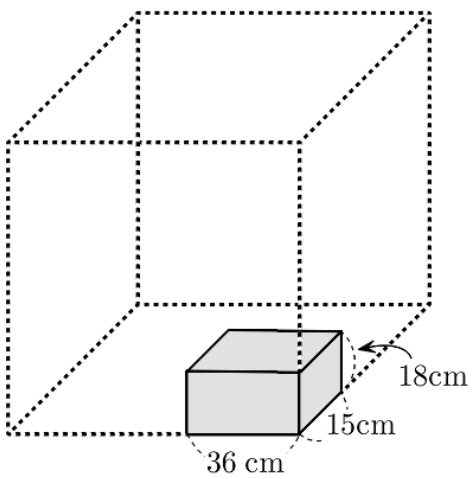

18. 정아와 선영이는 계단에서 가위바위보 놀이를 하는데 이기면 3칸 올라가고 지면 2칸 내려가기로 했다. 처음 위치를 0으로 하고, 1칸 올라가는 것을 $+1$, 1칸 내려가는 것을 -1이라고 하자. 가위바위보를 10번 하여 정아가 8번 이겼다고 할 때, 두 사람의 위치를 나타내는 두 수의 차를 구하시오.

19. 정육면체 모양의 주사위에서 마주 보는 면에 적힌 두 수는 서로 역수이다. -0.4, $\frac{5}{4}$, -8이 적혀 있는 면과 마주 보는 면에 적혀 있는 수를 각각 a, b, c라 할 때, $a \times b \times c$의 값을 구하시오.

* 확인 사항
○ 답안지의 해당란에 필요한 내용을 정확히 기입(표기) 했는지 확인하시오.

정답지

1. ②
2. ③
3. ④
4. ①
5. ⑤
6. ③
7. ①
8. ⑤
9. ②
10. ②
11. ⑤
12. ④
13. ④
14. ⑤
15. -8
16. 20
17. 780
18. 30
19. $\frac{1}{4}$