Б22101.05.157.00.001

Ra 25(√)

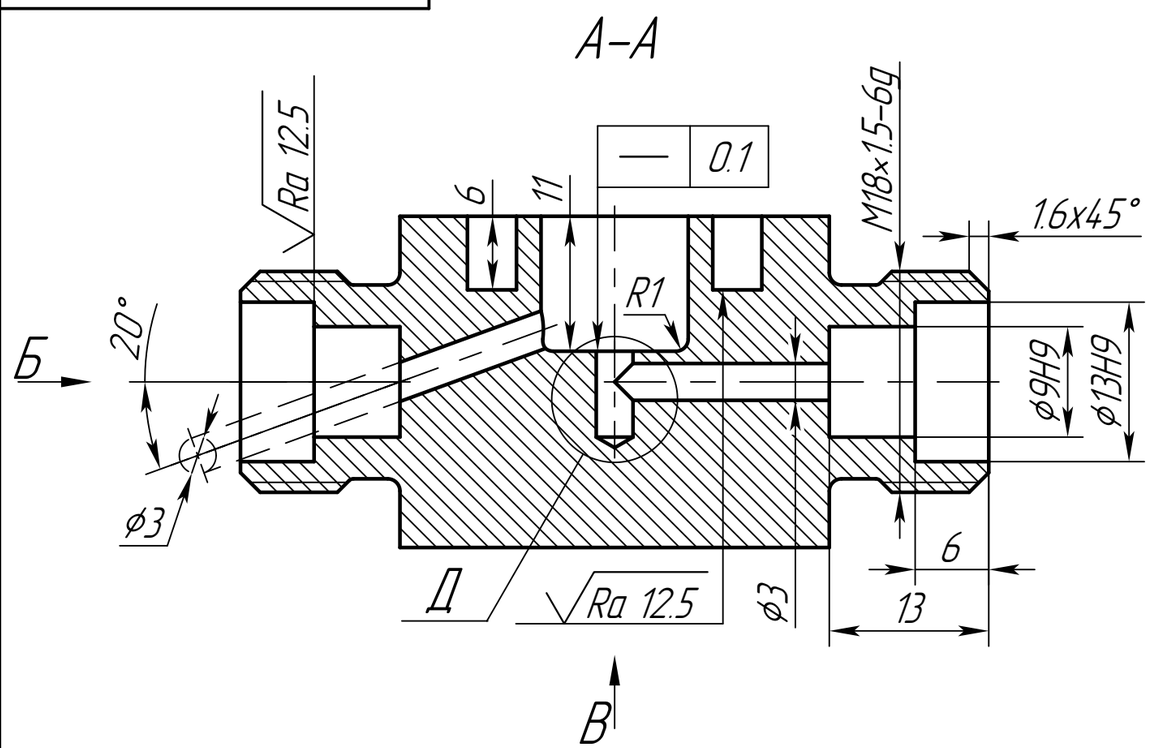

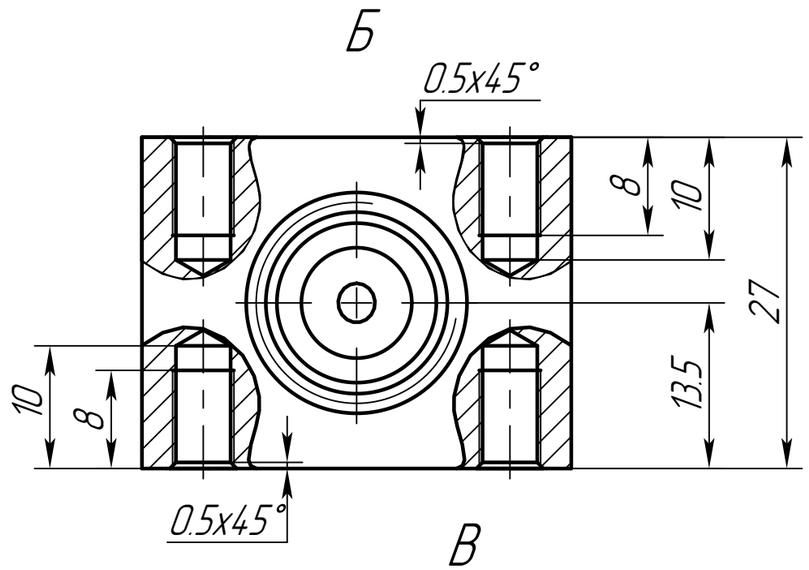

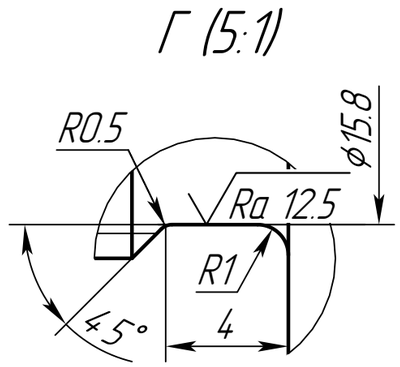

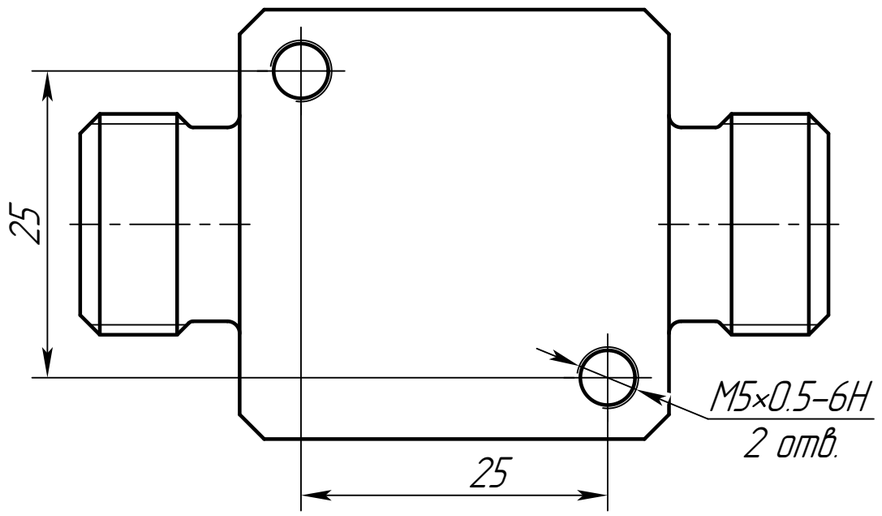

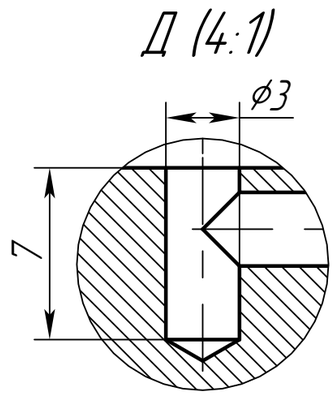

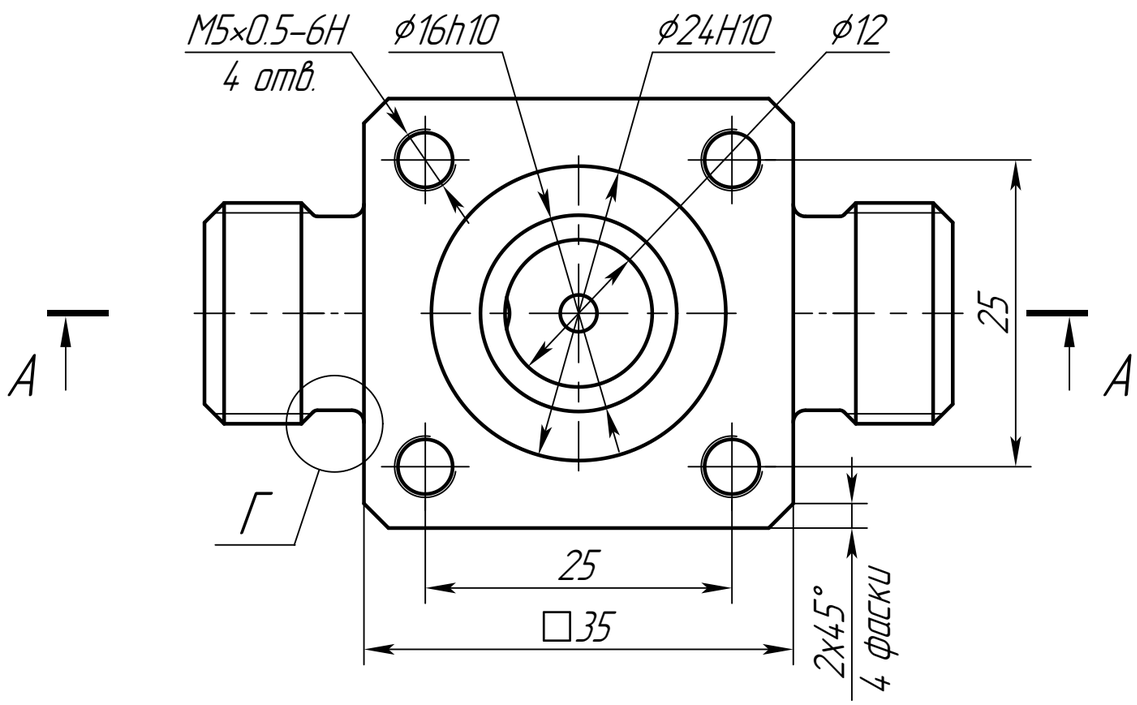

1 Общие допуски по ГОСТ 30893.1–т.

					Б22101.05.157.00.001			
Изм.	Лист	№ докум.	Подп.	Дата	Корпус	Лит.	Масса	Масштаб
Разраб.		Ильин Н.С.		11.11.24		0	0.25	2:1
Пров.		Коваль А.С.				Лист	Листов 1	
Т.контр.								
					Ст4кп ГОСТ 380–2005	НИЯУ МИФИ Кафедра №34		
Н. контр.								
Утв.								

Перв. примен. | Справ. № | Подп. и дата | Инв.№ дубл. | Взам.инв.№ | Подп. и дата | Инв.№ подл.

Копировал | Формат А3