Б22205.05.00.002

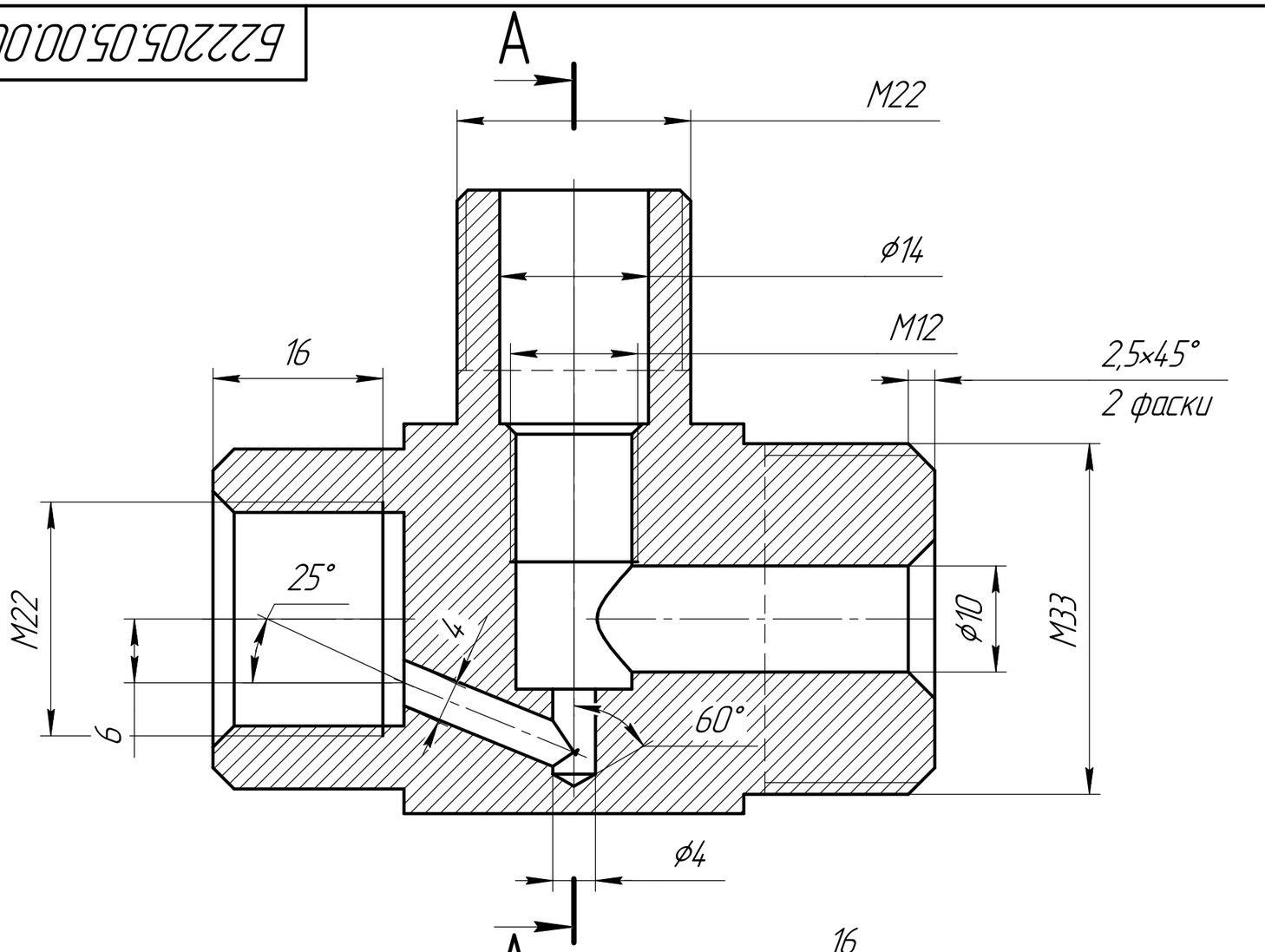

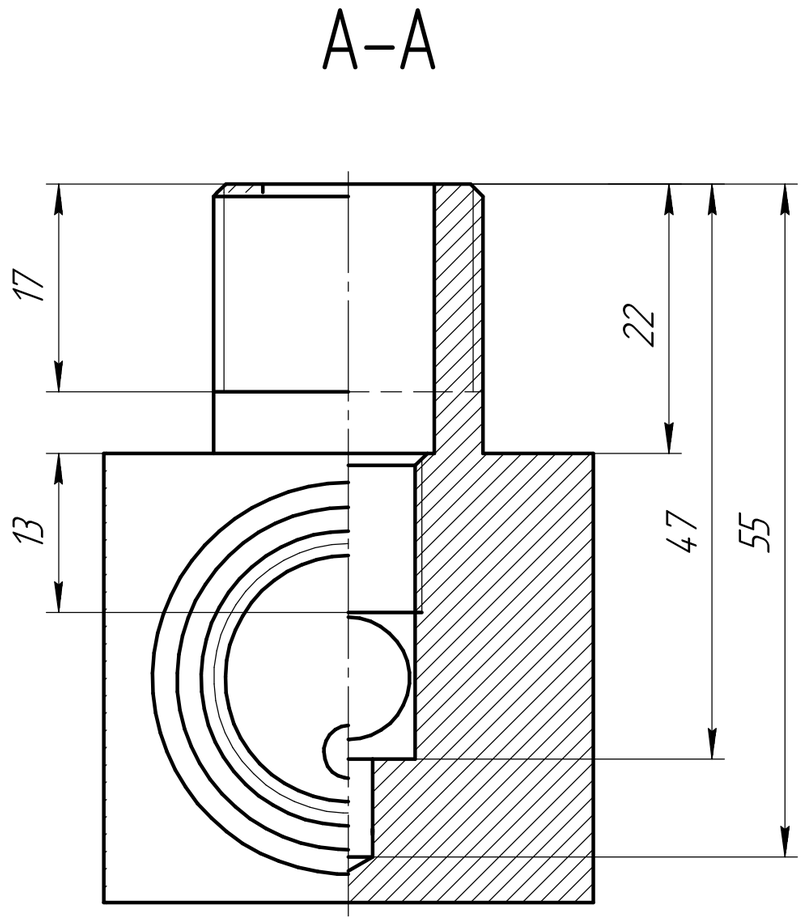

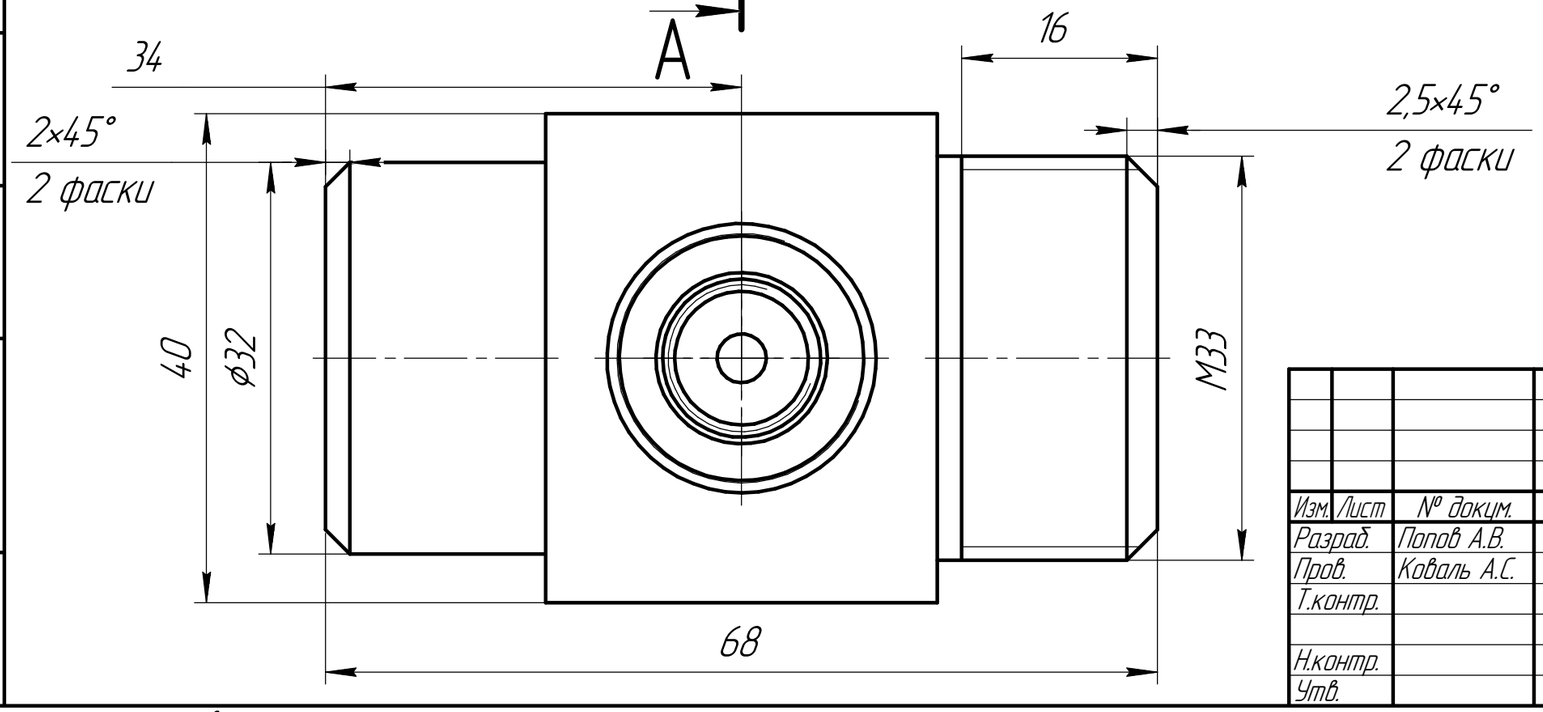

Изм.	Лист	№ докум.	Подп.	Дата	Б22205.05.00.002		
Разраб.		Попов А.В.			Корпус	Лит.	Масса: 0,55 / Масштаб: 2:1
Пров.		Коваль А.С.				Лист	Листов 1
Т.контр.					Сталь 10 ГОСТ 1050-2013	НИЯУ МИФИ	
Н.контр.							
Утв.							

Перв. примен. | Справ. № | Подп. и дата | Инв. № дубл. | Взам. инв. № | Подп. и дата | Инв. № подл.

КОМПАС-3D v23 Учебная версия © 2024 ООО "АСКОН-Системы проектирования". Россия. Все права защищены.

Не для коммерческого использования

Копировал | Формат А3