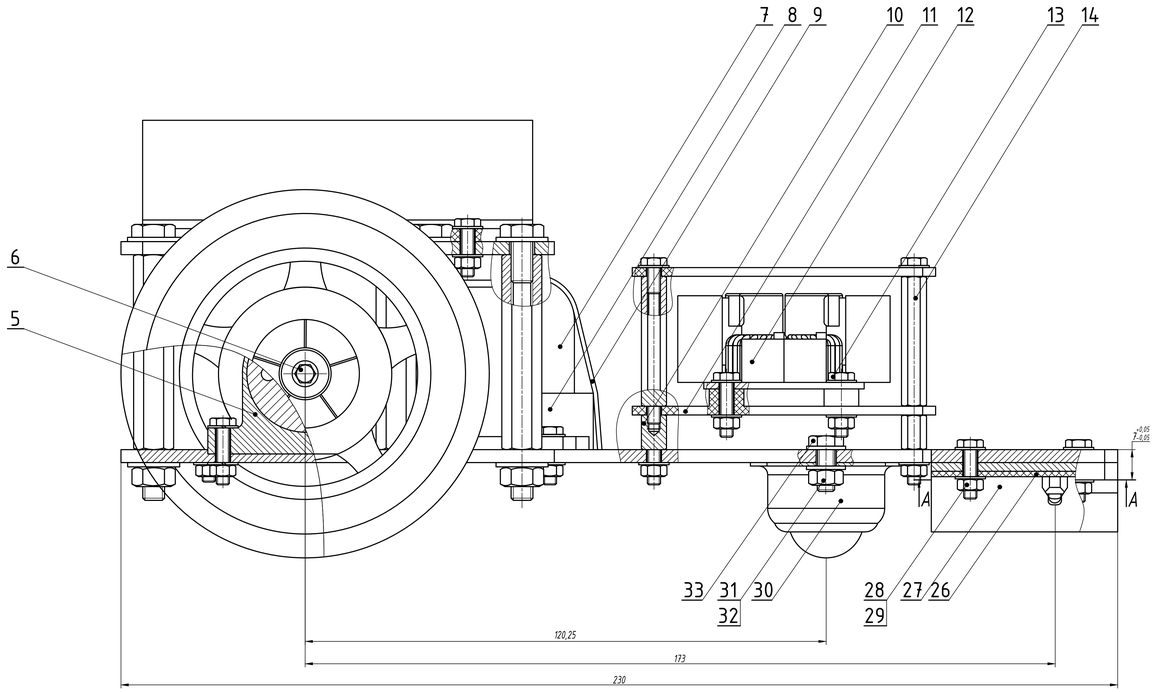

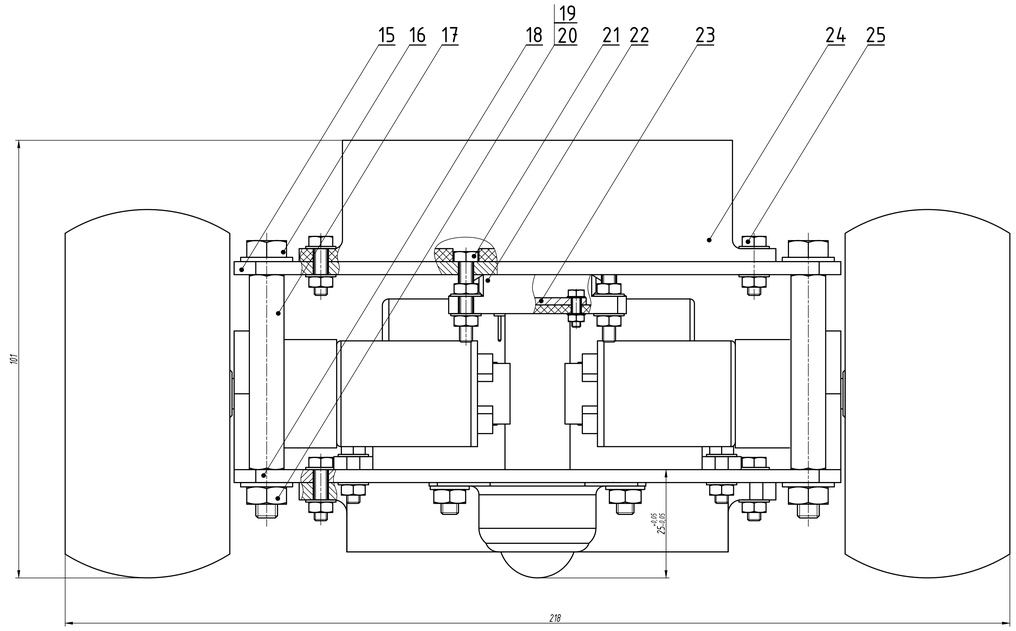

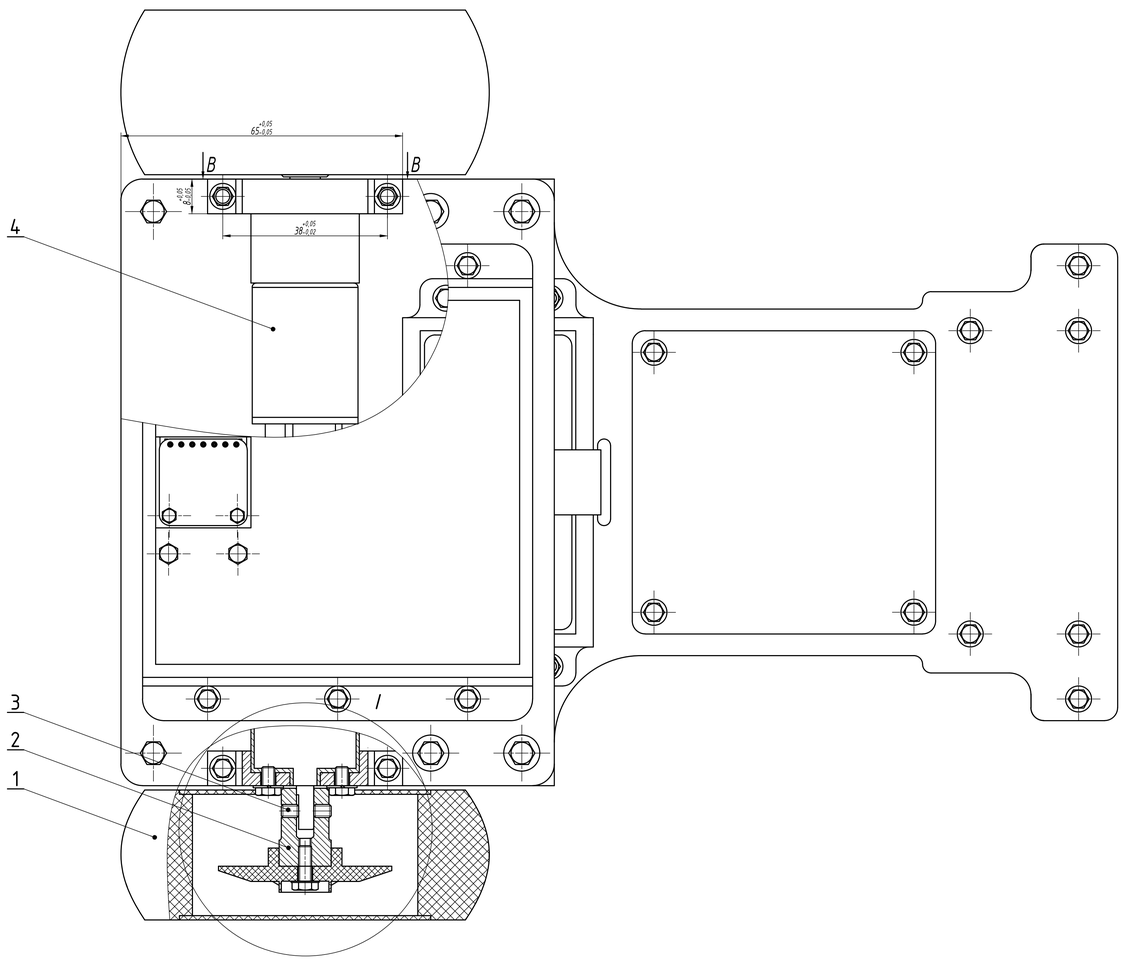

A-A

Đã xoay 90°

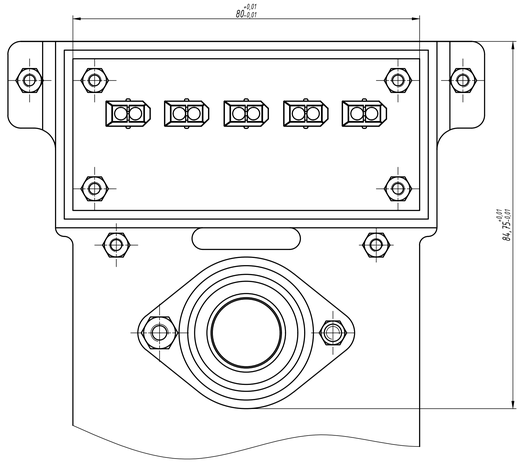

B-B

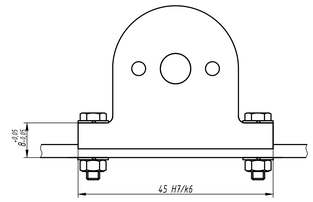

I (2:1)

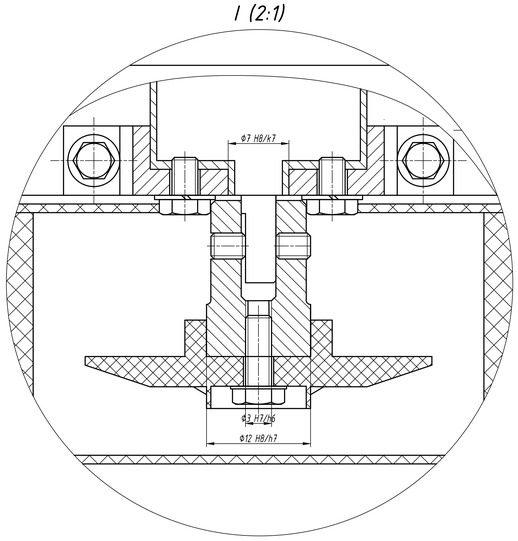

YÊU CẦU KỸ THUẬT

1. Khoảng cách từ cảm biến dò line tới mặt sàn là 12mm
2. Dung sai độ đồng trục của 2 động cơ là 0.052mm
3. Robot được sử dụng trong môi trường đầy đủ ánh sáng
4. Lồng trong che cảm biến màu sắc và che cảm biến dò line phải được sơn đen để tránh làm nhiễu cảm biến
5. Tháo pin khi không sử dụng ở thời gian dài

Stt	Ký hiệu	Tên gọi	S.Lg	Vật liệu	Ghi chú
33	M4x0.5x12	Bulong M4x12mm	2	Thép CT3	MISUMI
32	B4D8	Đai ốc M4x3.2	2	Thép CT3	MISUMI
31	DIN 127-A	Đệm phẳng M4	4	Thép CT3	MISUMI
30	C-0701	Bánh xe đa hướng CY101	1	Thép CT3	OEM
29	PWM214	Đai ốc M3x2.4	32	Thép CT3	MISUMI
28	DIN 125-A	Đệm phẳng M3	44	Thép CT3	MISUMI
27	C-0602	Che cảm biến dò line	1	Nhựa PLA	Gia công
26	C-0601	Mạch dò line	1	N/A	Gia công
25	M3x0.5x10	Bulong M3x10mm	14	Thép CT3	MISUMI
24	C-0503	Hộp đựng hàng	1	Nhựa PLA	Gia công
23	C-0502	Cảm biến màu sắc	1	N/A	OEM
22	C-0501	Che cảm biến màu sắc	1	Nhựa PLA	Gia công
21	M3x0.5x20	Bulong M3x20mm	4	Thép CT3	MISUMI
20	B5D10	Đai ốc M5x4	6	Thép CT3	MISUMI
19	DIN 129-A	Đệm phẳng M5	12	Thép CT3	MISUMI
18	C-0403	Khung dưới	1	Nhôm MIC 6	Gia công
17	C-0402	Trụ lục giác M5x45mm	6	Đồng	MISUMI
16	M5x0.5x10	Bulong M5x10mm	6	Thép CT3	MISUMI
15	C-0401	Khung trên	1	Nhựa PMMA	Gia công
14	C-0304	Trụ lục giác M3x30mm	4	Đồng	MISUMI
13	M3x0.5x12	Bulong M3x12mm	4	Thép CT3	MISUMI
12	C-0303	Mạch giảm DC-DC Buck	1	N/A	OEM
11	C-0302	Đế cố định giảm áp	1	Nhựa PLA	Gia công
10	C-0301	Trụ lục giác M3x8mm	4	Đồng	MISUMI
9	C-0203	Dây cố định pin	1	N/A	OEM
8	C-0202	Hộp đựng pin	1	Nhựa PLA	Gia công
7	C-0201	Pin 18650 hệ 4S1P	1	N/A	Gia công
6	M3x0.5x6	Bulong M3x6mm	10	Thép CT3	MISUMI
5	C-0104	Gá động cơ GA25-370	2	Nhôm MIC 6	Gia công
4	C-0103	Động cơ GA25-370 170rpm	2	N/A	OEM
3	M3x0.5x4	Bulong chìm M3x4mm	2	Thép CT3	MISUMI
2	C-0102	Khớp nối bánh xe	2	Thép C45	OEM
1	C-0101	Bánh xe robot 85mm	2	N/A	OEM

ROBOT PHÂN LOẠI HÀNG HÓA THEO MÀU SẮC

ĐỒ ÁN CHUYÊN NGÀNH

Chức vụ	Họ và tên	Chữ ký	Ngày
Thiết kế	B. H. M Hung		
	Lê Huy Hung		
	P. H. Hung		
	T. Đình Huy		
Kiểm tra	Lê Đức Hạnh		
Duyệt	Lê Đức Hạnh		

BẢN VẼ LẮP

Số lượng	Khổ giấy	Tỷ lệ
1	A0	2:1

Tờ: 01 Số tờ: 03

Trường Đại học Bách Khoa
Khoa Cơ khí