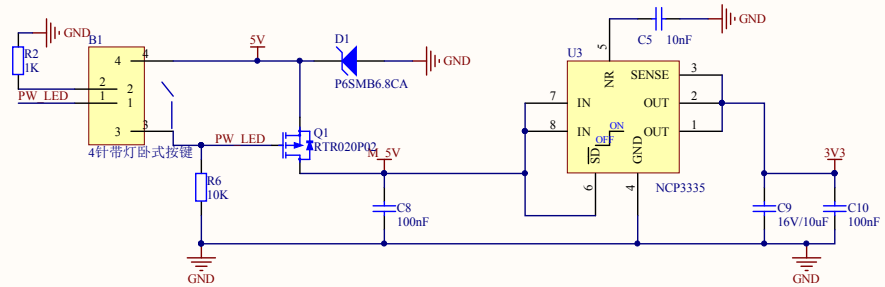

输入电源及变压部分

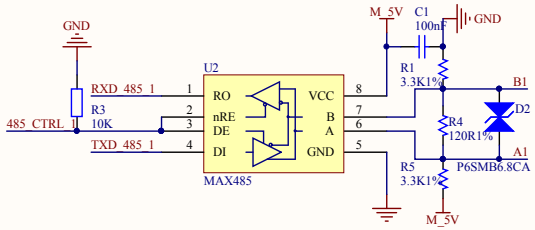

RS485与RS232通讯接口

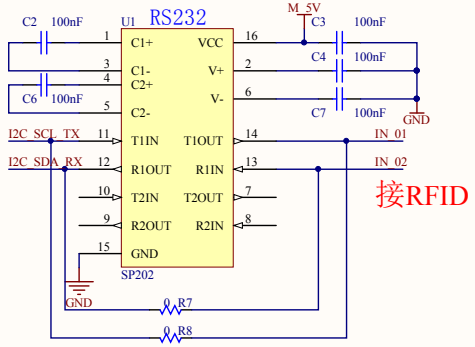

焊接RS232芯片，R7，R8，电阻不接

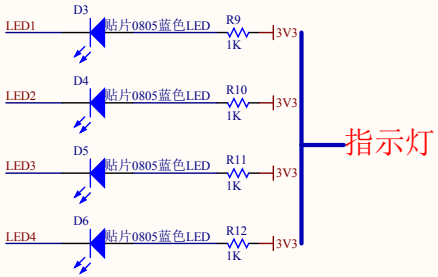

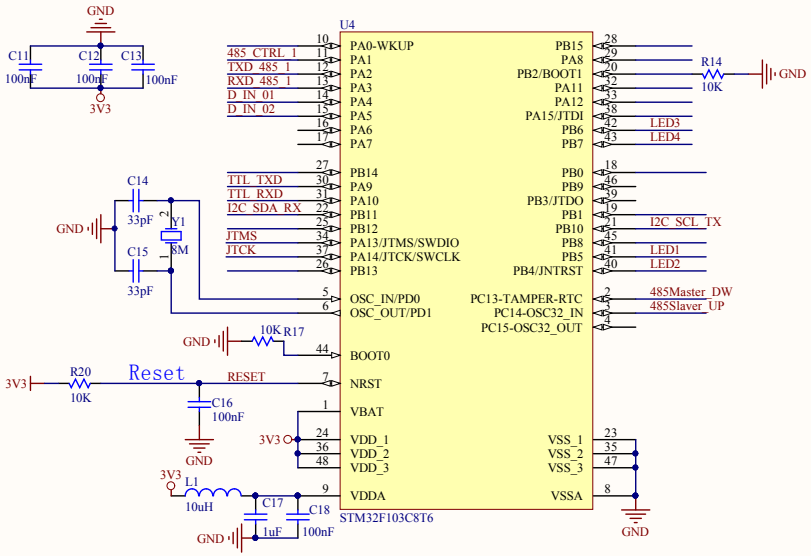

单片机(STM32F103C8)部分

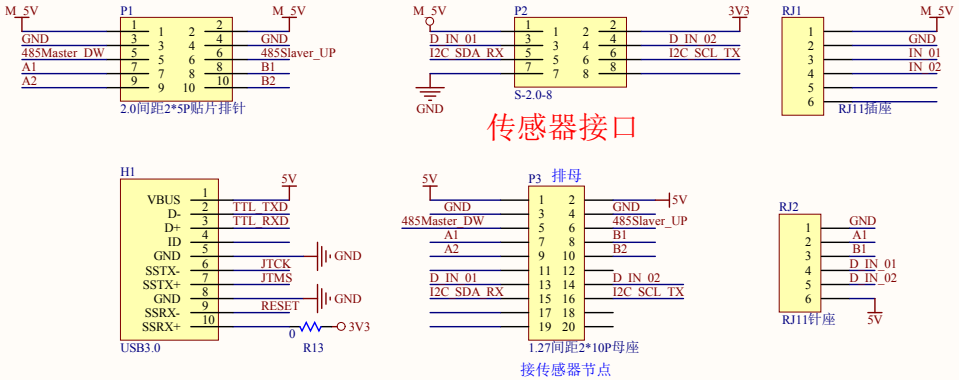

通讯级联及下载接口部分

电阻选择采集通讯方式及定位孔部分

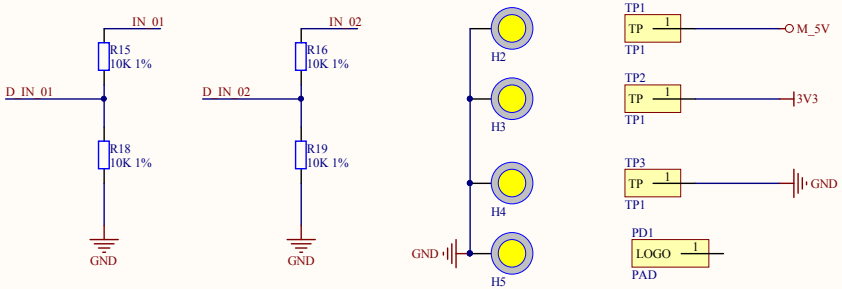

注释: R15,R16,R18,R19 均焊接10K电阻，为输入电压量模式

注释: R15,R16,焊接0欧姆，R18，R19焊接165欧姆，为输入电流量模式

注释: R13,R14,R16,R17均不接

接传感器模块，为小板模式

Title 电压电流型/13.56MRFID通用底板		
Size A3	Number	Revision V1.0
Date: 2015/11/17	Sheet of	
File: E:\T 同事资料\..\土壤湿度传感器模块\PCB\PCHV1.1-α PM-eSensor-SHM(SDP).SchDoc	Drawn By:	