Lectura de los diagramas de circuitos del sistema

Los diagramas de circuitos se han diseñado de forma que la corriente fluya desde la parte superior del diagrama (fuente de alimentación) a la parte inferior (toma a tierra) como si se diera una imagen de caída de agua.

[A]: n° de fusible
[B]: salto a punto / dirección del circuito

NOTA

El circuito continúa en el mismo símbolo con la dirección opuesta en la misma página.
Encontrará el otro símbolo en la dirección de la flecha.

[C]: color del cable
[D]: cable blindado
[E]: punto de conexión a masa
[F]: "Desde" o "A" (con letra(s) de ID (identificación))
[G]: variación de la especificación

NOTA

La flecha blanca entre A y B significa "o".

[H]: "Desde" (con letra(s) de ID (identificación))
[I]: “A” (con letra(s) de ID)
[J]: n° de terminal
[K]: código del conector
[L]: marca de símbolo
[M]: marca "VÉASE"

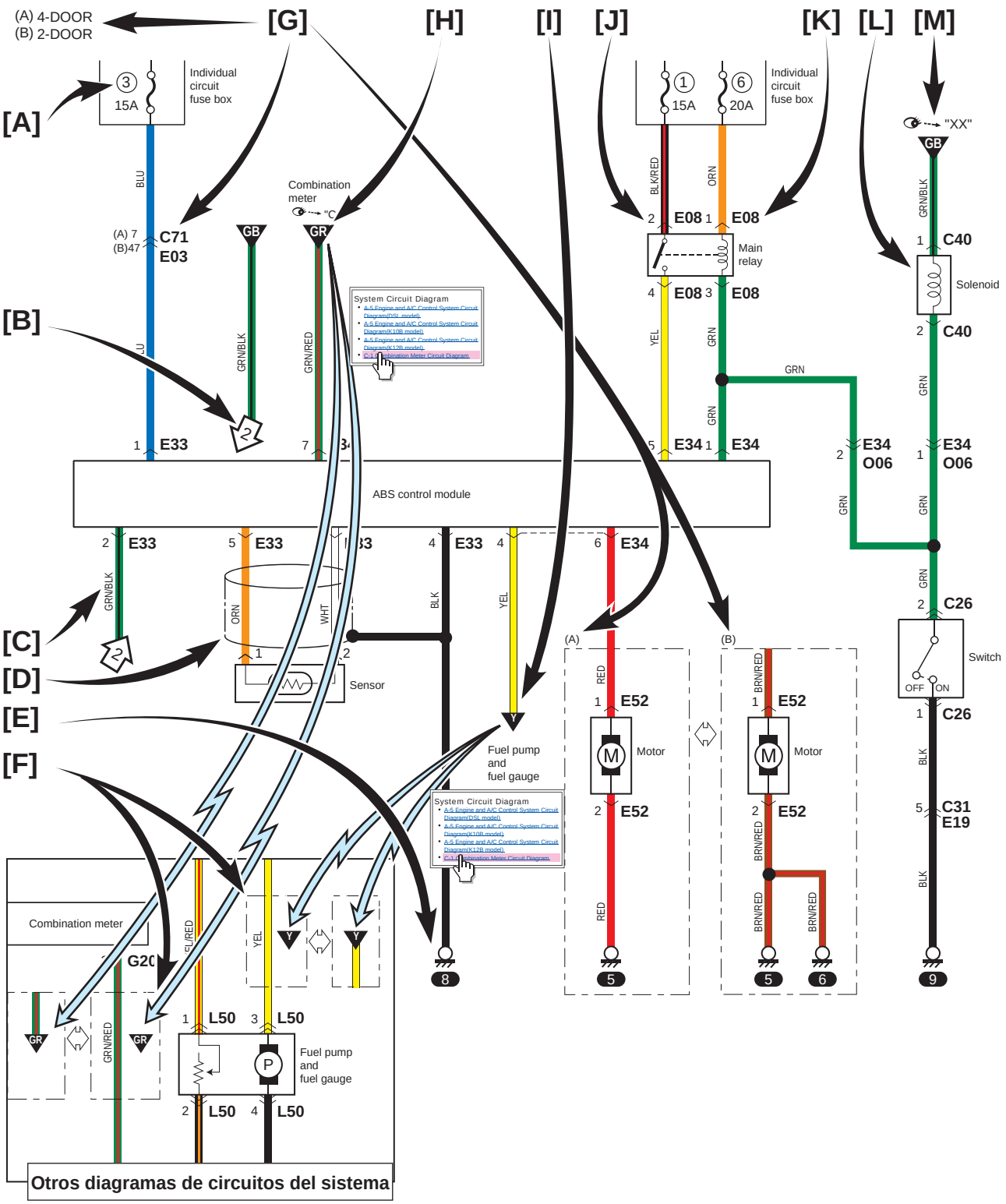
(A) 4-DOOR
(B) 2-DOOR
[G]
[H]
[I]
[J]
[K]
[L]
[M]
[A]
[B]
[C]
[D]
[E]
[F]
Individual circuit fuse box
15A
20A
"XX"
Combination meter
"C"
(A) 7
(B)47
C71
E03
GB
GR
BLU
GRN/BLK
GRN/RED
BLK/RED
ORN
YEL
GRN
System Circuit Diagram
A-5 Engine and A/C Control System Circuit Diagram(DSL model)
A-5 Engine and A/C Control System Circuit Diagram(K10B model)
A-5 Engine and A/C Control System Circuit Diagram(K12B model)
C-1 Combination Meter Circuit Diagram
E08
Main relay
E33
E34
O06
C40
Solenoid
ABS control module
WHT
BLK
Sensor
Fuel pump and fuel gauge
RED
E52
Motor
BRN/RED
C26
Switch
OFF
ON
C31
E19
Combination meter
G20
FL/RED
L50
P
Otros diagramas de circuitos del sistema