B-4 Schéma du circuit de vitre électrique

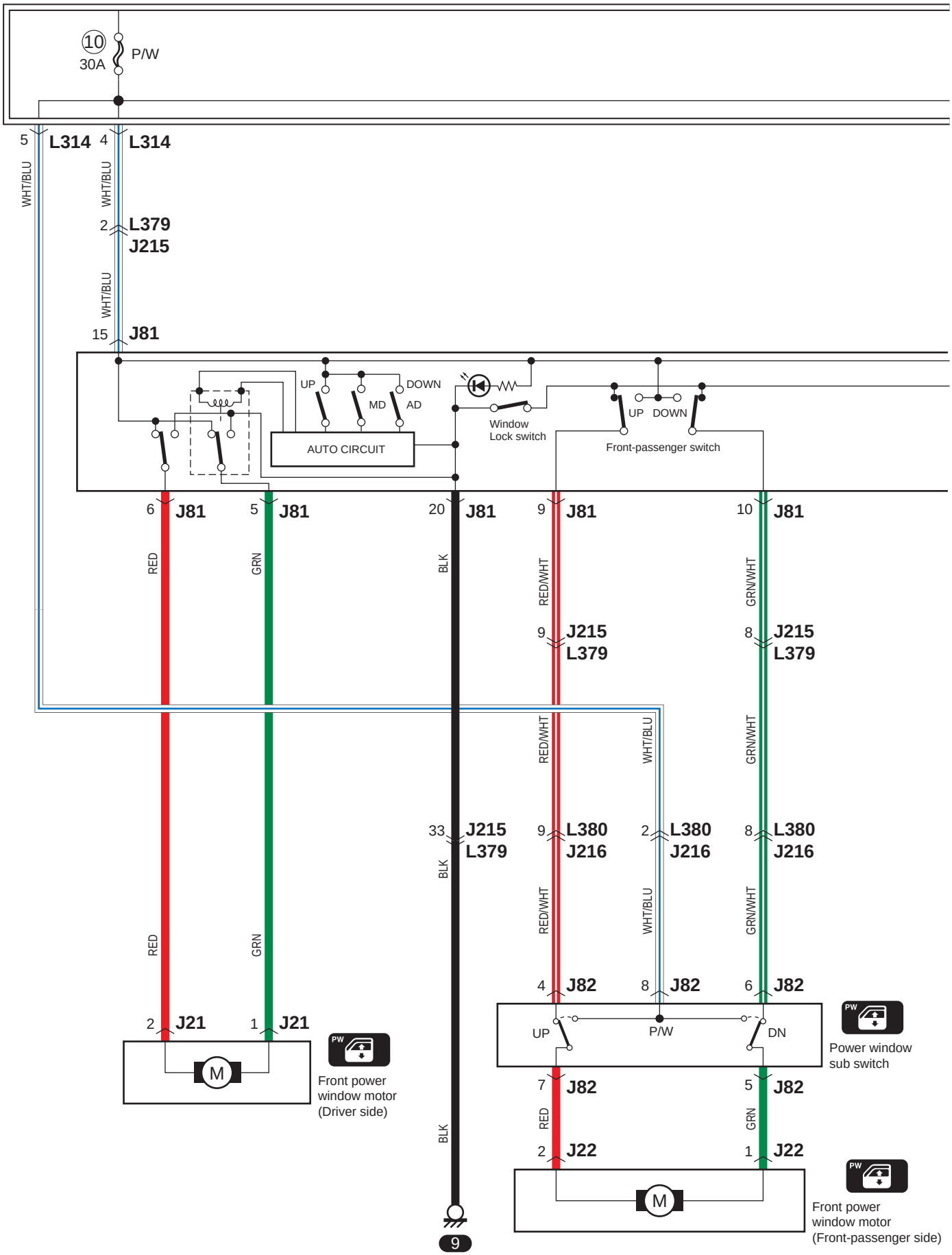
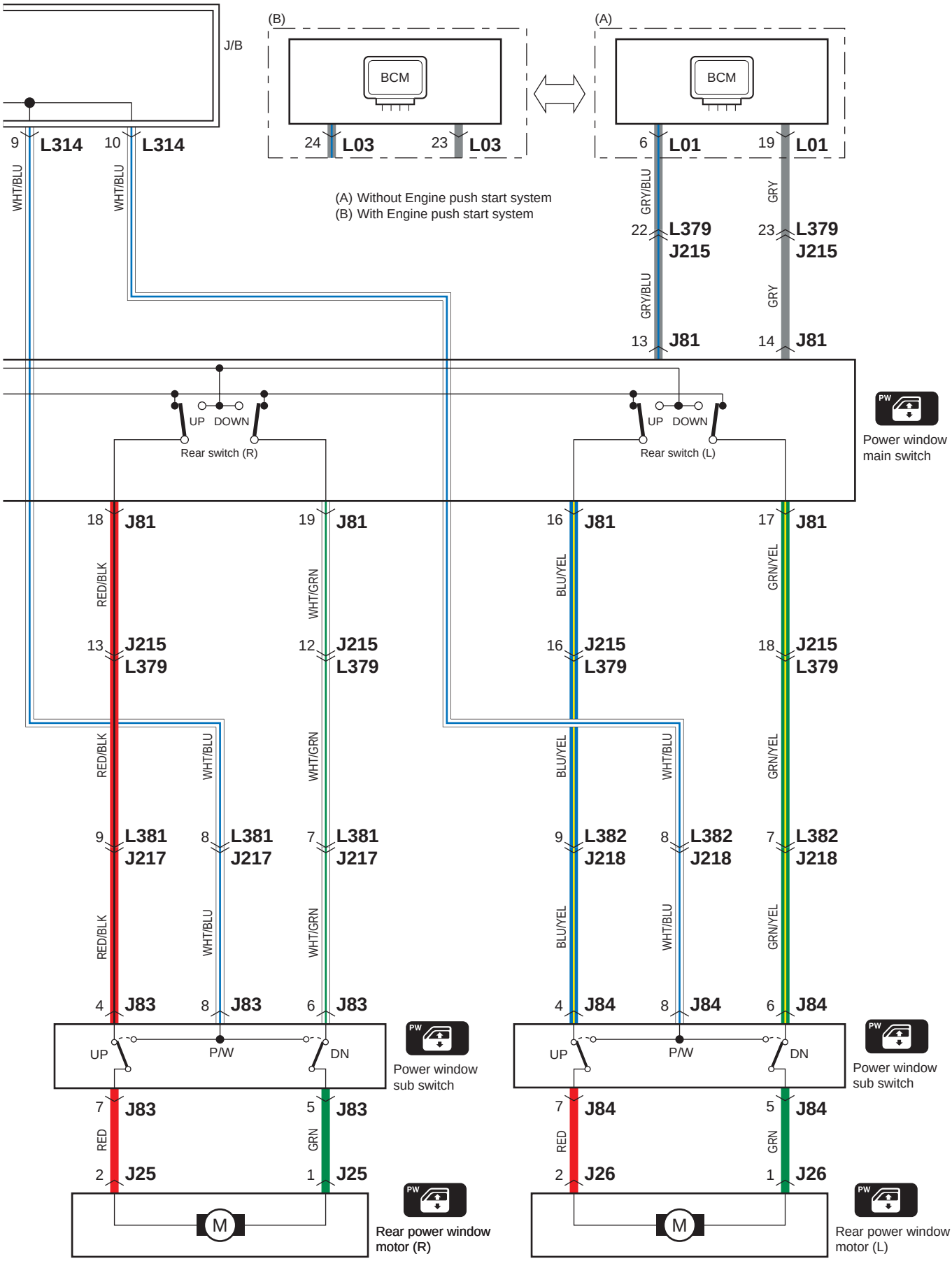
B-4 Schéma du circuit de vitre électrique