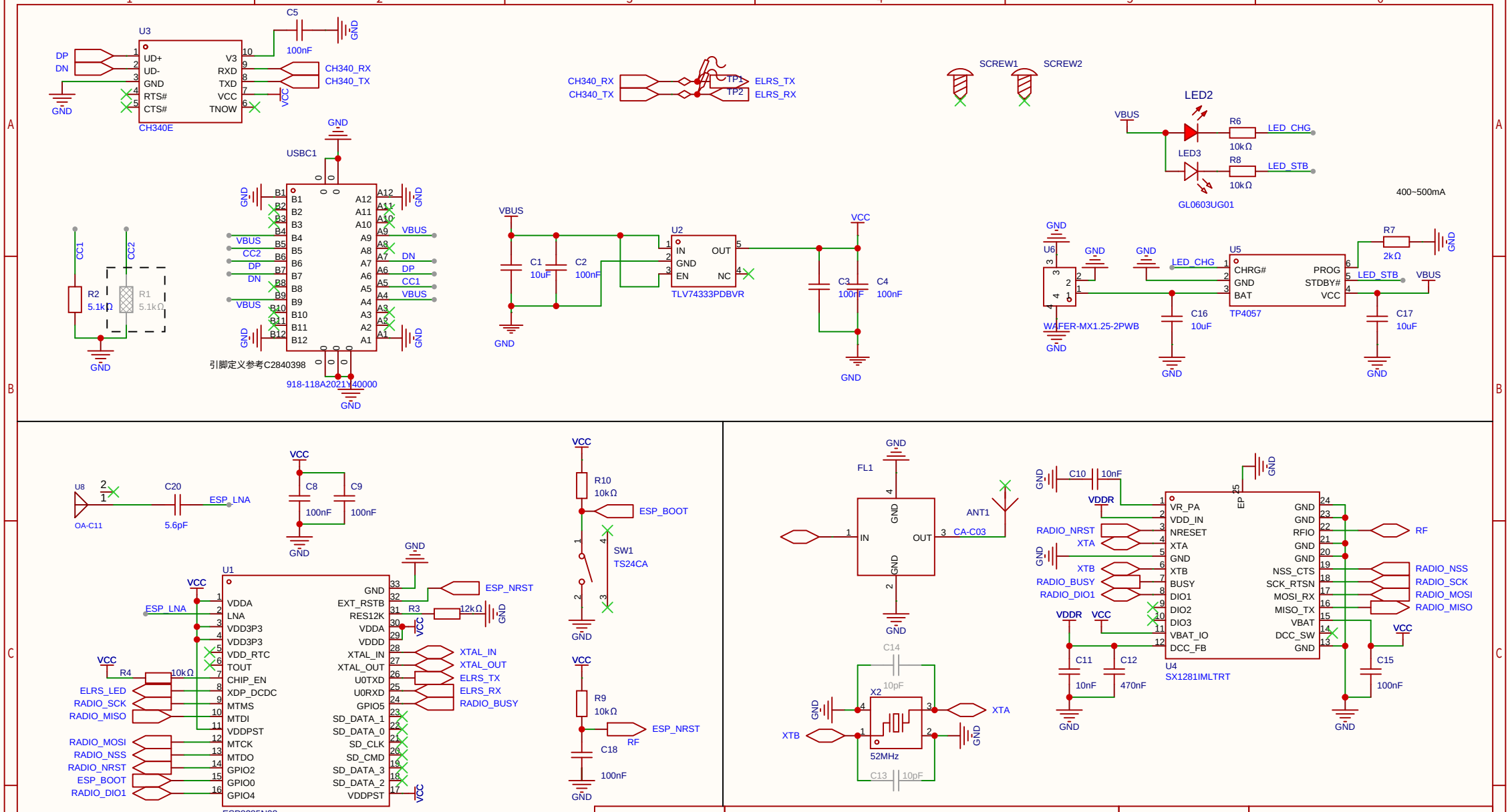

原理图	Schematic1	创建日期	2026-01-15
		更新日期	2026-03-13
板子	Board1	图页	P1
绘制			
审阅			
	PocketTX		
		版本	尺寸
		V1.0	A4
		页 1 共 1	
		嘉立创EDA	