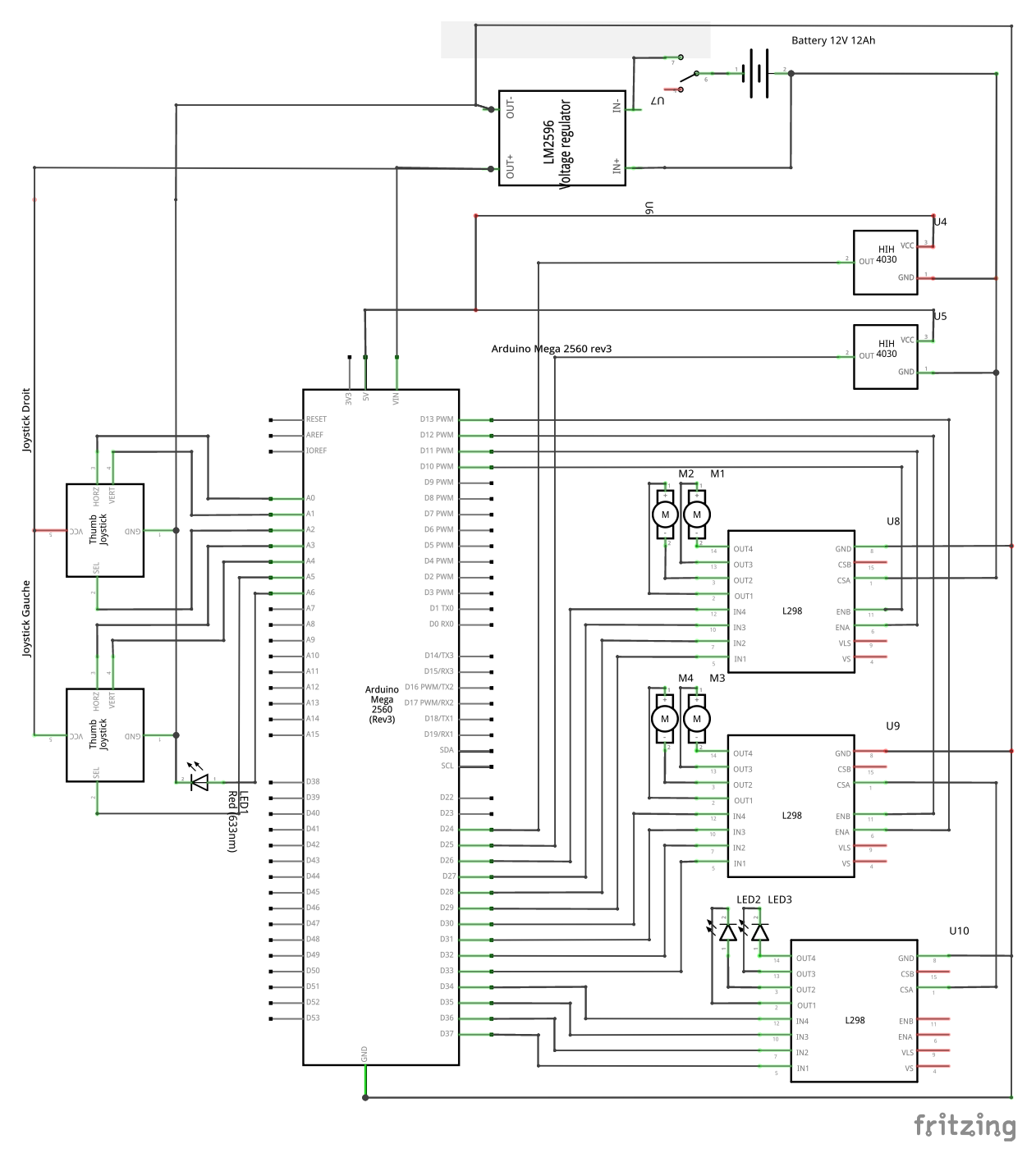
Battery 12V 12Ah
U7
LM2596
Voltage regulator
OUT-
OUT+
IN-
IN+
U6
U4
HIH
4030
VCC
OUT
GND
U5
HIH
4030
VCC
OUT
GND
Arduino Mega 2560 rev3
3V3
5V
VIN
RESET
AREF
IOREF
A0
A1
A2
A3
A4
A5
A6
A7
A8
A9
A10
A11
A12
A13
A14
A15
D38
D39
D40
D41
D42
D43
D44
D45
D46
D47
D48
D49
D50
D51
D52
D53
D13 PWM
D12 PWM
D11 PWM
D10 PWM
D9 PWM
D8 PWM
D7 PWM
D6 PWM
D5 PWM
D4 PWM
D2 PWM
D3 PWM
D1 TX0
D0 RX0
D14/TX3
D15/RX3
D16 PWM/TX2
D17 PWM/RX2
D18/TX1
D19/RX1
SDA
SCL
D22
D23
D24
D25
D26
D27
D28
D29
D30
D31
D32
D33
D34
D35
D36
D37
GND
Arduino
Mega
2560
(Rev3)
Joystick Droit
Joystick Gauche
Thumb
Joystick
HORZ
VERT
VCC
GND
SEL
LED1
Red (633nm)
M2
M1
M4
M3
M
U8
U9
U10
L298
OUT4
OUT3
OUT2
OUT1
IN4
IN3
IN2
IN1
GND
CSB
CSA
ENB
ENA
VLS
VS
LED2
LED3

fritzing