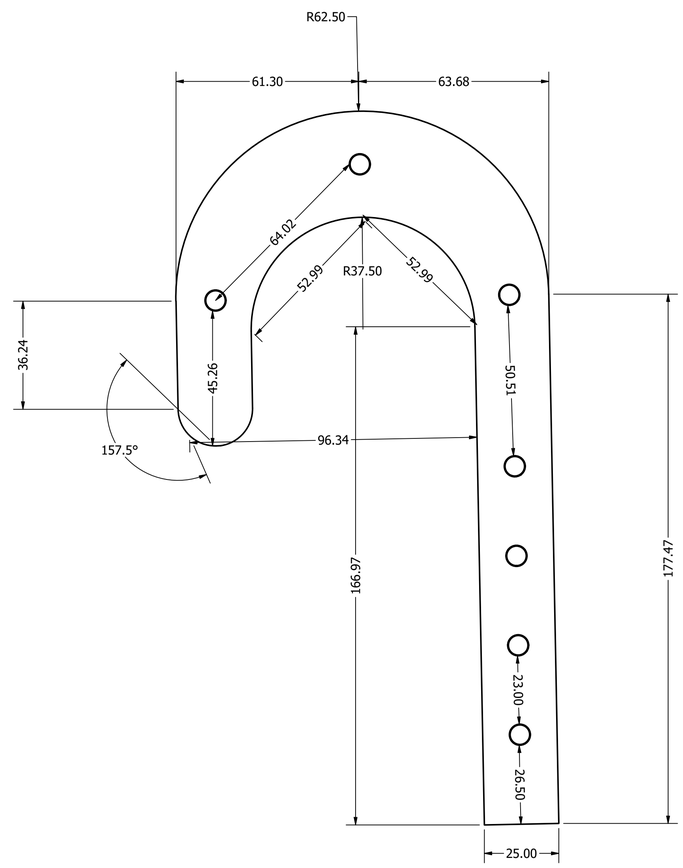

DRAWN SESI LEGO	7/12/2022	
CHECKED		TITLE Gancho do braço fixo
QA		
MFG		
APPROVED		SIZE D / DWG NO Desenho técnico gancho braço fixo1 / REV
		SCALE 1 : 1 / SHEET 1 OF 1