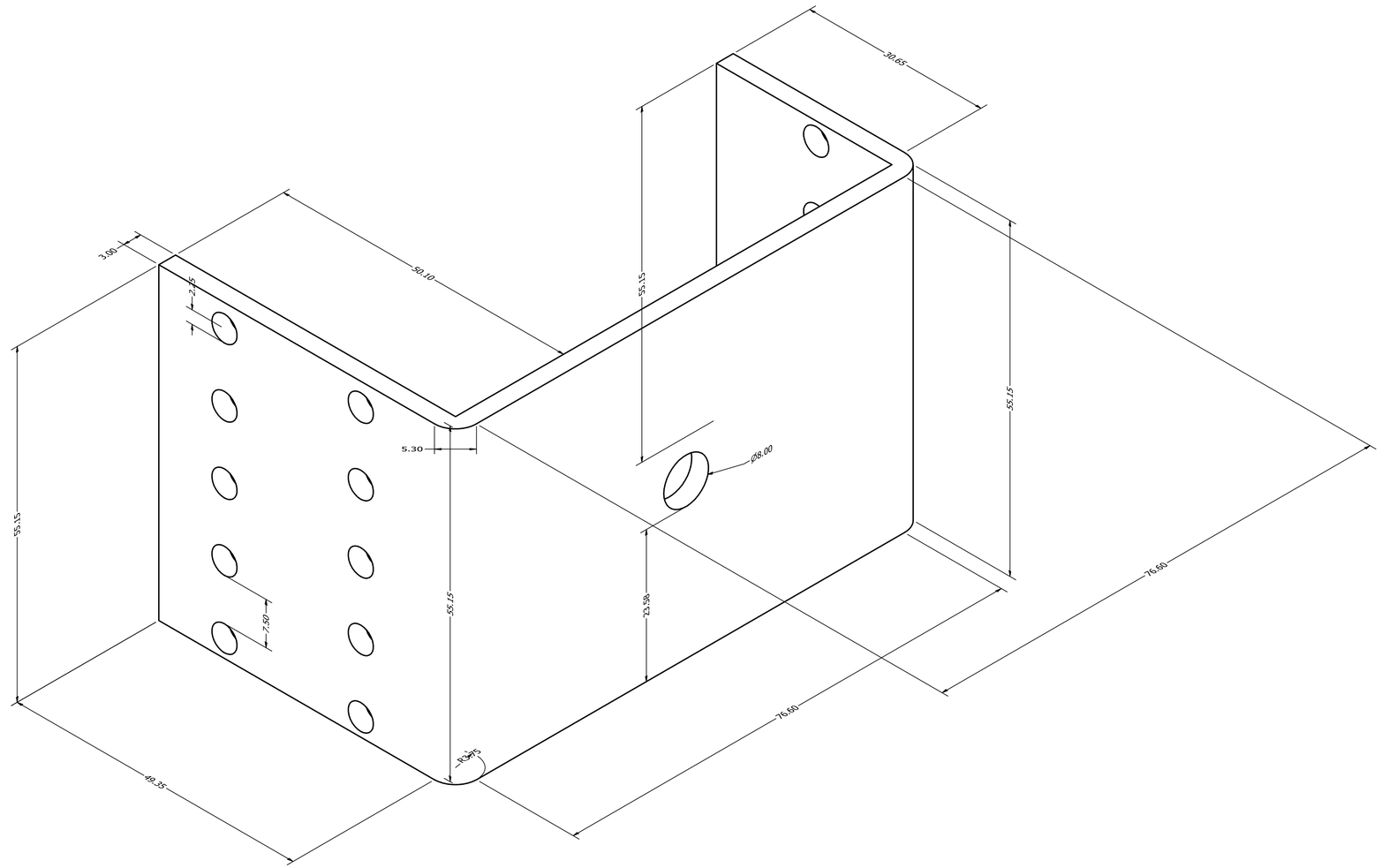

DRAWN SESI LEGO	7/12/2022		
CHECKED		TITLE	
QA		Prendedor da corrente barra móvel	
MFG			
APPROVED		SIZE D	DWG NO Desenho técnico prendedor de corre	REV
		SCALE 3 : 1	SHEET 1 OF 1