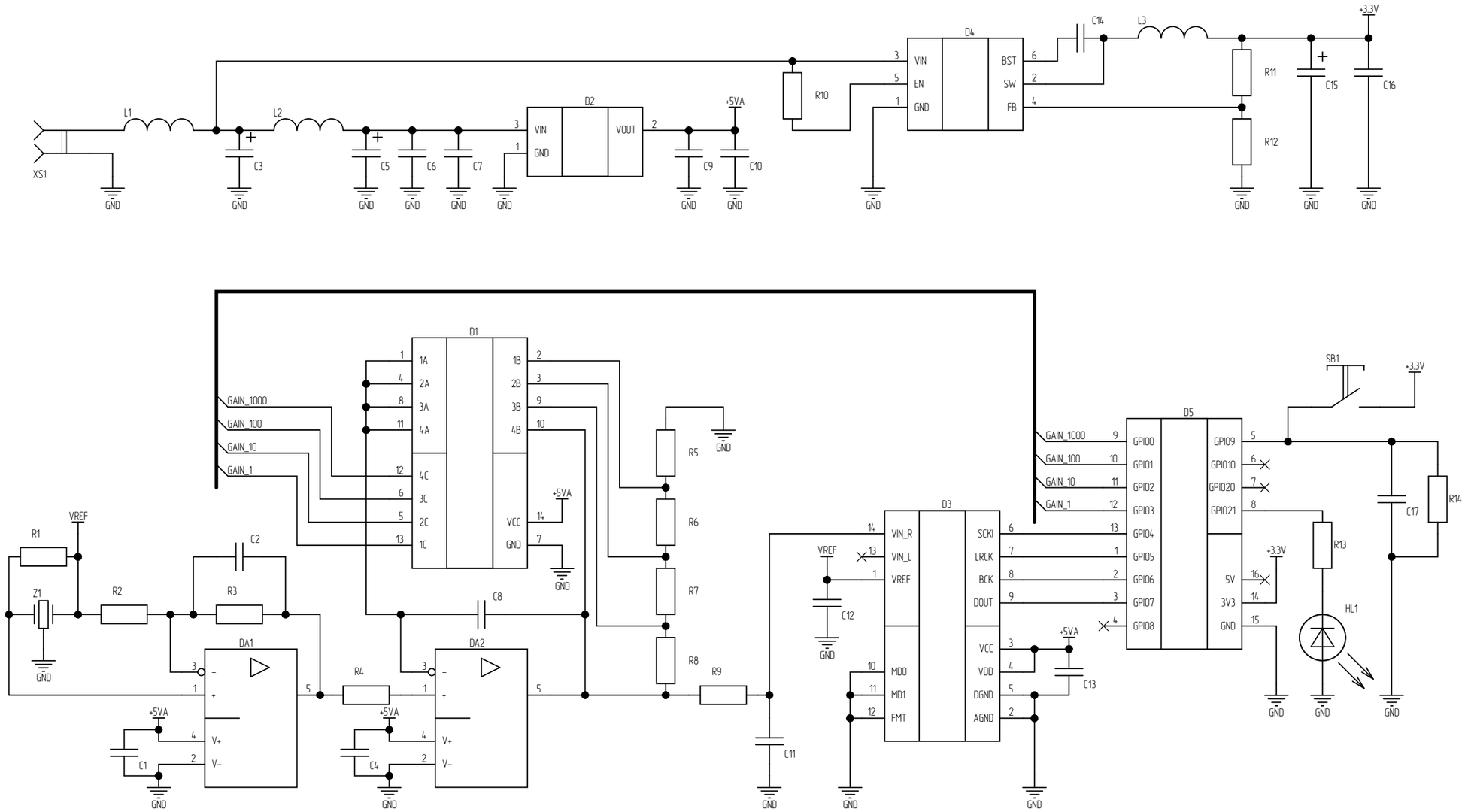


| Изм. | Лист | № докум. | Подп. | Дата |
|---|---|---|---|---|
| Разраб. | | Синявский | | |
| Пров. | | | | |
| Т.контр. | | | | |
| | | | | |
| Н.контр. | | | | |
| Утв. | | | | |

| Лит. | Масса | Масштаб |
|---|---|---|
| | | |
| Лист 1 | Листов 1 | |

Перв. примен.

Справ. №

Подп. дата

Инв. № дубл.

Взам. инв. №

Подп. и дата

Инв. № подл.

Файл Sheet1.SchDoc

Копировал

Формат А3