6. Reset (padrão de fábrica)

» Selecione padrão de fábrica na interface web do roteador empresarial na guia: *Sistema>Gerenciamento>Configuração>Padrão de Fabrica,* ou;
» Pressione o botão de reset por 10s.

Obs.: *não desligue o equipamento durante o processo de reiniciação.*

7. Informações adicionais

Este equipamento opera em caráter secundário, isto é, não tem direito a proteção contra interferência prejudicial, mesmo de estações do mesmo tipo, nem pode causar interferência a sistemas operando em caráter primário. As redes wireless (IEEE802.11 a/b/g/n/ac/ax) operam na faixa de frequência de 2,4 a 2,4835 GHz e 5,150 a 5,850 GHz, que não necessita de liberação perante a Anatel para ser utilizada (faixa não homologada). Como o meio físico utilizado nessas redes é compartilhado por vários tipos de transceptores, podem ocorrer problemas de interferência quando esses dispositivos operarem na mesma frequência e próximos uns aos outros. Sendo assim, dependendo da localização dos dispositivos sem fio dentro de casa ou no escritório, esses podem interferir ou sofrer interferência, podendo, em alguns casos, derrubar a conexão de rede. Quanto mais barreiras físicas ou eletromagnéticas houver no caminho em que o sinal da rede estiver passando, mais interferências poderão ocorrer, diminuindo a velocidade e alcance da rede. Exemplos disso são os reservatórios de água (como aquários, bebedouros e aquecedores de água), metais, vidros, paredes de concreto e fornos de micro-ondas.

Dicas:

1. Mantenha uma distância suficiente, pelo menos de um metro, entre os dispositivos que operam na mesma faixa de frequência, para evitar a interferência de sinal entre os transmissores.
2. Evite um número excessivo de barreiras físicas entre transmissores e receptores da rede wireless.
3. Se os dispositivos permitirem a troca de canal de operação, é recomendado configurá-los em canais diferentes uns dos outros.

Termo de garantia

Fica expresso que esta garantia contratual é conferida mediante as seguintes condições:

Nome do cliente:
Assinatura do cliente:
Nº da nota fiscal:
Data da compra:
Modelo: Nº de série:
Revendedor:

1. Todas as partes, peças e componentes do produto são garantidos contra eventuais vícios de fabricação, que porventura venham a apresentar, pelo prazo de 1 (um) ano, sendo este prazo de 3 (três) meses de garantia legal mais 9 (nove) meses de garantia contratual –, contado a partir da data da compra do produto pelo Senhor Consumidor, conforme consta na nota fiscal de compra do produto, que é parte integrante deste Termo em todo o território nacional. Esta garantia contratual compreende a troca gratuita de partes, peças e componentes que apresentarem vício de fabricação, incluindo as despesas com a mão de obra utilizada nesse reparo. Esta garantia contratual compreende a troca gratuita de partes, peças e componentes que apresentarem vício de fabricação, incluindo as despesas com a mão de obra utilizada nesse reparo. Caso não seja constatado vício de fabricação, e sim vício(s) proveniente(s) de uso inadequado, o Senhor Consumidor arcará com essas despesas.
2. A instalação do produto deve ser feita de acordo com o Manual do Produto e/ou Guia de Instalação. Caso seu produto necessite a instalação e configuração por um técnico capacitado, procure um profissional idôneo e especializado, sendo que os custos desses serviços não estão inclusos no valor do produto.
3. Constatado o vício, o Senhor Consumidor deverá imediatamente comunicar-se com o Serviço Autorizado mais próximo que conste na relação oferecida pelo fabricante – somente estes estão autorizados a examinar e sanar o defeito durante o prazo de garantia aqui previsto. Se isso não for respeitado, esta garantia perderá sua validade, pois estará caracterizada a violação do produto.
4. Na eventualidade de o Senhor Consumidor solicitar atendimento domiciliar, deverá encaminhar-se ao Serviço Autorizado mais próximo para consulta da taxa de visita técnica. Caso seja constatada a necessidade da retirada do produto, as despesas decorrentes, como as de transporte e segurança de ida e volta do produto, ficam sob a responsabilidade do Senhor Consumidor.
5. A garantia perderá totalmente sua validade na ocorrência de quaisquer das hipóteses a seguir: a) se o vício não for de fabricação, mas sim causado pelo Senhor Consumidor ou por terceiros estranhos ao fabricante; b) se os danos ao produto forem oriundos de acidentes, sinistros, agentes da natureza (raios, inundações, desabamentos, etc.), umidade, tensão na rede elétrica (sobretensão provocada por acidentes ou flutuações excessivas na rede), instalação/uso em desacordo com o manual do usuário ou decorrentes do desgaste natural das partes, peças e componentes; c) se o produto tiver sofrido influência de natureza química, eletromagnética, elétrica ou animal (insetos, etc.); d) se o número de série do produto tiver sido adulterado ou rasurado; e) se o aparelho tiver sido violado.
6. Esta garantia não cobre perda de dados, portanto, recomenda-se, se for o caso do produto, que o Consumidor faça uma cópia de segurança regularmente dos dados que constam no produto.
7. A Intelbras não se responsabiliza pela instalação deste produto, e também por eventuais tentativas de fraudes e/ou sabotagens em seus produtos. Mantenha as atualizações do software e aplicativos utilizados em dia, se for o caso, assim como as proteções de rede necessárias para proteção contra invasões (hackers). O equipamento é garantido contra vícios dentro das suas condições normais de uso, sendo importante que se tenha ciência de que, por ser um equipamento eletrônico, não está livre de fraudes e burlas que possam interferir no seu correto funcionamento.
8. Descarte adequadamente seu produto após vida útil - entregue em pontos de coleta de produtos eletroeletrônicos, em alguma assistência técnica autorizada Intelbras ou consulte nosso site www.intelbras.com.br e suporte@intelbras.com.br ou (48) 2106-0006 ou 0800 7042767 para mais informações.

Sendo estas as condições deste Termo de Garantia complementar, a Intelbras S/A se reserva o direito de alterar as características gerais, técnicas e estéticas de seus produtos sem aviso prévio.

Todas as imagens deste manual são ilustrativas.

fale com a gente

Suporte a clientes: (48) 2106 0006
Fórum: forum.intelbras.com.br
Suporte via chat: chat.apps.intelbras.com.br
Suporte via e-mail: suporte@intelbras.com.br
SAC / Onde comprar? / Quem instala? : 0800 7042767

Importado no Brasil por: Intelbras S/A – Indústria de Telecomunicação Eletrônica Brasileira
Rodovia SC 281, km 4,5 – Sertão do Maruim – São José/SC – 88122-001
CNPJ 82.901.000/0014-41 – www.intelbras.com.br

04.25
Origem: China

intelbras

Guia de instalação

RW 6181, RW 6302 e RW 6302 MAX

Roteador empresarial

Parabéns, você acaba de adquirir um produto com a qualidade e segurança Intelbras.

Os modelos RW 6181, RW 6302 e RW 6302 MAX são membros da família de roteadores empresariais desenvolvidos para aplicações em ambientes corporativos, como empresas, hotéis e eventos.

Importante: os produtos RW 6181, RW 6302 e RW 6302 MAX são equipamentos para uso corporativo, não recomendamos sua instalação em ambientes residenciais. Somente pessoal técnico profissional pode instalar e remover esses produtos e seus acessórios. Você deve ler atentamente todas as instruções de segurança antes de trabalhar com este equipamento.

ANATEL

Este equipamento não tem direito à proteção contra interferência prejudicial e não pode causar interferência em sistemas devidamente autorizados. O número de homologação se encontra na etiqueta do produto, para consultas acesse o site : *https://www.gov.br/anatel/pt-br.*

1. Proteção e segurança de dados

Observar as leis locais relativas à proteção e uso de dados e as regulamentações que prevalecem no país.

O objetivo da legislação de proteção de dados é evitar infrações nos direitos individuais de privacidade, baseadas no mau uso dos dados pessoais.

Tratamento de dados pessoais

» Este sistema utiliza e processa dados pessoais como senhas, registro detalhado de chamadas, endereços de rede e registro dos dados de clientes, por exemplo.

Diretrizes que se aplicam aos funcionários da Intelbras

» Os funcionários da Intelbras estão sujeitos a práticas de comércio seguro e confidencialidade de dados sob os termos dos procedimentos de trabalho da companhia.
» É imperativo que as regras a seguir sejam observadas para assegurar que as provisões estatutárias relacionadas a serviços (sejam eles serviços internos ou de administração e manutenção remotas) sejam estritamente seguidas. Isso preserva os interesses do cliente e oferece proteção pessoal adicional.

Diretrizes que controlam o tratamento de dados

» Assegurar que apenas pessoas autorizadas tenham acesso aos dados de clientes.
» Usar as facilidades de atribuição de senhas, sem permitir qualquer exceção. Jamais informar senhas para pessoas não autorizadas.
» Assegurar que nenhuma pessoa não autorizada tenha como processar (armazenar, alterar, transmitir, desabilitar ou apagar) ou usar dados de clientes.
» Evitar que pessoas não autorizadas tenham acesso aos meios de dados, por exemplo, discos de backup ou impressões de protocolos.
» Assegurar que os meios de dados que não são mais necessários sejam completamente destruídos e que documentos não sejam armazenados ou deixados em locais geralmente acessíveis.
» O trabalho em conjunto com o cliente gera confiança.
» LGPD – Tratamento de dados pela Intelbras: este produto faz tratamento de dados pessoais, porém a Intelbras não possui acesso aos dados a partir deste produto.
» LGPD - Segurança do produto no tratamento de dados: este produto possui criptografia na transmissão dos dados pessoais.

Uso indevido e invasão de hackers

» As senhas de acesso às informações do produto permitem o alcance e a alteração de qualquer facilidade, como o acesso externo ao sistema da empresa para obtenção de dados e realizações de chamadas, portanto, é de suma importância que as senhas sejam disponibilizadas apenas àqueles que tenham autorização para uso, sob o risco de uso indevido.
» O produto possui configurações de segurança que podem ser habilitadas, e que serão abordadas neste manual, todavia, é imprescindível que o usuário garanta a segurança da rede na qual o produto está instalado, haja vista que o fabricante não se responsabiliza pela invasão do produto via ataques de hackers e crackers.

2. Produto

A parte frontal dos modelos RW 6181, RW 6302 e RW 6302 MAX possui um sistema luminoso cuja cor pode variar, dependendo do status do produto.

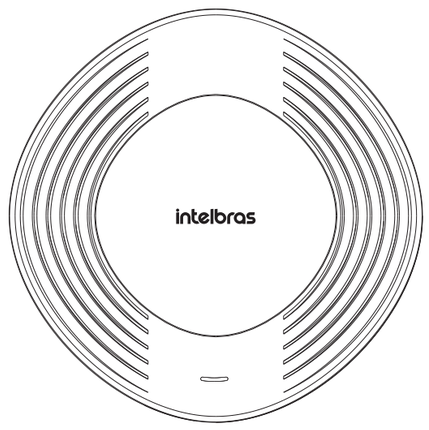

Vista frontal

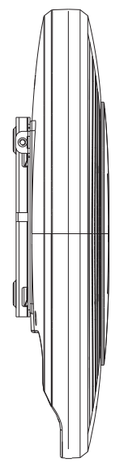

Vista lateral

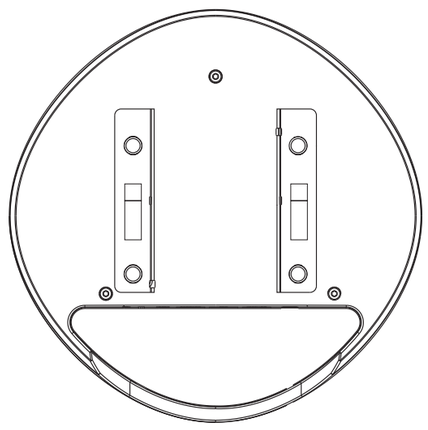

Vista posterior

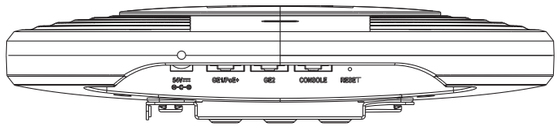

Vista inferior

2.1. Descrição das portas

Nome	Descrição	Informação
54V	Porta de alimentação 54V	Porta de alimentação, usada para receber energia de +54 V de uma fonte de alimentação local.
GE1/PoE+	Porta Internet	Porta usada para conectar o Roteador Empresarial a um dispositivo de uplink para acesso a internet. Além de receber conexão Uplink, é a porta padrão para alimentar o produto via PoE.
GE2	Porta Ethernet	Porta Ethernet 10/100/1000M
Console	RS/EIA-232	Porta de acesso ao terminal de comando do produto
Reset	Reset	Porta usada para reiniciar/restaurar ao padrão de fábrica

Obs.: *o modelo RW 6181 não possui a porta GE2.*

2.2. Descrição dos LEDs

Cor	Comportamento	Descrição
Laranja	Ligado	Produto inicializando
	Piscando	Produto sem link
Verde	Ligado	Produto inicializado e pronto para operação
	Piscando	Trafegando dados pela rede

3. Instalação

3.1. Requisitos ambientais para instalação

- Não deixe os RW 6181, RW 6302 e RW 6302 MAX diretamente exposto à luz solar ou perto de fontes de calor, fornos micro-ondas ou condicionadores de ar.
- Não coloque o RW 6181, RW 6302 e RW 6302 MAX em locais fechados ou apertados. Mantenha-o com no mínimo 5 cm de espaço livre de cada lado.
- Instale o equipamento em um local ventilado. Ao instalar o produto na parede, verifique se os parafusos estão bem fixados.
- Temperatura de operação: -10 °C a 60 °C.

3.2. Conexão

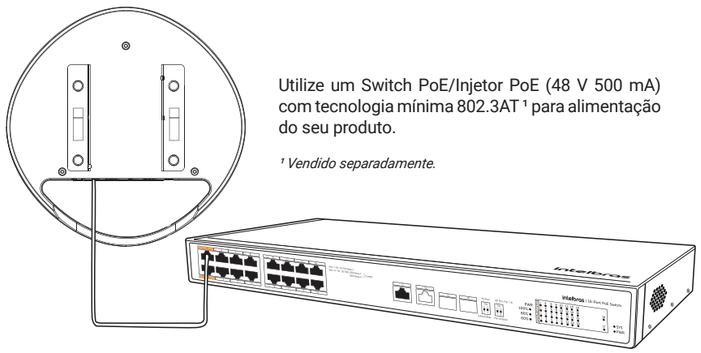

Utilize um Switch PoE/Injetor PoE (48 V 500 mA) com tecnologia mínima 802.3AT [1] para alimentação do seu produto.

[1] Vendido separadamente.

Obs.: *» O switch PoE e injetor PoE são vendidos separadamente.*

» Para cabos de rede CAT 5/5E, recomenda-se utilizar até 50 metros de cabo entre o adaptador PoE e o produto. Já para cabos CAT 6, pode-se utilizar até 95 metros. Vale lembrar que a soma do comprimento dos cabos das portas PoE e LAN do adaptador não pode ultrapassar 100 metros.

4. Configuração

Este produto pode ser utilizado em sua configuração-padrão de fábrica, contudo, é recomendável configurar alguns parâmetros de segurança. Para isso, deve-se acessar a interface de gerenciamento do equipamento.

4.1. Acessando e configurando via interface web

Caso você coloque o roteador empresarial em uma rede com servidor DHCP, identifique o IP obtido pelo Roteador Empresarial e digite-se no seu navegador. Caso contrário, o Roteador Empresarial irá assumir o endereço 10.0.0.1/24. Neste caso, fixe um IP na mesma faixa de rede no seu dispositivo.

Ao acessar o IP do equipamento, será apresentada a tela de login. Será necessário inserir as credenciais padrão de acesso, que são:

- **Login:** *admin*
- **Senha:** *Intelbras@AP*

No primeiro login, é obrigatória a troca da senha de acesso ao produto. Verifique na tela os requisitos mínimos da nova senha.

4.2. Configurações

Para as configurações, consulte o manual completo na página do produto, disponível em nosso site: *www.intelbras.com.br.*

4.3. Acessando e configurando via cloud

Você pode gerenciar o equipamento remotamente a partir da plataforma INC Cloud (interface da Web ou equipamento) somente quando o equipamento operar no modo de cloud.

Para mais informações consulte manual em nosso site: *www.intelbras.com.br.*

5. Fixação do produto

Os modelos RW 6181, RW 6302 e RW 6302 MAX podem ser instalados no teto ou parede. Você pode utilizar o bracket que vai junto do produto como gabarito para furação dos parafusos.

- **Passo 1:** o primeiro passo para a fixação do produto é a instalação do bracket no teto ou parede. Parafuse o bracket nas marcações de furação conforme desejado, deixando espaço suficiente para a passagem do cabo de rede, caso já exista tubulação na parede.

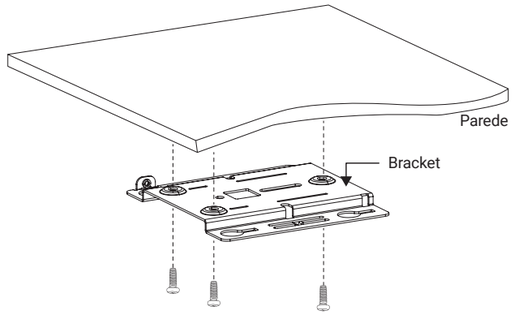

Fixação do bracket no teto ou parede

- **Passo 2:** após fixar o bracket, conecte o cabo de rede ao produto. Lembrando que os modelos RW 6181, RW 6302 e RW 6302 MAX possuem alimentação PoE. Com o cabo de rede conectado ao produto, deslize o produto no bracket no sentido do LED.

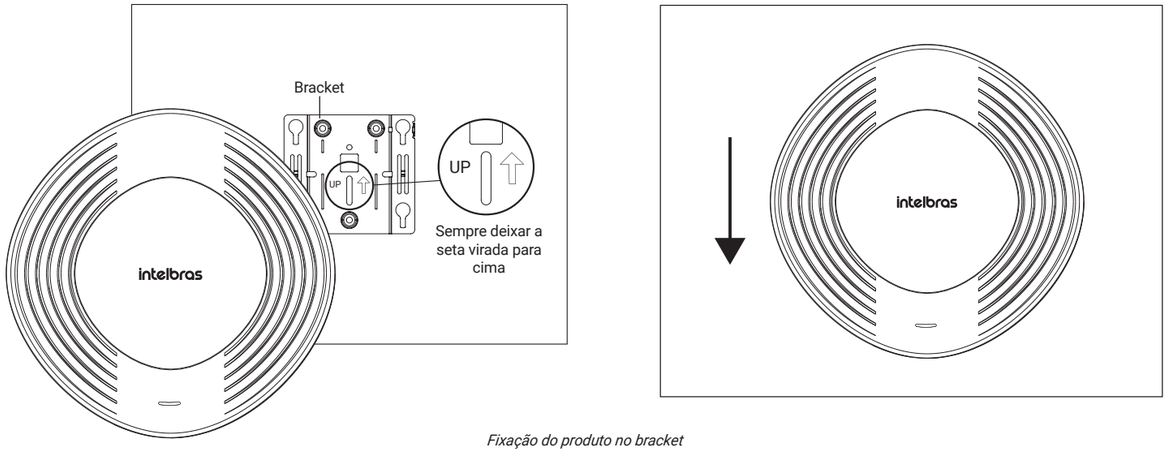

Fixação do produto no bracket

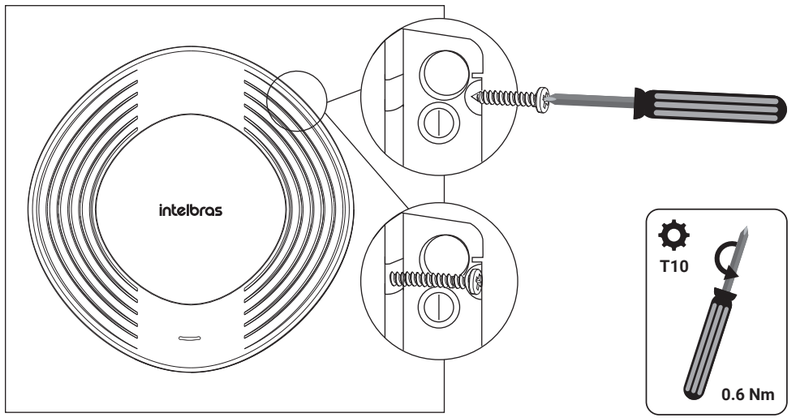

Colocação do parafuso de segurança