Guia de instalação

RW 6305W

Roteador empresarial

Parabéns, você acaba de adquirir um produto com a qualidade e segurança Intelbras.

O RW 6305W é membro da família de roteadores empresariais desenvolvidos para aplicações em ambientes corporativos, como empresas, hotéis e eventos.

Importante: o produto RW 6305W é um equipamento para uso corporativo, não recomendamos sua instalação em ambientes residenciais. Somente pessoal técnico profissional pode instalar e remover o produto RW 6305W e seus acessórios. Você deve ler atentamente todas as instruções de segurança antes de trabalhar com este equipamento.

ANATEL

Este equipamento não tem direito à proteção contra interferência prejudicial e não pode causar interferência em sistemas devidamente autorizados. O número de homologação se encontra na etiqueta do produto, para consultas acesse o site : *https://www.gov.br/anatel/pt-br.*

1. Proteção e segurança de dados

Observar as leis locais relativas à proteção e uso de dados e as regulamentações que prevalecem no país.

O objetivo da legislação de proteção de dados é evitar infrações nos direitos individuais de privacidade, baseadas no mau uso dos dados pessoais.

Tratamento de dados pessoais

» Este sistema utiliza e processa dados pessoais como senhas, registro detalhado de chamadas, endereços de rede e registro dos dados de clientes, por exemplo.

Diretrizes que se aplicam aos funcionários da Intelbras

» Os funcionários da Intelbras estão sujeitos a práticas de comércio seguro e confidencialidade de dados sob os termos dos procedimentos de trabalho da companhia.

» É imperativo que as regras a seguir sejam observadas para assegurar que as provisões estatutárias relacionadas a serviços (sejam eles serviços internos ou de administração e manutenção remotas) sejam estritamente seguidas. Isso preserva os interesses do cliente e oferece proteção pessoal adicional.

Diretrizes que controlam o tratamento de dados

» Assegurar que apenas pessoas autorizadas tenham acesso aos dados de clientes.

» Usar as facilidades de atribuição de senhas, sem permitir qualquer exceção. Jamais informar senhas para pessoas não autorizadas.

» Assegurar que nenhuma pessoa não autorizada tenha como processar (armazenar, alterar, transmitir, desabilitar ou apagar) ou usar dados de clientes.

» Evitar que pessoas não autorizadas tenham acesso aos meios de dados, por exemplo, discos de backup ou impressões de protocolos.

» Assegurar que os meios de dados que não são mais necessários sejam completamente destruídos e que documentos não sejam armazenados ou deixados em locais geralmente acessíveis.

» O trabalho em conjunto com o cliente gera confiança.

» LGPD – Tratamento de dados pela Intelbras: este produto faz tratamento de dados pessoais, porém a Intelbras não possui acesso aos dados a partir deste produto.

» LGPD - Segurança do produto no tratamento de dados: este produto possui criptografia na transmissão dos dados pessoais.

Uso indevido e invasão de hackers

» As senhas de acesso às informações do produto permitem o alcance e a alteração de qualquer facilidade, como o acesso externo ao sistema da empresa para obtenção de dados e realizações de chamadas, portanto, é de suma importância que as senhas sejam disponibilizadas apenas àqueles que tenham autorização para uso, sob o risco de uso indevido.

» O produto possui configurações de segurança que podem ser habilitadas, e que serão abordadas neste manual, todavia, é imprescindível que o usuário garanta a segurança da rede na qual o produto está instalado, haja vista que o fabricante não se responsabiliza pela invasão do produto via ataques de hackers e crackers.

2. Produto

2.1. Vista frontal

2.2. Vista lateral

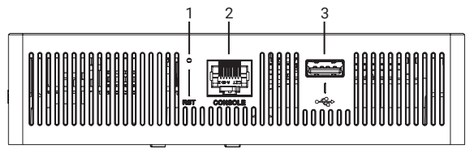

Vista lateral 1

Conforme a imagem, o painel lateral contém as seguintes conexões:

Item	Nome	Descrição	Informação
1	RST	Reset	Porta usada para reiniciar/restaurar ao padrão de fábrica.
2	Console	RS/EIA-232	Porta de acesso ao terminal de comando do produto.
3	Porta USB	USB 2.0	Saída USB 5 V / 0,5 A (fornece energia para dispositivos externos, desabilitado de fábrica). ***Obs.:*** *a alimentação do RW6305W deve ser realizada apenas via PoE.*

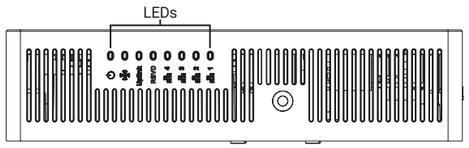

Vista lateral 2

LEDs

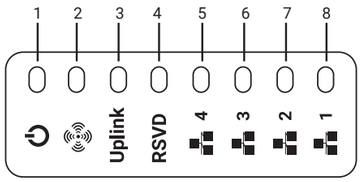

Item	LED	Cor	Comportamento	Descrição
1	Power	Laranja	Ligado/Piscando	Inicializando o produto.
		Verde	Ligado	Produto inicializado e pronto para uso.
2	Wireless	Verde	Ligado/Piscando	Trafegando dados pelas interfaces wireless.
3	Uplink		Ligado/Piscando	Cabo ethernet conectado à porta PoE do produto e passando dados.
4	RSVD		Desligado	LED reservado para implementações futuras no software.
5	4		Ligado/Piscando	Cabo ethernet conectado à porta LAN 4 do produto e passando dados.
6	3		Ligado/Piscando	Cabo ethernet conectado à porta LAN 3 do produto e passando dados.
7	2		Ligado/Piscando	Cabo ethernet conectado à porta LAN 2 do produto e passando dados.
8	1		Ligado/Piscando	Cabo ethernet conectado à porta LAN 1 do produto e passando dados.

2.3. Vista posterior

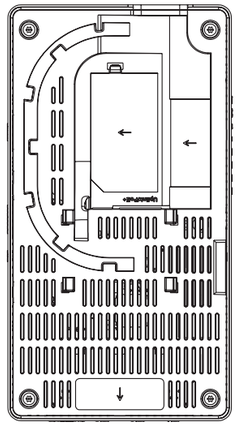

Conforme a figura, o painel posterior contém as seguintes conexões:

Nome	Descrição	Informação
Uplink/PoE+	Porta Ethernet	Usado para conectar o roteador empresarial a um dispositivo de uplink para acesso a internet.
		Além de receber conexão Uplink, é a porta padrão para alimentar o produto via PoE.

2.4. Vista inferior

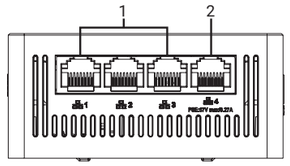

Conforme a figura, o painel inferior contém as seguintes conexões:

Item	Nome	Descrição	Informação
1	3× LAN	Porta Ethernet	Porta Ethernet 10/100/1000M
2	1× LAN/PoE Out	PoE Pass-Through	Porta Ethernet com PoE Pass-Through 10/100/1000M

Obs.: *a função PoE Pass-Through vem desabilitada por padrão de fábrica.*

3. Instalação

3.1. Requisitos da rede

» **Servidor DHCP:** para que o roteador empresarial consiga obter endereço IP, bem como os usuários que se conectarem ao roteador empresarial.

Caso você não possua um servidor DHCP ativo na rede, fixe o IP do seu dispositivo na mesma faixa de 10.0.0.1.

Exemplo 10.0.0.100.

Obs.: *o roteador empresarial RW 6305W da Intelbras vem de fábrica com o IP 10.0.0.1 por padrão. Contudo, se inserido o equipamento em uma rede com DHCP, este receberá um novo endereço IP, de acordo com a faixa configurada no servidor DHCP.*

3.2. Requisitos ambientais para instalação

» Não deixe o RW 6305W diretamente exposto à luz solar ou perto de fontes de calor, fornos micro-ondas ou condicionadores de ar.

» Não coloque o RW 6305W em locais fechados ou apertados. Mantenha-o com no mínimo 5 cm de espaço livre de cada lado.

» Instale o equipamento em um local ventilado. Ao instalar o produto na parede, verifique se os parafusos estão bem fixados.

» Temperatura de operação: -10° C a 50° C.

3.3. Conexão

Utilize um Switch PoE/Injetor PoE (48 V 500 mA) com tecnologia mínima 802.3AT[1] para alimentação do seu produto.

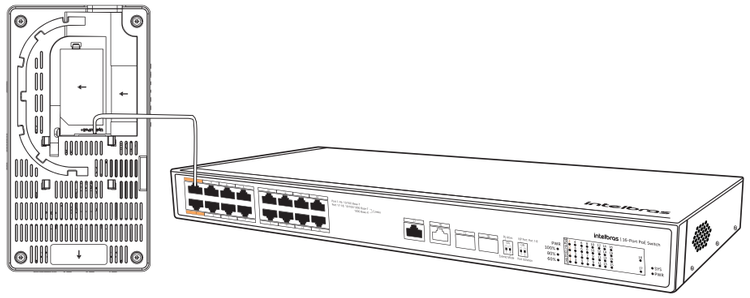

Obs.: *» O switch PoE e injetor PoE são vendidos separadamente.*

» Para cabos de rede CAT 5/5E, recomenda-se utilizar até 50 metros de cabo entre o adaptador PoE e o produto. Já para cabos CAT 6, pode-se utilizar até 95 metros. Vale lembrar que a soma do comprimento dos cabos das portas PoE e LAN do adaptador não pode ultrapassar 100 metros.

[1] Vendido separadamente.

4. Configuração

Este produto pode ser utilizado em sua configuração-padrão de fábrica, contudo, é recomendável configurar alguns parâmetros de segurança. Para isso, deve-se acessar a interface de gerenciamento do equipamento.

4.1. Acessando e configurando via interface web

Caso você coloque o Roteador Empresarial em uma rede com servidor DHCP, identifique o IP obtido pelo Roteador Empresarial e digite-se no seu navegador. Caso contrário, o roteador empresarial irá assumir o endereço 10.0.0.1/24. Neste caso, fixe um IP na mesma faixa de rede no seu dispositivo.

Ao acessar o IP do equipamento, será apresentada a tela de login. Será necessário inserir as credenciais padrão de acesso, que são:

» **Login:** *admin*

» **Senha:** *Intelbras@AP*

No primeiro login, é obrigatória a troca da senha de acesso ao produto. Verifique na tela os requisitos mínimos da nova senha.

4.2. Configurações

Para as configurações, consulte o manual completo na página do produto, disponível em nosso site: *www.intelbras.com.br.*

4.3. Acessando e configurando via cloud

Você pode gerenciar o equipamento remotamente a partir da plataforma INC Cloud (interface da Web ou equipamento) somente quando o equipamento operar no modo de cloud.

Para mais informações consulte manual em nosso site: *www.intelbras.com.br.*

5. Fixação do produto

O RW 6305W pode ser instalado em caixas de passagem elétrica ou parede. Você pode utilizar o bracket que vai junto do produto como gabarito para furação dos parafusos.

» **Passo 1:** o primeiro passo para a fixação do produto é a instalação do bracket na parede ou caixa de passagem. Parafuse o bracket nas marcações de furação conforme desejado, deixando espaço suficiente para a passagem do cabo de rede, caso já exista tubulação na parede.

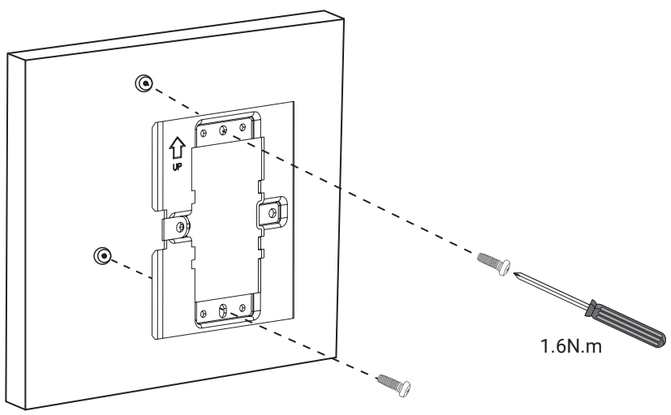

Fixação do bracket na parede com parafusos

» **Passo 2:** ao fixar o bracket na parede, conecte o cabo de rede ao produto. Lembrando que o RW 6305W possui alimentação PoE.

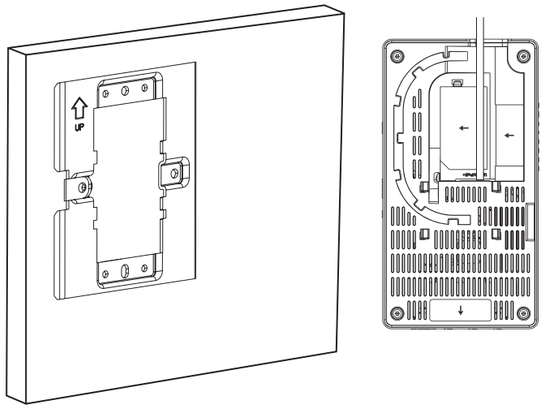

Conectando o cabo de rede ao produto

» **Passo 3:** com o cabo de rede conectado ao produto, pressione o produto no bracket até que ele fique totalmente fixado.

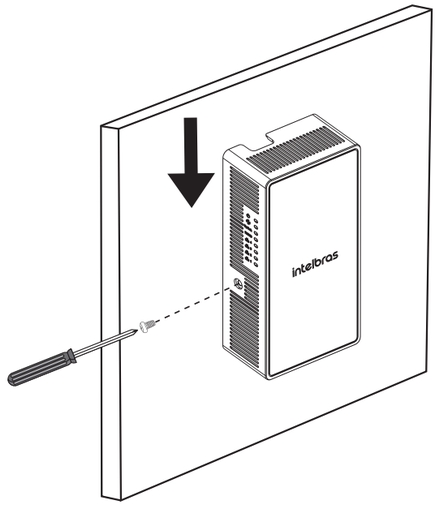

6. Reset (padrão de fábrica)

» Selecione padrão de fábrica na interface web do roteador empresarial na guia: *Sistema>Gerenciamento>Configuração>Padrão de Fabrica,* ou;

» Pressione o botão de reset por 10s.

Obs.: *não desligue o equipamento durante o processo de reiniciação.*

7. Informações adicionais

Este equipamento opera em caráter secundário, isto é, não tem direito a proteção contra interferência prejudicial, mesmo de estações do mesmo tipo, nem pode causar interferência a sistemas operando em caráter primário. As redes wireless (IEEE802.11 a/b/g/n/ac/ax) operam na faixa de frequência de 2,4 a 2,4835 GHz e 5,150 a 5,850 GHz, que não necessita de liberação perante a Anatel para ser utilizada (faixa não homologada). Como o meio físico utilizado nessas redes é compartilhado por vários tipos de transceptores, podem ocorrer problemas de interferência quando esses dispositivos operarem na mesma frequência e próximos uns aos outros. Sendo assim, dependendo da localização dos dispositivos sem fio dentro de casa ou no escritório, esses podem interferir ou sofrer interferência, podendo, em alguns casos, derrubar a conexão de rede. Quanto mais barreiras físicas ou eletromagnéticas houver no caminho em que o sinal da rede estiver passando, mais interferências poderão ocorrer, diminuindo a velocidade e alcance da rede. Exemplos disso são os reservatórios de água (como aquários, bebedouros e aquecedores de água), metais, vidros, paredes de concreto e fornos de micro-ondas.

Dicas:

1. Mantenha uma distância suficiente, pelo menos de um metro, entre os dispositivos que operam na mesma faixa de frequência, para evitar a interferência de sinal entre os transmissores.
2. Evite um número excessivo de barreiras físicas entre transmissores e receptores da rede wireless.
3. Se os dispositivos permitirem a troca de canal de operação, é recomendado configurá-los em canais diferentes uns dos outros.

Termo de garantia

Fica expresso que esta garantia contratual é conferida mediante as seguintes condições:

Nome do cliente:
Assinatura do cliente:
Nº da nota fiscal:
Data da compra:
Modelo: Nº de série:
Revendedor:

1. Todas as partes, peças e componentes do produto são garantidos contra eventuais vícios de fabricação, que porventura venham a apresentar, pelo prazo de 1 (um) ano, sendo este prazo de 3 (três) meses de garantia legal mais 9 (nove) meses de garantia contratual –, contado a partir da data da compra do produto pelo Senhor Consumidor, conforme consta na nota fiscal de compra do produto, que é parte integrante deste Termo em todo o território nacional. Esta garantia contratual compreende a troca gratuita de partes, peças e componentes que apresentarem vício de fabricação, incluindo as despesas com a mão de obra utilizada nesse reparo. Caso não seja constatado vício de fabricação, e sim vício(s) proveniente(s) de uso inadequado, o Senhor Consumidor arcará com essas despesas.
2. A instalação do produto deve ser feita de acordo com o Manual do Produto e/ou Guia de Instalação. Caso seu produto necessite a instalação e configuração por um técnico capacitado, procure um profissional idôneo e especializado, sendo que os custos desses serviços não estão inclusos no valor do produto.
3. Constatado o vício, o Senhor Consumidor deverá imediatamente comunicar-se com o Serviço Autorizado mais próximo que conste na relação oferecida pelo fabricante – somente estes estão autorizados a examinar e sanar o defeito durante o prazo de garantia aqui previsto. Se isso não for respeitado, esta garantia perderá sua validade, pois estará caracterizada a violação do produto.
4. Na eventualidade de o Senhor Consumidor solicitar atendimento domiciliar, deverá encaminhar-se ao Serviço Autorizado mais próximo para consulta da taxa de visita técnica. Caso seja constatada a necessidade da retirada do produto, as despesas decorrentes, como as de transporte e segurança de ida e volta do produto, ficam sob a responsabilidade do Senhor Consumidor.
5. A garantia perderá totalmente sua validade na ocorrência de quaisquer das hipóteses a seguir: a) se o vício não for de fabricação, mas sim causado pelo Senhor Consumidor ou por terceiros estranhos ao fabricante; b) se os danos ao produto forem oriundos de acidentes, sinistros, agentes da natureza (raios, inundações, desabamentos, etc.), umidade, tensão na rede elétrica (sobretensão provocada por acidentes ou flutuações excessivas na rede), instalação/uso em desacordo com o manual do usuário ou decorrentes do desgaste natural das partes, peças e componentes; c) se o produto tiver sofrido influência de natureza química, eletromagnética, elétrica ou animal (insetos, etc.); d) se o número de série do produto tiver sido adulterado ou rasurado; e) se o aparelho tiver sido violado.
6. Esta garantia não cobre perda de dados, portanto, recomenda-se, se for o caso do produto, que o Consumidor faça uma cópia de segurança regularmente dos dados que constam no produto.
7. A Intelbras não se responsabiliza pela instalação deste produto, e também por eventuais tentativas de fraudes e/ou sabotagens em seus produtos. Mantenha as atualizações do software e aplicativos utilizados em dia, se for o caso, assim como as proteções de rede necessárias para proteção contra invasões (hackers). O equipamento é garantido contra vícios dentro das suas condições normais de uso, sendo importante que se tenha ciência de que, por ser um equipamento eletrônico, não está livre de fraudes e burlas que possam interferir no seu correto funcionamento.
8. Descarte adequadamente seu produto após vida útil - entregue em pontos de coleta de produtos eletroeletrônicos, em alguma assistência técnica autorizada Intelbras ou consulte nosso site www.intelbras.com.br e suporte@intelbras.com.br ou (48) 2106-0006 ou 0800 7042767 para mais informações.

Sendo estas as condições deste Termo de Garantia complementar, a Intelbras S/A se reserva o direito de alterar as características gerais, técnicas e estéticas de seus produtos sem aviso prévio.

Todas as imagens deste manual são ilustrativas.

intelbras

fale com a gente

Suporte a clientes: (48) 2106 0006
Fórum: forum.intelbras.com.br
Suporte via chat: chat.apps.intelbras.com.br
Suporte via e-mail: suporte@intelbras.com.br
SAC / Onde comprar? / Quem instala? : 0800 7042767

Importado no Brasil por: Intelbras S/A – Indústria de Telecomunicação Eletrônica Brasileira
Rodovia SC 281, km 4,5 – Sertão do Maruim – São José/SC – 88122-001
CNPJ 82.901.000/0014-41 – www.intelbras.com.br

04.25
Origem: China