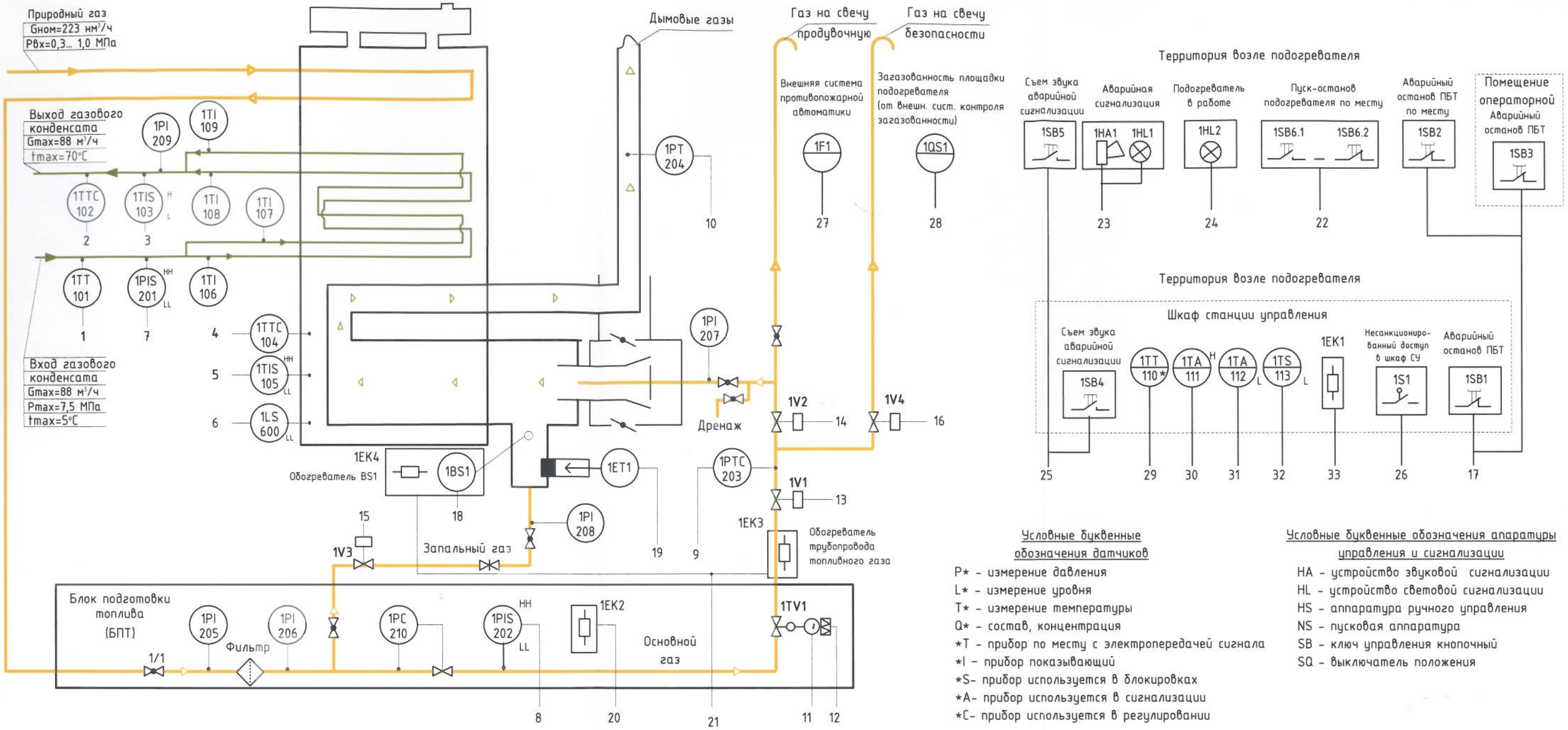

Условные буквенные обозначения датчиков

- P* - измерение давления
- L* - измерение уровня
- T* - измерение температуры
- Q* - состав, концентрация
- *T - прибор по месту с электропередачей сигнала
- *I - прибор показывающий
- *S- прибор используется в блокировках
- *A- прибор используется в сигнализации
- *C- прибор используется в регулировании

Условные буквенные обозначения аппаратуры управления и сигнализации

- HA - устройство звуковой сигнализации
- HL - устройство световой сигнализации
- HS - аппаратура ручного управления
- NS - пусковая аппаратура
- SB - ключ управления кнопочный
- SQ - выключатель положения

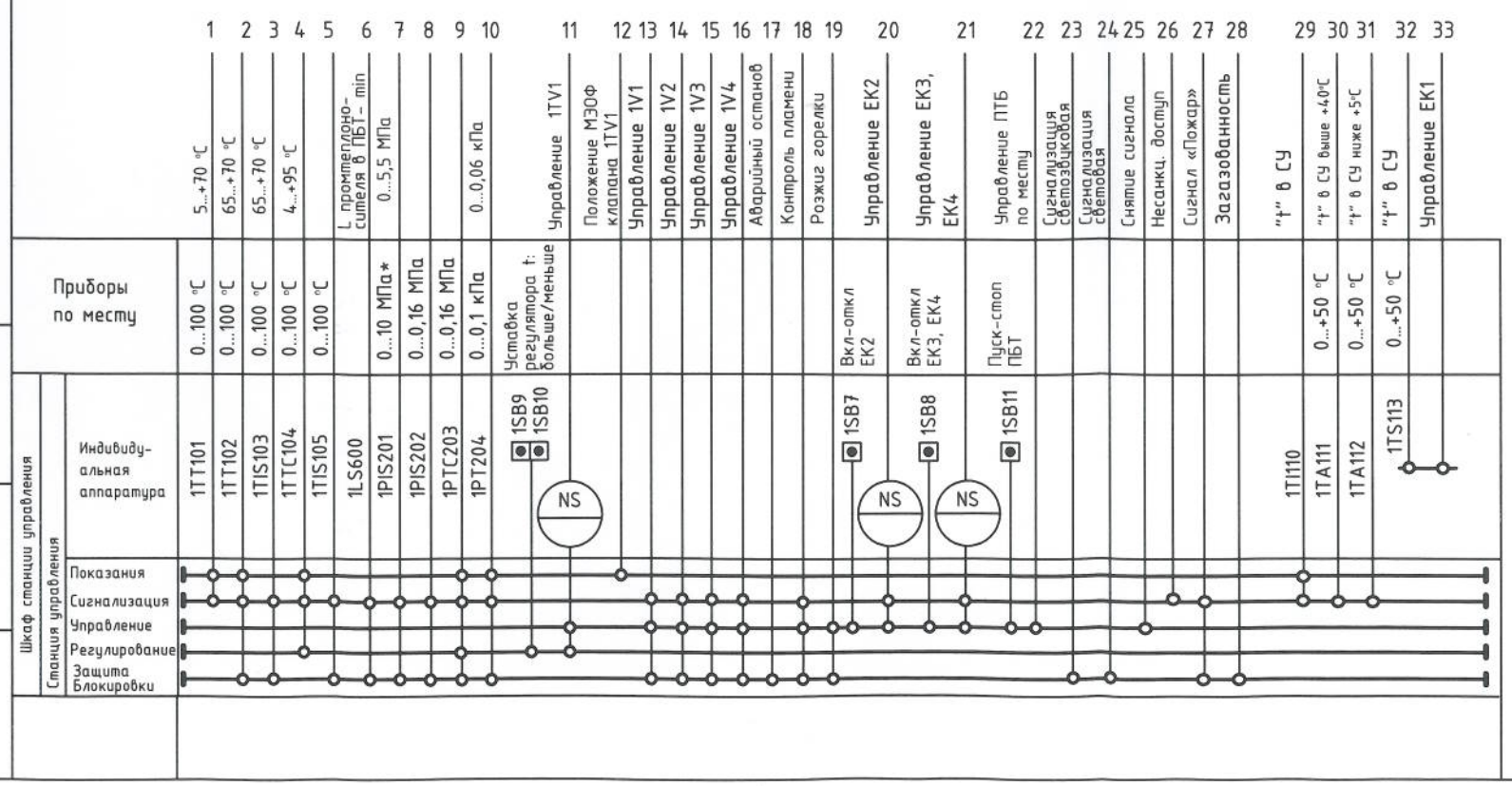

1. Схема автоматизации выполнена на основании чертежа ПБТ-1,6М.00.00.000 С2 Саратовского НТЦ ОАО «Нефтемаш».
2. Схема автоматизации КИПиА выполнена для подогревателя типа ПБТ-1,6М №1, для последующих подогревателей этого типа схема аналогична с изменением индекса "1" перед позиционным обозначением оборудования на индекс, соответствующий номеру подогревателя.
3. Место установки на площадке подогревателя датчиков загазованности (QS), свето-звуковой сигнализации (HA, HL), кнопочных постов (1SB2, 1SB5, 1SB6) определяется в проекте привязки.
4. * - датчик температуры поз. 1TT110 встроен в контроллер.
5. Изготовитель оставляет за собой право вносить изменения или осуществлять замену приборов на аналогичные, не ухудшающие технических характеристик изделия.

ООО "Инсист Автоматика"
ЧЕРТЕЖ СООТВЕТСТВУЕТ АРХИВНОМУ ЭКЗЕМПЛЯРУ
Начальник отдела разработки документации
Н.В. Соколова

Изм.	Лист	№ докум.	Подп.	Дата	23680612.07794.129 ПБТ-1,6М С3 / 1336		
					Система автоматизации путевых подогревателей производства ОАО «Нефтемаш» г. Сызрань		
Разраб.		Соколова		04.08	Путевой подогреватель ПБТ-1,6М	Стадия	Лист	Листов
Нач.отд.		Иванцов		04.08		РД		1
ГИП		Чулков		04.08				
					Схема автоматизации	ООО "Инсист Автоматика" г. Омск		

Подогреватель ПБТ-1,6М
Место хранения оригинала: ПК ЕХ1 Путь: C:\Documents and Settings\sokolova\My Documents\Рабочий\Проекты_ ПП_подогреватели\Архив_129_1336\РД\129_ПБТ-1,6М_С3_1336.vsd

Взам.инв.№ | Подп. и дата | Инв.№подл.