Агрегат		Подогреватель П1									Информационная сеть			
Параметр		Температура				Давление								
Измеряемая среда		Нефтяная эмульсия				Топливный газ			Запальный газ	Нефтяная эмульсия				
Место установки		Трубопровод входа продукта		Трубопровод выхода продукта		Трубопровод газа		Трубопровод газа перед горелкой	Трубопровод запального газа перед горелкой	Трубопровод выхода продукта	Станция оператора	СУ ПБТ-1,6М №1	СУ ПБТ-1,6М №2	СУ ПБТ-1,6М №3 и т.д.
		1 поток	2 поток	1 поток	2 поток	до фильтра	после фильтра							
Позиция по чертежам	Инсист Автоматика	1TI 106	1TI 107	1TI 108	1TI 109	1PI 205	1PI 206	1PI 207	1PI 208	1PI 209	ДСКМ.466455.437	ДСКМ.421417.205-02-ПТБ-1,6М		
	ООО «Нефтемаш»	11/1	11/2	11/3	11/4	14/1	14/2	13	14/3	15				
Тип датчика, оборудования		ТБ				МПЗ-У-1,0 МПа		МПЗ-У-0,1 МПа	МПЗ-У-1,0 МПа	МПЗ-У-10 МПа	Проект привязки	Проект привязки		

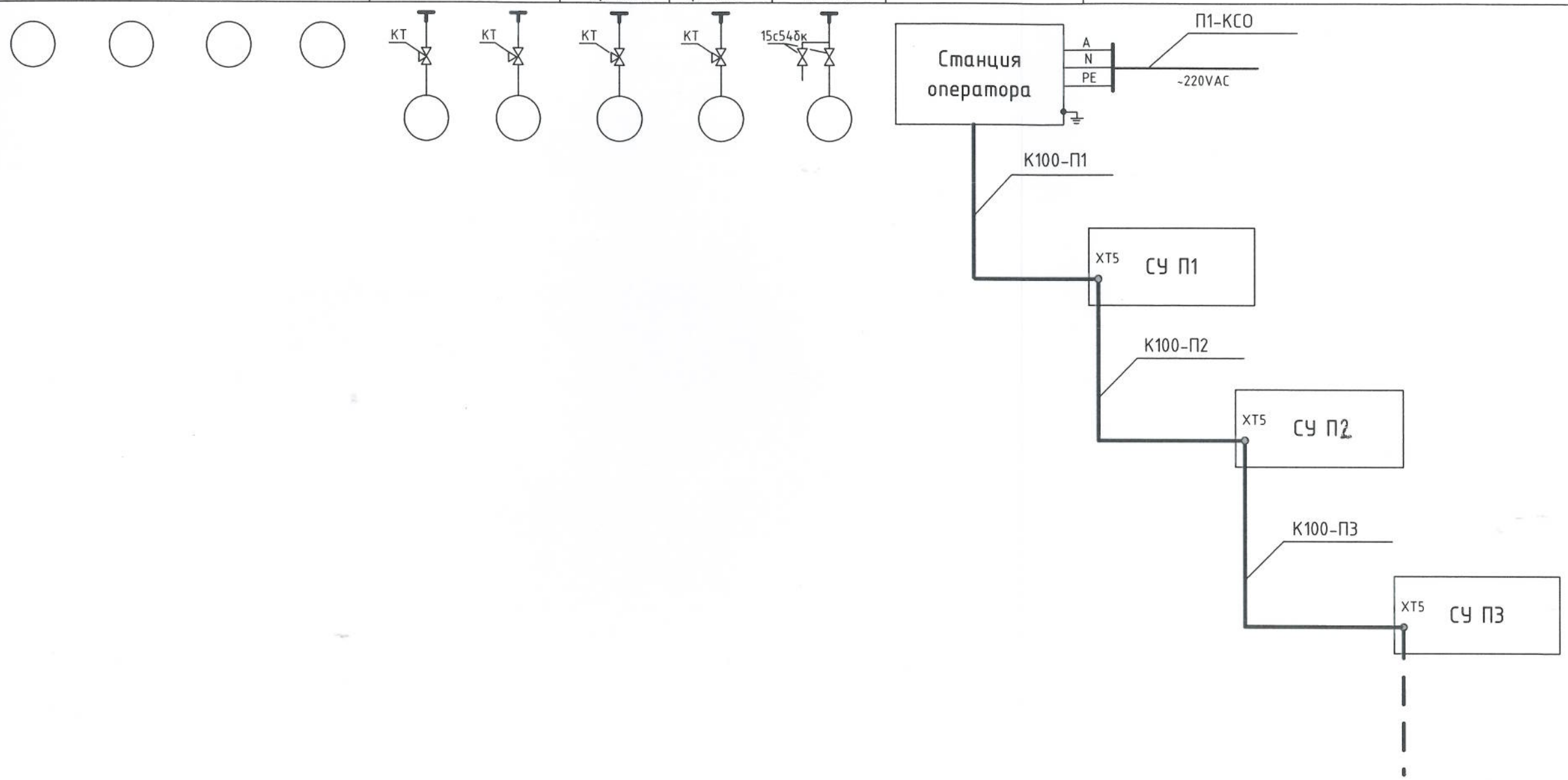

Подогреватель ПБТ-1,6М. ИСА-ПП
Место хранения оригинала: C:\Documents and Settings\sokolova\My Documents\Рабочий\
Проекты_ПП_подогреватели\Архив_129_1336\РД\129_ПБТ-1,6М_С4_1336.vsd

Взам.инв.№ | Подп. и дата | Инв.№подл.

Изм.	Лист	№ докум.	Подп.	Дата	23680612.07794.129 ПБТ-1,6М С4/1336	Лист 4 / 4