2025-2026 年度
广东省职业院校技能大赛
网络建设与运维
样题

2026 年网络建设与运维赛项专家组

2026 年 2 月

赛题说明

一、竞赛项目简介

“网络建设与运维”竞赛共四部分：

A.网络建设与调试；

B.服务搭建与运维；

C.AI 大模型搭建与应用；

D.ICT 网络安全虚拟仿真综合应用等四个模块。

二、竞赛注意事项

1.竞赛期间禁止携带和使用移动存储设备、计算器、通信工具及参考资料。

2.请根据大赛所提供的或自带竞赛环境，检查所列的硬件设备、软件清单、材料清单是否齐全，计算机设备是否能正常使用。

3.在进行任何操作之前，请阅读每个部分的所有任务。各任务之间可能存在一定关联。

4.操作过程中需要及时按照答题要求保存相关结果。竞赛结束后，所有设备保持运行状态，评判以最后提交的成果为最终依据。

5.竞赛完成后，竞赛设备、软件和赛题请保留在座位上，禁止将竞赛所用的所有物品（包括试卷等）带离赛场。

6.禁止在提交资料上填写与竞赛无关的标记，如违反规定，可视为 0 分。

7.操作过程中，需要及时保存配置。

模块一：网络建设与调试

任务描述：

某集团公司原在城市A成立了总公司,后在城市B成立了分公司,又在城市C建立了办事处。集团设有产品、营销、法务、财务、人力5个部门，统一进行IP及业务资源的规划和分配，全网采用OSPF、RIP、ISIS、BGP路由协议进行互联互通。

随着企业数字化转型工作进一步推进，为持续优化运营创新，充分激活数据要素潜能，为社会创造更多价值，集团决定在总公司建立两个数据中心，在某省建立异地灾备数据中心，以达到快速、可靠交换数据，增强业务部署弹性的目的，完成向两地三中心整体战略架构演进，更好的服务于公司客户。

网络拓扑图及IP地址表：

1.网络拓扑图

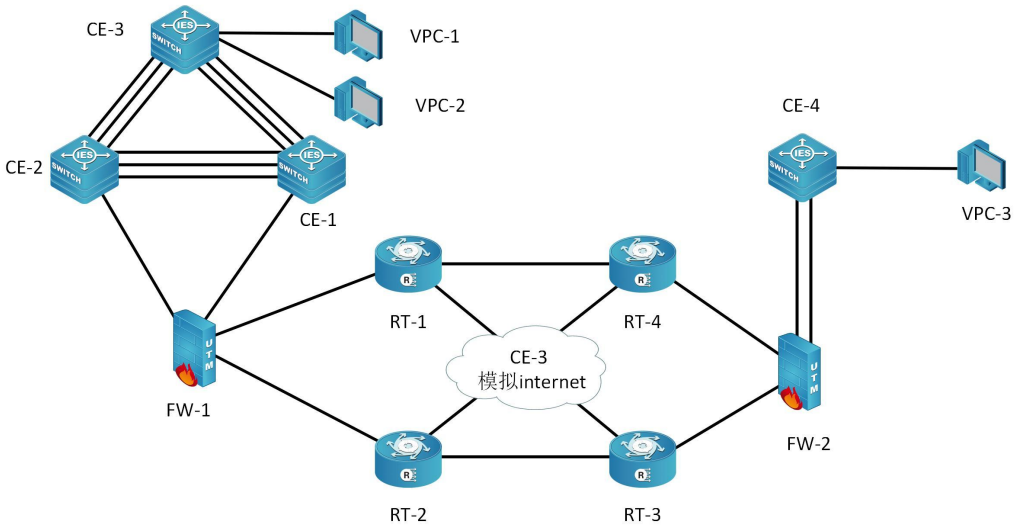

2.设备连接表

A设备连接至B设备			
设备名称	接口	设备名称	接口
FW-1	G1/0/0	RT-1	G0/0/1
FW-1	G1/0/1	RT-2	G0/0/1
FW-1	G1/0/2	CE-2	G1/0/5
FW-1	G1/0/3	CE-1	G1/0/5
FW-2	G1/0/0	RT-4	G0/0/1
FW-2	G1/0/1	RT-3	G0/0/1
FW-2	G1/0/2	CE-4	G0/0/19
FW-2	G1/0/3	CE-4	G0/0/18
RT-1	G0/0/0	RT-4	G0/0/0
RT-1	G0/0/2	CE-3	G1/0/15
RT-2	G0/0/0	RT-3	G0/0/0
RT-2	G0/0/2	CE-3	G1/0/13
RT-3	G0/0/2	CE-3	G0/0/12
RT-4	G0/0/2	CE-3	G0/0/14
CE-1	GE1/0/0	CE-2	GE1/0/0
CE-1	GE1/0/1	CE-2	GE1/0/1
CE-1	GE1/0/2	CE-2	GE1/0/2
CE-1	GE1/0/3	CE-3	GE1/0/17
CE-1	GE1/0/4	CE-3	GE1/0/16
CE-1	GE1/0/6	CE-3	GE1/0/10
CE-2	GE1/0/3	CE-3	GE1/0/19
CE-2	GE1/0/4	CE-3	GE1/0/18
CE-2	GE1/0/6	CE-3	GE1/0/11
CE-3	GE1/0/0	VPC-1	ETH0
CE-3	GE1/0/2	VPC-2	ETH0
CE-4	GE1/0/3	VPC-3	ETH0

2.网络设备 IP 地址分配表

设备名称	设备接口	IP 地址
FW-1	loopback1 ospfv2 ospfv3 trust	10.3.1.1/32 2001:DB8:CAFE:1000::1/128
	loopback2 ipsecvpn trust	10.3.1.2/32 2001:DB8:CAFE:1000::2/128
	tunnel2 ipsecvpn VPNHUB	10.3.255.1/30 2001:DB8:CAFE:FFFF::FD01/126
	G1/0/0 untrust	10.3.64.5/30 2001:DB8:CAFE:FFFF:0:0:6405::/126
	G1/0/1 untrust	10.3.64.9/30 2001:DB8:CAFE:FFFF:0:0:6409::/126
	G1/0/2 trust	10.3.64.13/30 2001:DB8:CAFE:1000:0:0:640D::/126
	G1/0/3 trust	10.3.64.1/30 2001:DB8:CAFE:1000:0:0:6402::/126
FW-2	loopback1 rip ripng trust	10.3.2.1/32 2001:DB8:CAFE:2000::1/128
	loopback2 ipsecvpn trust	10.3.2.2/32 2001:DB8:CAFE:2000::2/128
	tunnel2 ipsecvpn VPNHUB	10.3.255.2/30 2001:DB8:CAFE:FFFF::FD02/126
	G1/0/0 untrust	10.3.192.9/30 2001:DB8:CAFE:FFFF:0:0:C009::/126
	G1/0/1 untrust	10.3.192.13/30 2001:DB8:CAFE:FFFF:0:0:C00D::/126
	G1/0/2 trust	10.3.192.1/30 2001:DB8:CAFE:2000:0:0:C001::/126
	G1/0/3 trust	10.3.192.5/30 2001:DB8:CAFE:2000:0:0:C005::/126
RT-1	loopback1 ospfv2 ospfv3	192.168.100.1/32 2001:DB8:CAFE:FFFF::1/128
	loopback2 isis	10.255.255.1/32 2001:DB8:CAFE:FFFF::11/128
	G0/0/0	200.1.0.1/30 2001:DB8:CAFE:FFFF:0:0:2001::/126
	G0/0/1	10.3.64.6/30 2001:DB8:CAFE:FFFF:0:0:6406::/126
	G0/0/2	100.1.0.1/30 2001:DB8:CAFE:FFFF:0:0:1001::/126

设备名称	设备接口	IP 地址
RT-2	loopback1 ospfv2 ospfv3	192.168.100.2/32 2001:DB8:CAFE:FFFF::2/128
	loopback2 isis	10.255.255.2/32 2001:DB8:CAFE:FFFF::12/128
	G0/0/0	200.1.0.5/30 2001:DB8:CAFE:FFFF:0:0:2005::/126
	G0/0/1	10.3.64.10/30 2001:DB8:CAFE:FFFF:0:0:640A::/126
	G0/0/2	100.1.0.5/30 2001:DB8:CAFE:FFFF:0:0:1005::/126
RT-3	loopback1 rip ripng	192.168.100.3/32 2001:DB8:CAFE:FFFF::3/128
	loopback2 isis	10.255.255.3/32 2001:DB8:CAFE:FFFF::13/128
	G0/0/0	200.1.0.6/30 2001:DB8:CAFE:FFFF:0:0:2006::/126
	G0/0/1	10.3.192.6/30 2001:DB8:CAFE:FFFF:0:0:C006::/126
	G0/0/2	100.1.0.9/30 2001:DB8:CAFE:FFFF:0:0:1009::/126
RT-4	loopback1 rip ripng	192.168.100.4/32 2001:DB8:CAFE:FFFF::4/128
	loopback2 isis	10.255.255.4/32 2001:DB8:CAFE:FFFF::14/128
	G0/0/0	200.1.0.2/30 2001:DB8:CAFE:FFFF:0:0:2002::/126
	G0/0/1	10.3.192.10/30 2001:DB8:CAFE:FFFF:0:0:C00A::/126
	G0/0/2	100.1.0.13/30 2001:DB8:CAFE:FFFF:0:0:100D::/126
CE-3 模拟 Internet	Loopback 100	8.8.8.8/32 2001:DB8:CAFE:FFFF::100/128
	G0/0/12	100.1.0.10/30 2001:DB8:CAFE:FFFF:0:0:100A::/126
	G1/0/13	100.1.0.6/30 2001:DB8:CAFE:FFFF:0:0:1006::/126
	G0/0/14	100.1.0.14/30 2001:DB8:CAFE:FFFF:0:0:100E::/126
	G1/0/15	100.1.0.2/30 2001:DB8:CAFE:FFFF:0:0:1002::/126
CE-1	loopback1 ospfv2 ospfv3 bgp mpls	10.3.1.101/32 2001:DB8:CAFE:1000::101/128

设备名称	设备接口	IP 地址
	loopback2	10.3.1.102/32 2001:DB8:CAFE:1000::102/128
	Vlan 10	10.3.10.1/24 2001:DB8:CAFE:1010::1/64
	Vlan 20	10.3.20.1/24 2001:DB8:CAFE:1020::1/64
	Vlan 30	10.3.30.1/24 2001:DB8:CAFE:1030::1/64
	Vlan 40	10.3.40.1/24 2001:DB8:CAFE:1040::1/64
	Vlan 50	10.3.50.1/24 2001:DB8:CAFE:1050::1/64
	Vlan 4092	10.3.67.34/29 2001:DB8:CAFE:1000:0:0:6722::/125
	GE1/0/1	10.3.66.1/30 2001:DB8:CAFE:1000:0:0:6601::/126
	GE1/0/2 vpn	10.3.66.5/30 2001:DB8:CAFE:1000:0:0:6605::/126
	GE1/0/3	10.3.67.2/30 2001:DB8:CAFE:1000:0:0:6702::/126
	GE1/0/4 vpn	10.3.67.6/30 2001:DB8:CAFE:1000:0:0:6706::/126
	GE1/0/5	10.3.64.2/30 2001:DB8:CAFE:1000:0:0:6402::/126
CE-2	loopback1 ospfv2 ospfv3 bgp mpls	10.3.1.201/32 2001:DB8:CAFE:1000::201/128
	loopback2	10.3.1.202/32 2001:DB8:CAFE:1000::202/128
	Vlan 10	10.3.60.1/24 2001:DB8:CAFE:1060::1/64
	Vlan 20	10.3.70.1/24 2001:DB8:CAFE:1070::1/64
	Vlan 30	10.3.80.1/24 2001:DB8:CAFE:1080::1/64
	Vlan 40	10.3.90.1/24 2001:DB8:CAFE:1090::1/64
	Vlan 50	10.3.100.1/24 2001:DB8:CAFE:10A0::1/64
	Vlan 4092	10.3.67.35/29 2001:DB8:CAFE:1000:0:0:6723::/125
	GE 1/0/1	10.3.66.2/30

设备名称	设备接口	IP 地址
		2001:DB8:CAFE:1000:0:0:6602::/126
	GE 1/0/2 vpn	10.3.66.6/30 2001:DB8:CAFE:1000:0:0:6606::/126
	GE1/0/3	2001:DB8:CAFE:1000:0:0:670A::/126
	GE1/0/4 vpn	10.3.67.14/30 2001:DB8:CAFE:1000:0:0:670E::/126
	GE1/0/5	10.3.64.14/30 2001:DB8:CAFE:1000:0:0:640E::/126
CE-3	Loopback 1	192.168.100.5/32 2001:DB8:CAFE:FFFF::5/128
	Vlan 10	10.3.110.1/24 2001:DB8:CAFE:10B0::1/64
	Vlan 20	10.3.120.1/24 2001:DB8:CAFE:10C0::1/64
	Vlan 30	10.3.130.1/24 2001:DB8:CAFE:10D0::1/64
	Vlan 40	10.3.140.1/24 2001:DB8:CAFE:10E0::1/64
	Vlan 50	10.3.150.1/24 2001:DB8:CAFE:10F0::1/64
	Vlan 4092	10.3.67.33/29 2001:DB8:CAFE:1000:0:0:6721::/125
	GE1/0/16	10.3.67.5/30 2001:DB8:CAFE:1000:0:0:6705::/126
	GE1/0/17	10.3.67.1/30 2001:DB8:CAFE:1000:0:0:6701::/126
	GE1/0/18	10.3.67.13/30 2001:DB8:CAFE:1000:0:0:670D::/126
	GE1/0/19	10.3.67.9/30 2001:DB8:CAFE:1000:0:0:6709::/126
CE-4	loopback1 rip ripng bgp mpls	10.3.2.101/32 2001:DB8:CAFE:2000::101/128
	Vlan 10	10.3.210.1/24 2001:DB8:CAFE:20A0::1/64
	Vlan 20	10.3.220.1/24 2001:DB8:CAFE:20B0::1/64
	Vlan 30	10.3.230.1/24 2001:DB8:CAFE:20C0::1/64
	Vlan 40	10.3.240.1/24 2001:DB8:CAFE:20D0::1/64

设备名称	设备接口	IP 地址
	Vlan 50	10.3.250.1/24 2001:DB8:CAFE:20E0::1/64
	G0/0/18	10.3.192.6/30 2001:DB8:CAFE:2000:0:0:C006::/126
	G0/0/19	10.3.192.2/30 2001:DB8:CAFE:2000:0:0:C002::/126

一、交换配置

1.配置 vlan，CE-1、CE-2、CE-3、CE-4 的二层链路只允许相应 vlan 通过。

设备	vlan 编号	端口	说明
CE-1	vlan10	GE1/0/10	产品 1 段
	vlan20	GE1/0/11	营销 1 段
	vlan30	GE1/0/12	法务 1 段
	vlan40	GE1/0/13	财务 1 段
	vlan50	GE1/0/14	人力 1 段
CE-2	vlan10	GE1/0/10	产品 2 段
	vlan20	GE1/0/11	营销 2 段
	vlan30	GE1/0/12	法务 2 段
	vlan40	GE1/0/13	财务 2 段
	vlan50	GE1/0/14	人力 2 段
CE-3	vlan10	GE1/0/0	产品 3 段
	vlan20	GE1/0/1	营销 3 段
	vlan30	GE1/0/2	法务 3 段
	vlan40	GE1/0/3	财务 3 段
	vlan50	GE1/0/4	人力 3 段
CE-4	vlan10	GE1/0/0	产品 4 段
	vlan20	GE1/0/1	营销 4 段
	vlan30	GE1/0/2	法务 4 段
	vlan40	GE1/0/3	财务 4 段
	vlan50	GE1/0/4	人力 4 段

2.CE-1、CE-2 和 CE-3 之间利用三条裸光缆实现互通，其中一条裸光缆承载三层 IP 业务、一条裸光缆承载 VPN 业务、一条裸光缆承载二层业务。用相关技术分别实现财务段业务路由表与其它业务路由

表隔离，财务业务VPN实例名称为Finance。承载二层业务的只有一条裸光缆通道，配置相关技术，尽可能加快收敛速度，所有VLAN共用一个拓扑，以CE-1为根桥,CE-2为备份根桥，使得业务网段遇到故障可以快速切换。

3.将CE-3模拟为Internet交换机，实现与集团其它业务路由表隔离，Internet路由表VPN实例名称为Internet。

4.设置CE交换机的管理接口IP地址为10.255.255.254/24，并且在非自协商模式并配置接口速率为1000。

5.CE-1配置SNMP，设置SNMP密码的最小长度为6位，引擎id分别为1000；创建组GdSkills，采用最高安全级别，配置组的读、写视图分别为：Skills_R、Skills_W；创建认证用户为UserSkills，采用AES算法进行加密，密钥为Key-1122，哈希算法为SHA，密钥为Key-1122；当设备有异常时，需要用本地的环回地址loopback1发送v3 Trap消息至集团网管服务器10.255.255.100、2001:10:255:255::100，采用最高安全级别；当法务部门对应的用户接口发生UP DOWN事件时禁止发送trap消息至上述集团网管服务器。

6.为防止本机被DDOS攻击，请配置相关技术，对设备收到的TCP SYN报文进行限速处理。速率为每秒10MB。对于超出限速值的TCP SYN报文，直接丢弃。

7.请配置相关技术，使得CE-3对连接CE-1的端口进行监控的接口的基本流量信息以及定期采样收集接口状态信息。令19接口编号定义为10、18接口为20，17接口为30，对于实时采样，配置拥有

者为 PRODUCT-STAT，配置历史采样时，每一分钟采样一次，监控 24 小时内的接口数据。

二、路由调试

1.启用所有 CE 设备的 ssh 服务，用户名 admin@gdskills，密码 Pass-1234,密码过期时间为 30 天。

2.配置 CE-1 的系统时区为东八区（CST+08:00），并手动将其系统时间校准为实际时间，CE-1 配置为 ntp server（Stratum 2），令所有接口都侦听 ipv4 的 ntp 请求,其他总部 CE 设备用 CE-1 loopback1 ipv4 地址作为 ntp server 地址。配置 NTP 会话最大数量为 30，超过后拒绝新会话，设置 NTP 同步间隔为 5 分钟。

3.建立集团总部内部园区网动态路由配置，要求如下：

（1）在 CE-1、CE-2、CE-3 与 FW-1 之间运行 OSPFv2 和 OSPFv3 协议，使用进程号 10，互联链路之间使用骨干区域，业务网段使用区域 100，财务段不得发布到全局 OSPF 进程中，FW-1 通告 Type 1 默认路由，无论默认路由是否存在，均通告到 OSPF 设备中。

（2）在 FW-1、RT-1、RT-2 之间运行 OSPFv2 和 OSPFv3 协议，使用进程号 20，调整 FW-1→RT-2 的 COST 值为 1000，使得内部网络优先通过 FW-1→RT-1。

4.建立集团分部区域动态路由配置，要求如下：

（1）在 RT-3、RT-4、FW-2、CE-4 之间运行 RIPv2 和 RIPng 协议；

（2）为确保分部网络路径选择的一致性和唯一性，并优先选择 RT-4→FW-2(G1/0/3)→CE-4(G0/0/19)路径作为主用路径，在 FW-2 上

创建前缀列表 PL-CE4-SUBNETS，用于匹配分部 CE-4 的所有业务 VLAN 网段，在 FW-2 上创建偏移列表 OFFSET-RT-3-BACKUP，并对匹配前缀列表 PL-CE4-SUBNETS 的路由条目增加 5 跳数，使得从 RT-3 方向到达 CE-4 的路径成为备用。

5.建立集团骨干广域网路由，要求如下：

(1) 在 RT-1 到 RT-4、RT-2 到 RT-3 之间建立 IS-IS 进程，进程名称为 WAN-ISIS，区域号为 49.0001，所有路由器属于 Level-2。仅在与对方直连的接口上启用此 IS-IS 进程，用于承载核心广域网骨干流量。

(2) 在 RT-1、RT-2、RT-3、RT-4 以及 CE-3 的之间建立另一个 IS-IS 进程，进程名称为 DC-ISIS，区域号为 49.0002，发布各自设备的环回地址，所有设备属于 Level-2。

6.建立总部与分部之间的高可用 IPSec VPN 链路，要求如下：

（1）使用 tunnel2 配置 FW-1 与 FW-2 之间的 IPSec VPN 隧道，使用 IKEv2 协议，预共享密钥为 GDSkills@2026，使用 ESP 协议，加密算法为 AES-256，认证算法为 SHA256。建立隧道保护的数据流为：创建访问控制列表 ACL-PROTECT-GRE，用于定义需要 IPSec 保护的数据流。

（2）在 FW-1 和 FW-2 上配置静态路由，将对端所有 CE 设备的 Loopback1 地址指向该 GRE 隧道接口。

（3）在 FW-1 上，使用路由策略 REDIST-LOOPBACK-TO-OSPF，仅将静态路由重分发到 OSPF 进程 10 中，并设置 Metric 值为 1000。

（4）在 FW-2 上，使用路由策略 REDIST-LOOPBACK-TO-RIP，仅将静态路由重分发到 RIP 进程中，并设置 Metric 值为 10。

7.配置集团数据中心间 MPLS VPN 网络（财务专网）

（1）在四台 CE 设备上建立 MP-BGP 对等体关系，AS 号为 65500，使用 Loopback1 地址建立邻居，BGP MD5 密码为 BGP-Key@2026。

（2）将财务 VPN 实例的 RD 与 RT 值统一设置为 65500:100。

（3）配置 MP-BGP，在 VPNv4 及 VPNv6 地址族下交换 FinanceVPN 实例内的路由，确保各站点财务部门网络能够安全、隔离地互通。

8.在 CE-3 模拟 Internet 交换机内，分别与 RT-1、RT-2、RT-3、RT-4 建立 eBGP 对等体关系。CE-3 的 AS 号为 65001，集团侧路由器的 AS 号为 65000。通过 BGP 策略 ADVERTISE-INTERNET，向集团侧通告 ipv4 和 ipv6 的默认路由，以及 CE-3 环回口地址作为模拟的特定公网路由。

9.在 RT-1 与 RT-2 之间、RT-3 与 RT-4 之间分别建立 iBGP 对等体关系（AS 65000），使用各自的 Loopback1 地址建立邻居，用于传递 Internet 路由。

三、策略调试

说明：ip 地址按照题目给定的顺序用“ip/mask”表示，ipv4 any 地址用 0.0.0.0/0，ipv6 any 地址用::/0，禁止用地址条目，否则按零分处理。

1.分别在 RT-1/RT-2 上，使用路由策略 REDIST-BGP-TO-OSPF，

将 BGP 学习到的 Internet 路由（匹配前缀列表 PL-INTERNET，包含缺省路由及 8.8.8.8/32）重分发到 OSPF 进程 20 中，设置重分发后的 OSPF Type 为 Type 2，Metric 值为 100。

2.在 RT-3/RT-4 上，使用路由策略 REDIST-BGP-TO-RIP，将 BGP 学习到的 Internet 路由使用匹配前缀列表 PL-INTERNET，重分发到 RIP 进程中，设置重分发后的 Metric 值为 5。

3 在 CE-1 和 CE-2 上，使用路由策略 REDIST-OSPF-TO-OSPF，将 OSPF 进程 10 中的集团分部业务路由（通过前缀列表 PL-BUSINESS 匹配）重分发到与 CE-3 相连的 OSPF 进程 10 中，设置重分发后的 Metric 值为 50。

4. 在 RT-1 和 RT-2 上，将 IS-IS 的 DC-ISIS 进程中的集团分部业务路由重分发到 OSPF 进程 20 中，设置重分发后的 OSPF Type 为 Type 2，Metric 值为 200；在 RT-3 和 RT-4 上，将 IS-IS 的 DC-ISIS 进程中的集团业务路由重分发到 RIP 进程中，并设置 Metric 值为 10；在 FW-1 上将进程 20 的 OSPF 重分布到进程 10 中。

5. 为实现最优选路，要求在 RT-1、RT-2、RT-3、RT-4 上，配置路由策略 PREFER-WAN，将从 WAN-ISIS 进程学习到的同一路由的管理距离调整为 10，将从 DC-ISIS 进程学习到的路由的管理距离保持默认值，确保集团总部与分部之间的流量优先通过直连的广域网链路传输。

模块二：服务搭建与运维

一、Windows云服务配置

（一）创建实例

1.网络信息表：

网络名称	协议版本	子网网段	网关	ipv4 地址池
WinNetInt	IPv4	10.10.10.0/24	10.10.10.1	10.10.10.2-10.10.10.252
HeartBeat	IPv4	10.10.100.0/24	NONE	10.10.100.2-10.10.100.252
WinNetISP	IPv4	8.138.31.0/30	NONE	NONE

2.计算资源管理信息表：

名称	CPU 核心数	内存	磁盘
WsBase	4	4096MB	40GB

3.实训环境信息表：

环境名称	镜像	计算资源	网络
Windows1	WinServeRT-2022	WsBase	WinNetInt
Windows2	WinServeRT-2022	WsBase	WinNetInt
Windows3	WinServeRT-2022	WsBase	WinNetInt
Windows4	WinServeRT-2022	WsBase	WinNetInt
Windows5	WinServeRT-2022	WsBase	WinNetInt
Windows6	WinServeRT-2022	WsBase	WinNetInt WinNetISP

4.云主机信息表：

云主机	环境名称	IPv4 地址	完全合格域名
Windows1	Windows1	Auto	windows1.gdskills.cn
Windows2	Windows2	Auto	windows2.gdskills.cn

Windows3	Windows3	Auto HeartBeat	windows3.gdskills.cn
Windows4	Windows4	Auto HeartBeat	windows4.gdskills.cn
Windows5	Windows5	Auto	windows5.gdskills.cn
Windows6	Windows6	Auto 8.138.31.1/30	windows6.gdskills.cn

创建完成云主机后，在每台云主机中运行 sysprep 服务，实现清除 SID 的操作。（涉及配置密码的步骤，除特殊说明外，密码均设置为 Key-1122）所有实例将 DHCP 获取的地址改为静态地址。

（二）ISP互联网服务

任务描述：搭建 ISP，模拟互联网基础服务环境。

1.配置 Windows6 为 ISP 互联网 DNS 根服务器，安装 DNS 服务；

2.创建 100 条记录：root-dns-100gdskills-2026.net ~ root-dns-200gdskills-2026.net，所有记录均解析到本机 IP 地址，并创建对应的反向解析记录。

2.搭建 ISP 站点服务，添加 ISP-WebSite 站点，配置主机名为“www.msftconnecttest.com”；在站点物理目录中创建一个 connecttest.txt 文件，内容为“Microsoft Connect Test”。使用 Windows6 进行测试。

（三）域服务

任务描述：请采用域环境，管理企业网络资源。

1.配置所有 Windows 主机 IP 地址与主机名称。

2.配置 Windows1 为 gdskills.com 域控制器；安装 dns 服务，dns 正反向区域在 Active Directory 中存储，负责该域的正反向域名解析。配置转发器与根提示器，当遇到无法解析的域名转交至 ISP-2026GDSKILLS 解析。

3.配置 Windows2 为 gdskills.com 辅助域控制器；安装 dns 服务，dns 正反向区域在 Active Directory 中存储，负责该域的正反向域名解析。

4.将其他 Windows 主机加入到 gdskills.com 域（ISP 除外）。所有 Windows 主机（含域控制器，ISP 除外）使用 gdskills\Administrator 身份登录。

5.在 Windows1 上安装证书服务，为 windows 主机颁发证书，证书颁发机构有效期为 5 年，证书颁发机构的公用名为:“GD Global Sign ROOT CA”。复制“计算机”证书模板，名称为“计算机服务器”，申请并颁发一张供 windows 服务器使用的证书，证书友好名称为 Universal，（将证书导入到需要证书的 windows 服务器），证书信息：证书有效期为 2 年，公用名=gdskills.com，国家=CN，省=Guangdong，城市=Guangzhou，组织=gdskills，组织单位=system，使用者可选名称=*.gdskills.com 和 gdskills.com。浏览器访问 https 网站时，不出

现证书警告信息。

6.在 Windows2 上安装从属证书服务，证书颁发机构的公用名为:“GD Global Sign SubCA”。

7.在 Windows1 上新建名称为 manager、dev 的 2 个组织单元；每个组织单元内新建与组织单元同名的全局安全组；每个组内新建 10 个用户：行政部 manager00-manager09、开发部 dev00-dev09，所有用户只能每天 9:00-17:30 可以登录，不能修改其口令，密码永不过期。manager01 拥有域管理员权限。

（四）组策略

任务描述：请采用组策略，实现软件、计算机和用户的策略设置。

1.部署软件 powershell7，让林中主机自动安装 powershell。(提示：如果部署不成功，则需要在每台 Windows 主机中手动安装,安装包位于 C:\soft 路径下)。导出答案时使用 pwsh（Powershell7），而不是 Powershell5。

2.启用所有 windows 服务器的防火墙。添加防火墙入站规则，名称为 ICMPv4_INPUT，启用源、目的地址 ip 地址是 10.10.0.0/16 的 icmpv4 回显请求。

3.域中主机自动申请“ipsec”模板证书。自动注册“工作站身份验证”模 板证书，该模板可用作“服务器身份验证”，有效期 2 年。

4.允许 manager 组本地登录域控制器，允许 manager01 用户远程登录到域控制器；拒绝 sale 组从网络访问域控制器。

5.登录时不显示上次登录，不显示用户名，无须按 ctrl+alt+del。

6.登录计算机时，在桌面新建名称为 gdedu 的快捷方式， 目标为 https://gdedu.gdskills.com，快捷键为 ctrl+shift+f6。

（五）文件共享

任务描述：请采用文件共享，实现共享资源的安全访问。

1.在 Windows1 的 C 分区中划分 2GB 的空间，创建 NTFS 主分区，驱动器号为 D。创建用户主目录共享文件夹：文件目录为 D:\share\home，共享名为 home，允许所有域用户完全控制。该文件夹将设置为所有域用户的 home 目录，gdskills.com 域用户登录计算机后，自动映射挂载到 G 卷。禁止用户在该共享文件夹中创建 “*.exe”、“*.lnk”文件，文件组名和模板名为 Deny。

2.创建共享目录 D:\share\work，共享名为 work，仅 Administrator 和 manager 组有完全控制的安全权限和共享权限，其他认证用户有读取执行的安全权限和共享权限。在 AD DS 中发布该共享。

（六）NLB服务

任务描述：为提升网络并发数据能力、优化网络性能，请采用 NLB，

以保证网络服务的灵活性和高可用性。

1.配置Windows3和Windows4为NLB服务器，10.10.10.0/24网络为负载均衡网络，10.10.100.0/24为心跳网络。

2.Windows4集群优先级为5,Windows3集群优先级为6,集群IPv4地址为10.10.10.100/24,集群名称为gdedu.gdskills.com,采用多播方式。

3.配置Windows3为Web服务器,站点名称为gdedu.gdskills.com,网站的最大连接数为16384，网站连接超时时间为30s，网站的带宽为100Mbps。

4.共享网页文件、网站配置文件和日志文件分别存储到Windows2上的D:\WebSiteStor\Contents、D:\WebSiteStor\Configs和D:\WebSiteStor\Logs。从C:\soft中上传gdedu.html至站点目录。

5.使用W3C记录日志，每天创建一个新的日志文件，日志只允许记录日期、时间、客户端IP地址、用户名、服务器IP地址、服务器端口号。

6.网站仅绑定https,IP地址为集群地址，仅允许使用域名加密访问。

7.配置Windows4为Web服务器,要求采用共享Windows3配置的方式。

（七）Poweshell脚本

任务描述：请采用 powershell 脚本,实现快速批量的操作。

1.在 Windows6 上编写 C:\createfile.ps1 的 powershell 脚本,创建 20 个文件 C:\file\file00.txt 至 C:\file\file19.txt，如果文件存在，则删除后，再创建；每个文件的内容同主文件名，如 file00.txt 文件的内容为“file00”。

二、Linux云服务配置

（一）创建实例

1.网络管理信息表：

网络名称	协议版本	子网网段	网关	ipv4 地址池
LinNetInt	IPv4	10.10.20.0/24	10.10.20.1	10.10.20.2-10.10.20.252

2.计算资源管理信息表：

名称	CPU 核心数	内存	磁盘
LinBase	2	2048MB	40GB

3.实训环境信息表：

环境名称	镜像	计算资源	网络
Linux1	Rocky10	LinBase	LinNetInt
Linux2	Rocky10	LinBase	LinNetInt
Linux3	Rocky10	LinBase	LinNetInt
Linux4	Rocky10	LinBase	LinNetInt
Linux5	Rocky10	LinBase	LinNetInt
Linux6	Rocky10	LinBase	LinNetInt

4.云主机信息表：

云主机	环境名称	IPv4 地址	完全合格域名
Linux1	Linux1	Auto	linux1.gdskills.cn
Linux2	Linux2	Auto	linux2.gdskills.cn
Linux3	Linux3	Auto	linux3.gdskills.cn
Linux4	Linux4	Auto	linux4.gdskills.cn
Linux5	Linux5	Auto	linux5.gdskills.cn
Linux6	Linux6	Auto	linux6.gdskills.cn

创建完成云主机后，将所有实例从 DHCP 获取的地址改为静态地址。

（二）DNS服务

任务描述：创建DNS服务器，实现企业域名访问。

1.配置所有Linux主机的IP地址和主机名称。

2.所有 Linux 主机启用防火墙，防火墙区域为 public，在防火墙中放行对应服务端口。

3.利用 chrony，配置 linux1 为其他 linux 主机提供 ntp 服务。

4.所有 Linux 主机root 用户使用完全合格域名免密码 ssh 登录到其他 Linux主机，禁用密码认证。

5.利用 bind 和 bind-utils，配置linux1为主DNS根服务器，区域文件为/var/named/named.root，linux2为备用DNS服务器。为所有Linux 主机提供冗余DNS正反向解析服务。正向区域文件均为/var/named/named.gdskills，反向区域文件均为/var/named/named.20。

6.创建 DNS 响应区域，区域名称为 rpz.zone，响应区域文件名称为 /var/named/rpz.zone 。当客户端解析 www.yellow.com 、www.dubo.com、www.duping.com时均返回 NXDOMAIN。

6.配置 linux1 为 CA 服务器，为 linux 主机颁发证书。证书颁发机构有效期 10 年， 公用名为：“GD Global Sign ROOT CA”。申请并颁发一张供 linux 服务器使用的证书，证书信息：有效期=5 年， 公用名=gdskills.cn，国家=CN，省=Guangdong，城市=Guangzhou，组织

=gdskills，组织单位=system，使用者可选名称=*.gdskills.cn 和 gdskills.cn。将证书 skills.crt 和私钥 skills.key 复制到需要证书的 linux 服务器/etc/pki/tls 目录。浏览器访问 https 网站时，不出现证书警告信息。

7.在 linux1 上安装系统自带的 ansible-core,作为 ansible 的控制节点。linux2-linux6 作为 ansible 的受控节点。

（三）Apache2服务

任务描述：请采用 Apache 搭建企业网站。

1.配置 linux1 为 Apache2 服务器，使用 gdskills.cn 或 any.gdskills.cn（any 代表任意网址前缀，linux1.gdskills.cn 和 web.gdskills.cn 测试）访问时，自动跳转到 www.gdskills.cn。禁止使用 ip 地址访问，默认首页文档/var/www/html/index.html 的内容为 "HelloGdSkills2026"。

2.把 /etc/pki/tls/skills.crt 证书文件和 /etc/pki/tls/skills.key 私钥文件转换成含有证书和私钥的 /etc/pki/tls/skills.pfx 文件；然后把/etc/pki/tls/skills.pfx 转换为含有证书和私钥的/etc/pki/tls/skills.pem 文件，再从 /etc/pki/tls/skills.pem 文件中提取证书和私钥分别到 /etc/pki/tls/apache.crt 和/etc/pki/tls/apache.key。

3.客户端访问apache服务时，必需有SSL证书。

（四）反向代理服务

任务描述：利用openjdk和tomcat，搭建Tomcat动态网站。

1.配置linux2为nginx服务器，默认文档index.html的内容为“hellonginx”；仅允许使用域名访问，http访问自动跳转到https。

2.利用nginx反向代理，实现linux3和linux4的tomcat负载均衡，通过https://tomcat.gdskills.cn加密访问Tomcat，http访问通过301自动跳转到https。最大重试次数为3，超过10秒后宣告该后端服务器失联。当其中一台Web服务器发生故障时，请求应自动转发至另一台可用的Web服务器；当其中一台高可用服务器发生故障时，请求应自动转发转发至另一台高可用服务器。

3.配置linux3和linux4为tomcat服务器，网站默认首页内容分别为“tomcatA”和“tomcatB”，仅使用域名访问80端口http和443端口https；证书路径均为/etc/ssl/skills.jks。

（五）Samba服务

任务描述：请采用Samba服务，实现资源共享。

1.配置linux2为FTP服务器，安装vsftpd，新建本地用户test，本地用户登陆ftp后的目录为/var/ftp/pub，可以上传下载。

2.配置ftp虚拟用户认证模式,虚拟用户ftp1和ftp2映射为ftp,ftp1登录ftp后的目录为/var/ftp/vdir/ftp1，可以上传下载,禁止上传后缀名为.docx的文件；ftp2登录ftp后的目录为/var/ftp/vdir/ftp2，仅有下载权限。

3.使用ftp命令在本机验证。

（六）iSCSI服务

任务描述：请采用iSCSI，搭建存储服务。

1.为linux5添加4块硬盘，每块硬盘大小为5G，创建lvm卷，卷组名为vg1，逻辑卷名为lv1，容量为全部空间，格式化为ext4文件系统。

2.使用/dev/vg1/lv1配置为iSCSI目标服务器，为linux6提供iSCSI服务。iSCSI目标端的wwn为iqn.2026-01.lan.skills:server,iSCSI发起端的wwn为iqn.2026-01.lan.skills:client。

3.配置linux6为iSCSI客户端，实现discovery chap和session chap双向认证，Target认证用户名为IncomingUser，密码为IncomingPass；Initiator认证用户名为OutgoingUser，密码为OutgoingPass。修改/etc/rc.d/rc.local文件开机自动挂载iscsi硬盘到/iscsi目录。

（七）Mariadb服务

任务描述：请安装Mariadb服务，对数据库进行运维管理。

1.配置linux6为Mariadb服务器，创建W数据库用户teacher，仅允许从linux5登录数据库，且对所有数据库仅有查询权限。

2.创建数据库studentdb;在库中创建表studentinfo,表结构如下：

字段名	数据类型	主键	自增	约束
sid	int	是	是	非空、唯一约束
sname	varchar(10)	否	否	非空
sheight	float	否	否	
sbirthday	datetime	否	否	
ssex	varchar(5)	否	否	
password	varchar(200)	否	否	

3.在表中插入2条记录，分别为(1,xmy,1.65,2001-02-06，M)，(2,zhp,1.71,2001-10-21，M)，password字段与sname字段相同，password字段用md5函数加密。

4.新建/var/mariadb/studentinfo.txt文件，文件内容如下，然后将文件内容导入到studentinfo表中，password字段用sha2函数加密。

3,yxt,1.63,2004-05-05,F,yxt

4,yzm,1.64,2000-07-04,F,yzm

5,xxh,1.68,2003-09-21,M,xxh

6,zqf,1.86,2001-07-06,M,zqf

7,cmh,1.67,2009-01-18,M,cmh

8,xzh,1.78,2004-05-18,M,xzh

9,xmm,1.69,2000-07-09,F,xmm

5. 将表 studentinfo 中的记录导出，并存放到/var/mariadb/studentinfo.sql，字段之间用','分隔。

6.利用 crontab 为 root 用户创建计划任务（day 用数字表示），每周六凌晨 1:00 备份数据库 studentdb(不含创建数据库命令)到/var/mariadb/sdb_bak.sql。（为便于测试，手动备份一次。）

（八）Shell脚本

任务描述：部署 Shell 脚本，实现功能。

1.在 linux4 上编写/root/createfile.sh 的 shell 脚本，创建 20 个文件/root/shell/file00 至/root/shell/file19，如果文件存在，则删除再创建；每个文件的内容同文件名，如 file00 文件的内容为“file00”。用/root/createfile.sh 命令测试。

模块三：AI 大模型搭建与运维

随着人工智能技术的快速发展，越来越多的企业和开发者希望能够使用强大的 AI 模型来处理各类任务，如自然语言处理、文本生成、自动化客服、智能推荐等。在此背景下，利用 Ollama 和 Dify 搭建一个可定制的 AI 系统成为了提升智能应用的重要途径。

通过 Ollama 和 Dify 的配置与结合，搭建一个基于大规模预训练模型的人工智能应用系统。此系统能够支持多种 AI 任务的智能化处理，并能快速集成到实际业务中。

（一）基础环境配置

本任务需要使用 root 用户完成相关配置，已提供操作系统镜像及需要配置前置环境，所需软件安装包均在/root/目录下。命令中要求使用绝对路径，具体要求如下:

1.在 AI-SRV 中将操作系统镜像挂载至/media/cdrom，并实现开机自启。

2.在 AI-SRV 中完成软件源配置文件的编写，禁用 GPG 校验，并为源数据建立缓存。

（二）环境搭建

本任务需要使用 root 用户完成相关配置，已提供 ollama 安装包及需要配置前置环境。命令中要求使用绝对路径，具体要求如下:

1.在 AI-SRV 中为 ollama 配置用户/组，该用户仅用于运行服务，禁止其登录系统，家目录位于/usr/share/ollama。

2.在 AI-SRV 中为 root 用户加入附加组 ollama。

3.在 AI-SRV 中将文件 ollama-linux-amd64.tgz 解压安装至/usr 目录下。

4.在 AI-SRV 中编写 SystemD 服务配置，使用服务运行专用用户完成启动，无

论发生任何意外情况，服务都会进行自动重启（冷却3秒），以保证服务可靠运行，服务需要监听所有地址，保持模型常态化运行。

5.在AI-SRV中启动ollama服务，并完成开机启动配置，最终启动ollama服务。

6.在AI-SRV中导入Yuezhi100M-BF16.gguf模型权重文件至ollama。

（三）Dify运行环境搭建

本任务需要使用root用户完成相关配置，已提供安装dify及需要配置前置环境。命令中要求使用绝对路径，具体要求如下:

1. 在AI-SRV中完成Docker环境的安装，并查看Docker版本信息。

2.在AlI-SRV中将文件 dify-v1.11.2.tar.gz解压至/opt路径中。

3.在AI-SRV中完成dify镜像的导入，相关文件位于dify-images目录中，完成后检查镜像列表。

4.在AI-SRV中完成dify 的启动，并在客户机中访问AI-SRV中的dify web服务。

5.在客户机中访问dify，完成用户注册，邮箱为admin@gdskills.ai，用户名为admin，密码为GDSkills2026，注册后登录dify管理页面。

6.在客户机中访问dify,通过dify扩展包安装ollama扩展组件,完成对ollama模型提供商的注册。

（四）大模型部署与功能验证

本任务需要基于前置环境完成，选手须先自行完成配置，具体要求如下：

1.根据场景需要，创建空白应用 “Translator”。

2.用户提供翻译功能，其中参数包含 Query，Language 两项，要求支持语言（中文、English），提示词自拟。

3.为确保结果准确性，需要为 Web App 提供翻译结果多版本对照支持。

4.运行应用，翻译内容：“人工智能改变世界”，“AI has changed the world now.”，并为翻译内容创建候选。

模块四：网络安全

该网络拓扑架构中，VPC 和 PC1（数字取证终端）等终端设备经 SW-1 和 SW-2 的汇聚交换机互联，再通过 RT-1 与 RT-2 相连。RT-2 连接着安全防护设备，FW-1 提供访问控制，整个架构确保网络通信的安全与顺畅。

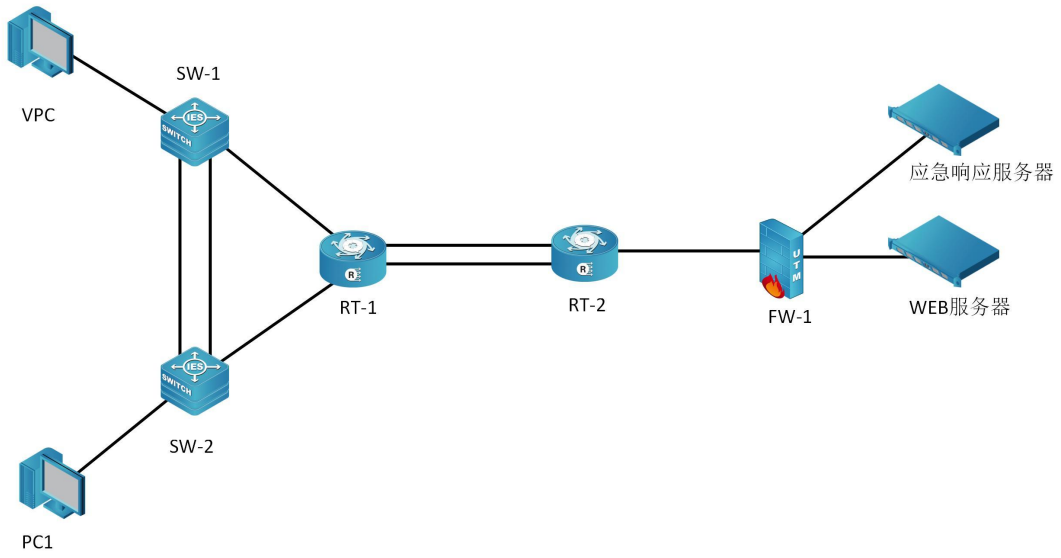

网络设备 IP 地址分配表

设备	设备名称	设备接口	IP 地址
终端	VPC	eth0	192.168.1.2/24
	PC1	e0	192.168.0.9/24
	应急响应服务器	e0	30.1.1.3/24
	WEB 服务器	e0	40.1.1.4/24
网络设备	SW-1	Vlan 100	192.168.0.253/24
		Vlan 200	192.168.1.253/24
		Vlan 11	10.1.1.1/30
		Vlan 4094	192.168.255.1/29
	SW-2	Vlan 100	192.168.0.252/24
		Vlan 200	192.168.1.252/24
		Vlan 11	10.1.1.5/30

		Vlan 4094	192.168.255.2/29
	RT-1	G0/0/0	10.1.1.9/30
		G0/0/1	10.1.1.13/30
		G0/0/2	10.1.1.2/30
		G0/0/3	10.1.1.6/30
	RT-2	G0/0/0	10.1.1.10/30
		G0/0/1	10.1.1.14/30
		G0/0/2	10.1.1.17/30
	FW1	G1/0/0 trust	30.1.1.254/24
		G1/0/1 trust	40.1.1.254/24
		G1/0/2 untrust	10.1.1.18/30

（一）网络排错

网络按照表中要求已经搭建完成，现在有如下故障：

1.在 RT-2 需要为内网终端正确部署 NAT 技术，使得内部主机可以正常访问网络。

2.现在发现终端用户无法访问内部网络，请找到原因并修复；

3.防火墙似乎无法正常提供对内部服务器的访问，请配置通过防火墙策略实现。

（二）数字取证

公司内部业务办公业务遭到网络攻击。由于公司部署了流量镜像服务器，已经将黑客攻击时段的流量截取了出来。作为安全响应团队成员，你需要利用网络流量工具对该时段的流量数据（已提取为 pc1_traffic.pcap 文件，位于取证终端桌面）进行分析，追踪入侵行为并提取关键信息。

1.通过流量包进行分析，请查看黑客登录公司业务网站使用的用户是什么，并将其作为 Flag 提交；（格式：[user]）

2.通过流量包进行分析，请查看黑客登录公司业务网站使用的密码是什么，并将其作为Flag提交；（格式：[password]）

3.通过流量包进行分析，发现黑客篡改了某日志文件，请把该日志文件的绝对路径Flag提交；（格式：[/var/log/log.log]）

4.通过流量包进行分析，发现黑客对业务系统植入了一个恶意的webshell，请把该webshell的名称作为Flag提交；（格式：[filename.html]）

（三）WEB模拟漏洞检查

WEB服务器请你登录到服务器上对该服务器系统环境进行排查。

1.请对Web服务器的8001端口进行黑盒测试，利用漏洞找到flag，并将flag提交。（格式：<flag>）

2.请对Web服务器的8002端口进行黑盒测试，利用漏洞找到flag，并将flag提交。（格式：<flag>）

（四）PWN

服务器存在两个高危异常端口，这些端口均存在安全漏洞，根据给出的文件进行分析，请利用漏洞找到flag，并将flag提交。（格式：<flag>）