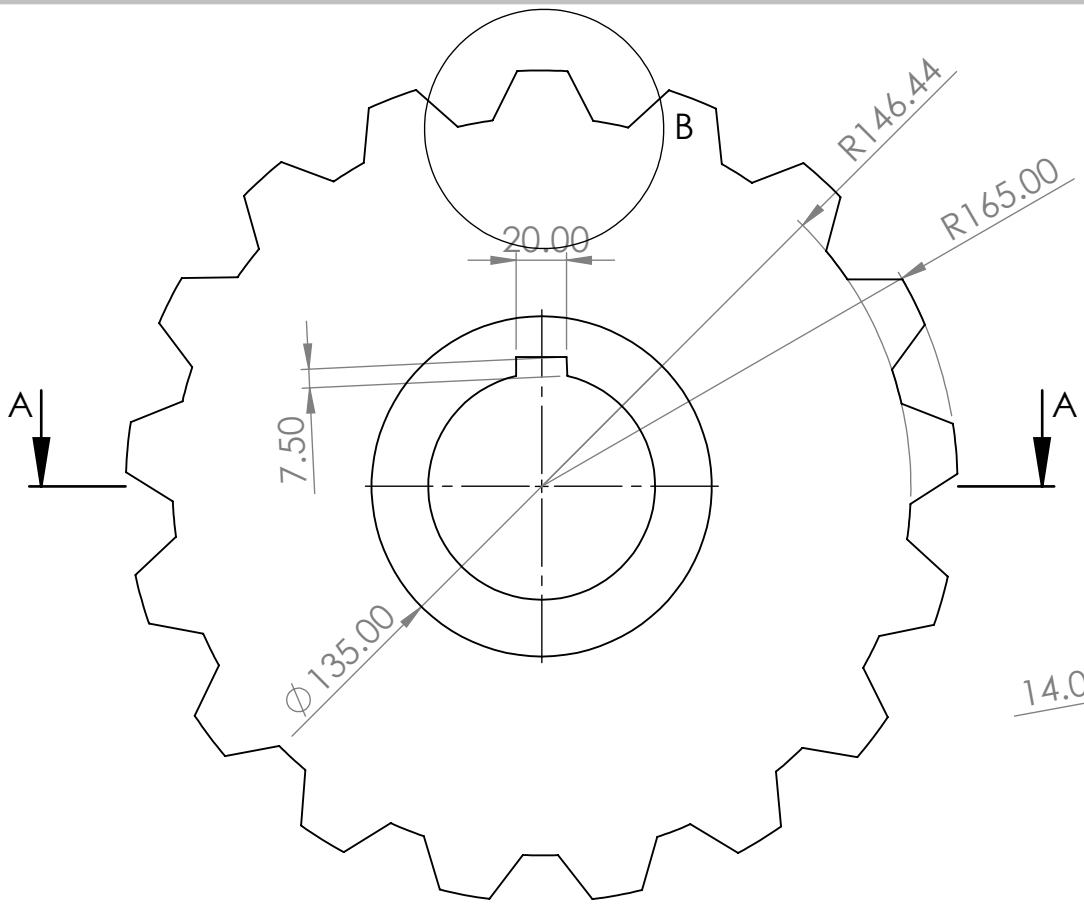

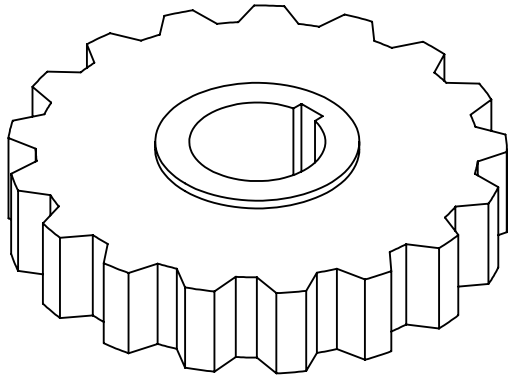

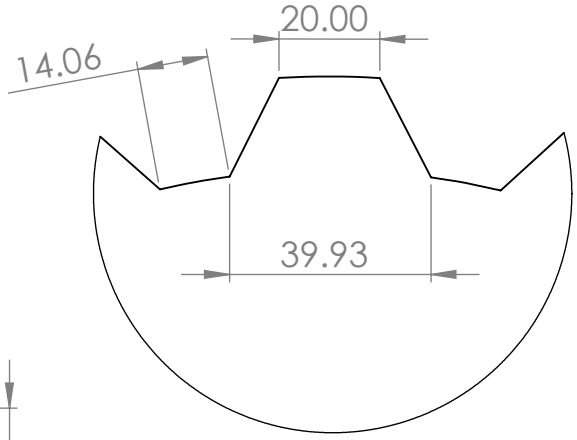

DETAIL B
SCALE 2 : 3

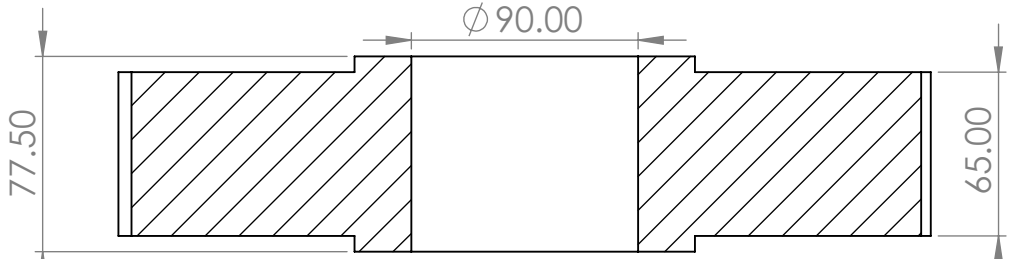

SECTION A-A

Diseño:	Andrés Felipe Bernal Urrea / Luis Alejandro Mahecha Martínez	Fecha:	08/09/2022
Conjunto: Reductor	No: 1.00	Unidades:	.mm
Título: Rueda Dentada	No: 1.01	Escala:	1:3
		Codigo:	7003748 7003908