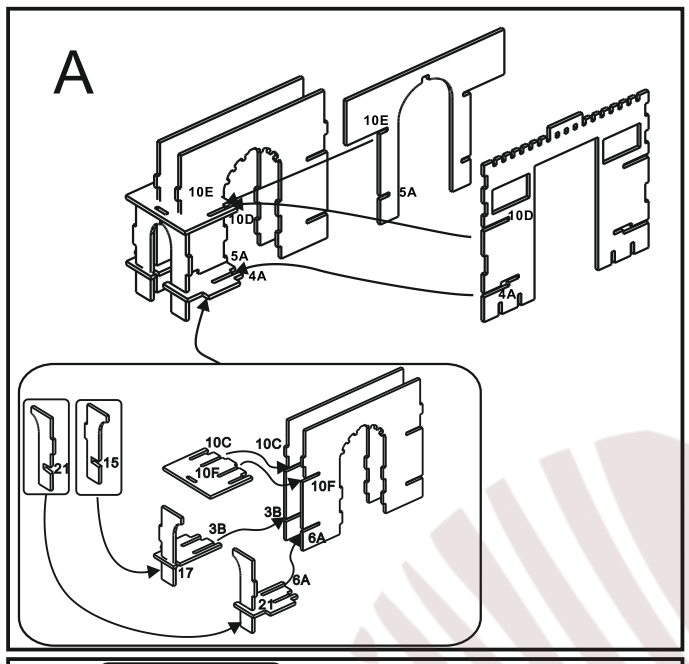
A
10E
10E
10D
5A
5A
4A
10D
4A
21
15
10C
10C
10F
10F
3B
3B
6A
17
6A
21

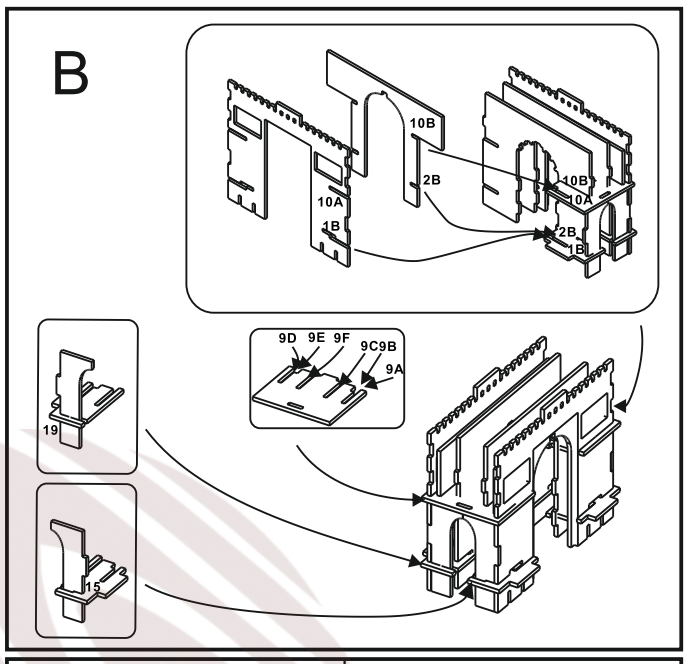
B
10B
2B
10A
1B
10B
10A
2B
1B
9D 9E 9F
9C9B
9A
19
15

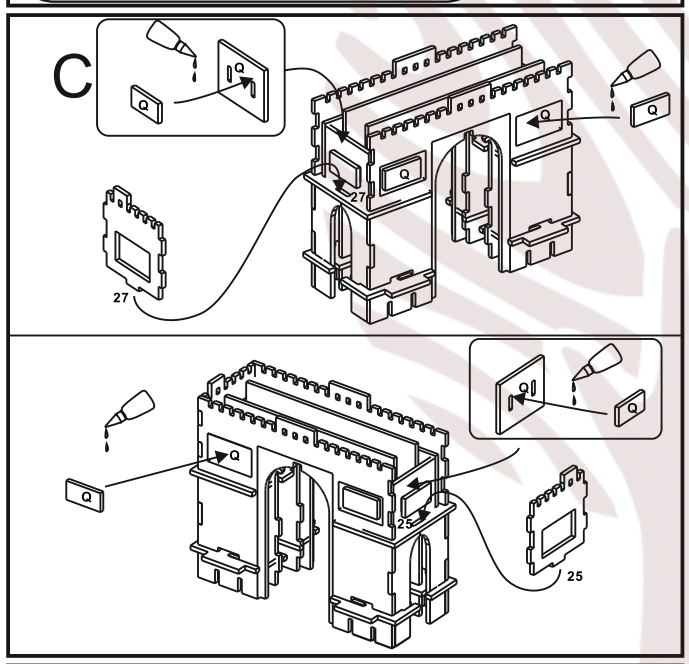
C
Q
Q
Q
Q
27
27
Q
Q
Q
Q
25
25

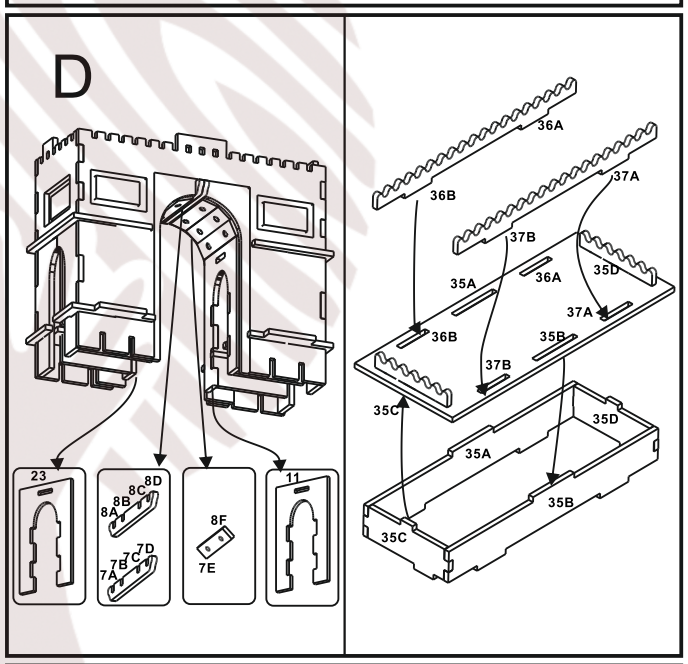
D
23
8D
8C
8B
8A
7D
7C
7B
7A
8F
7E
11
36A
36B
37A
37B
35A
36A
35D
37A
36B
35B
37B
35C
35D
35A
35B
35C

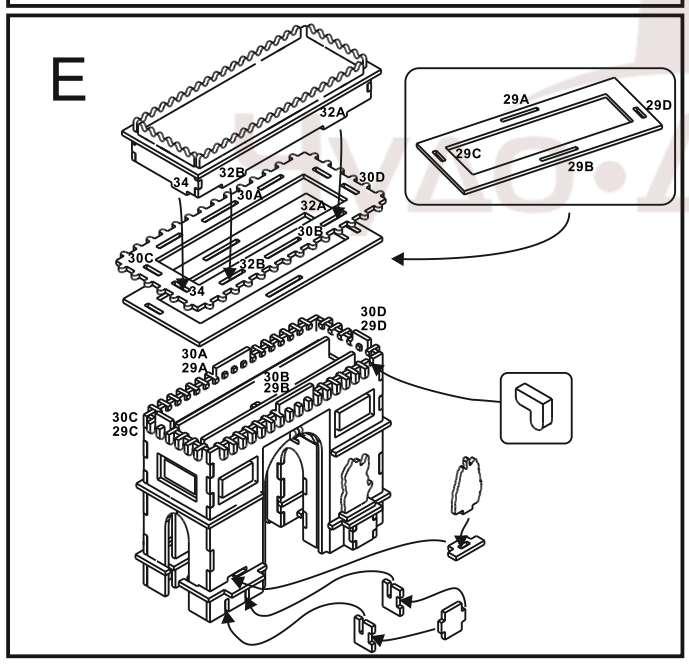
E
32A
29A
29D
29C
29B
32B
30D
34
30A
32A
30B
30C
32B
34
30D
29D
30A
29A
30B
29B
30C
29C

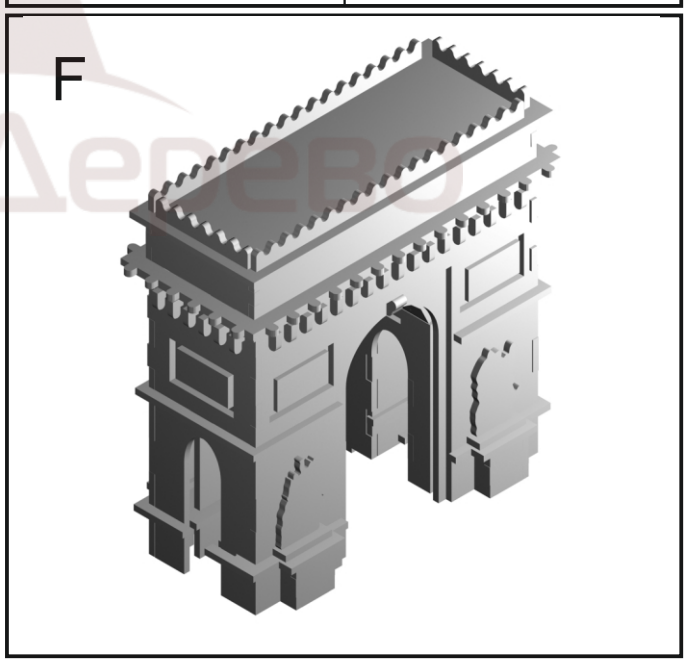
F