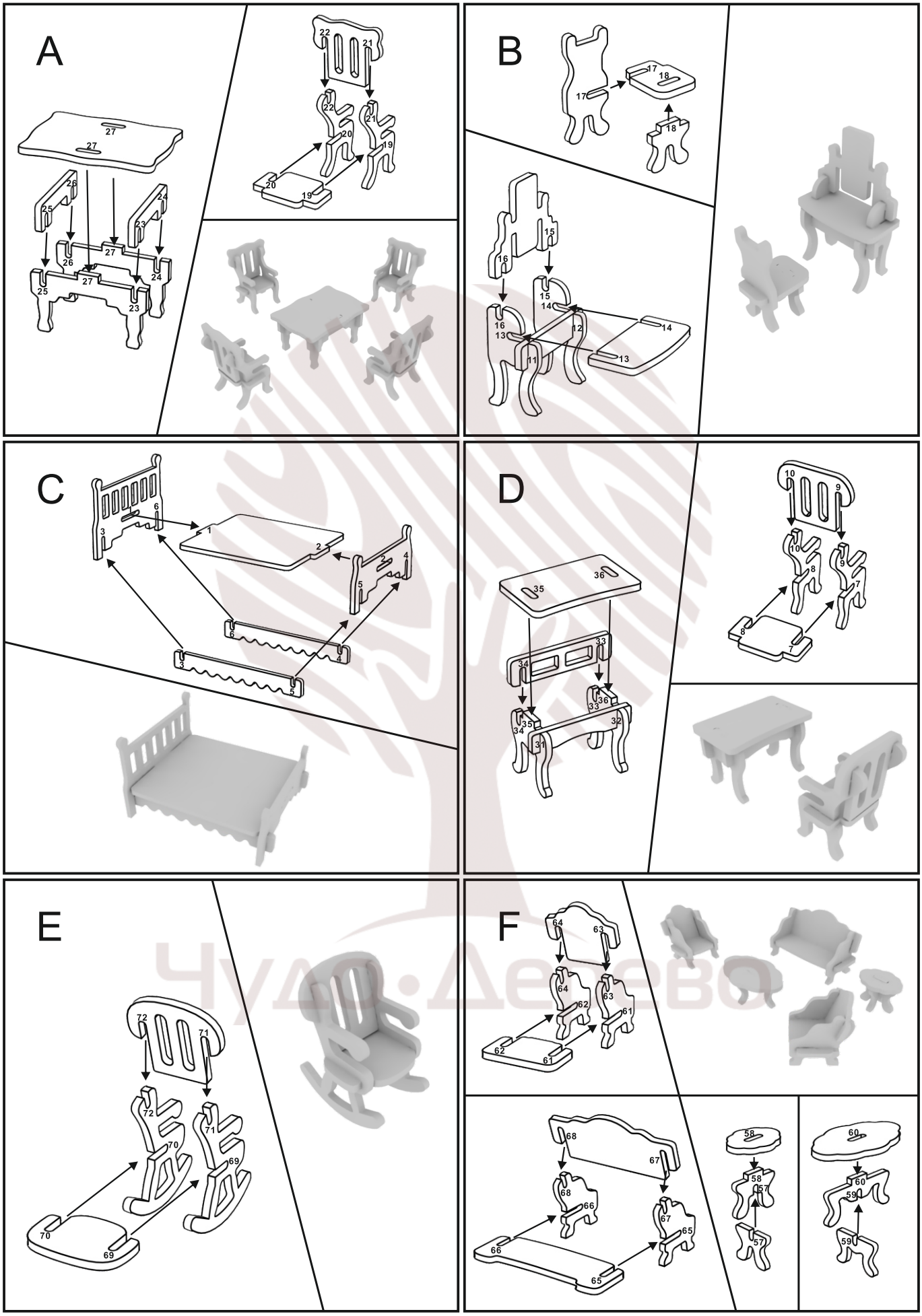

Чудо-Дерево

G

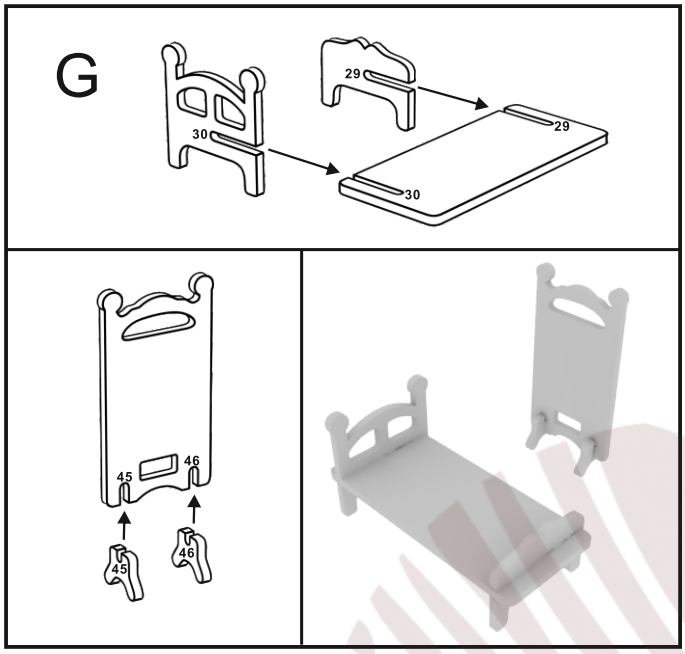

H

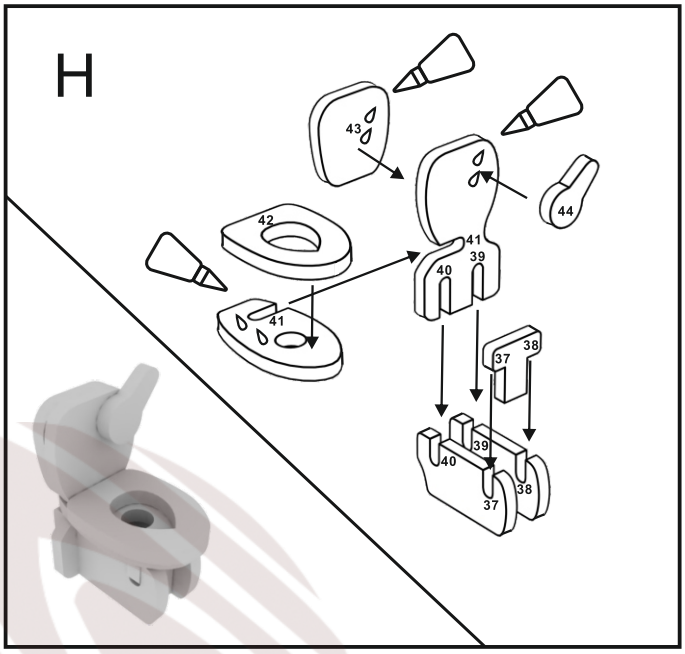

I

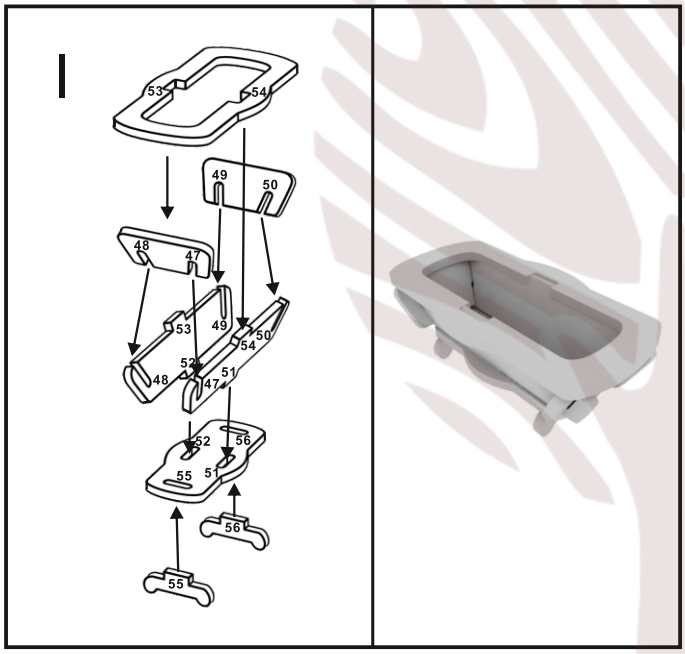

J

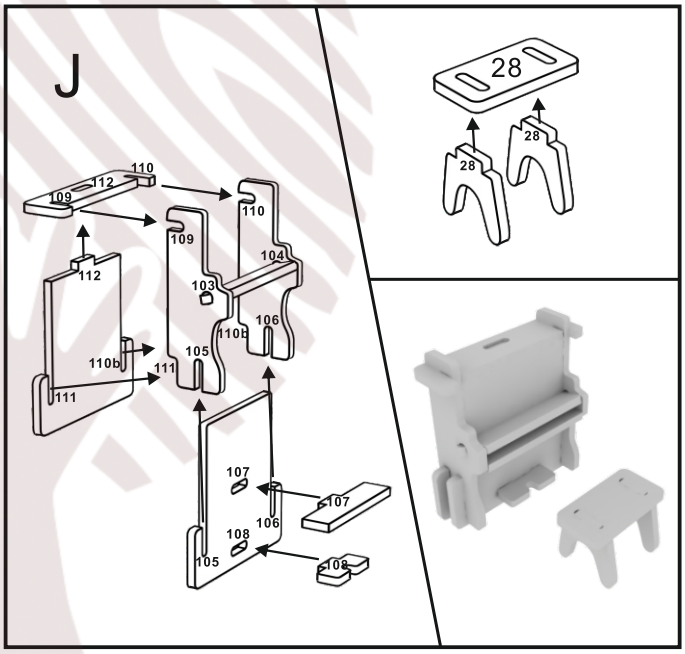

K

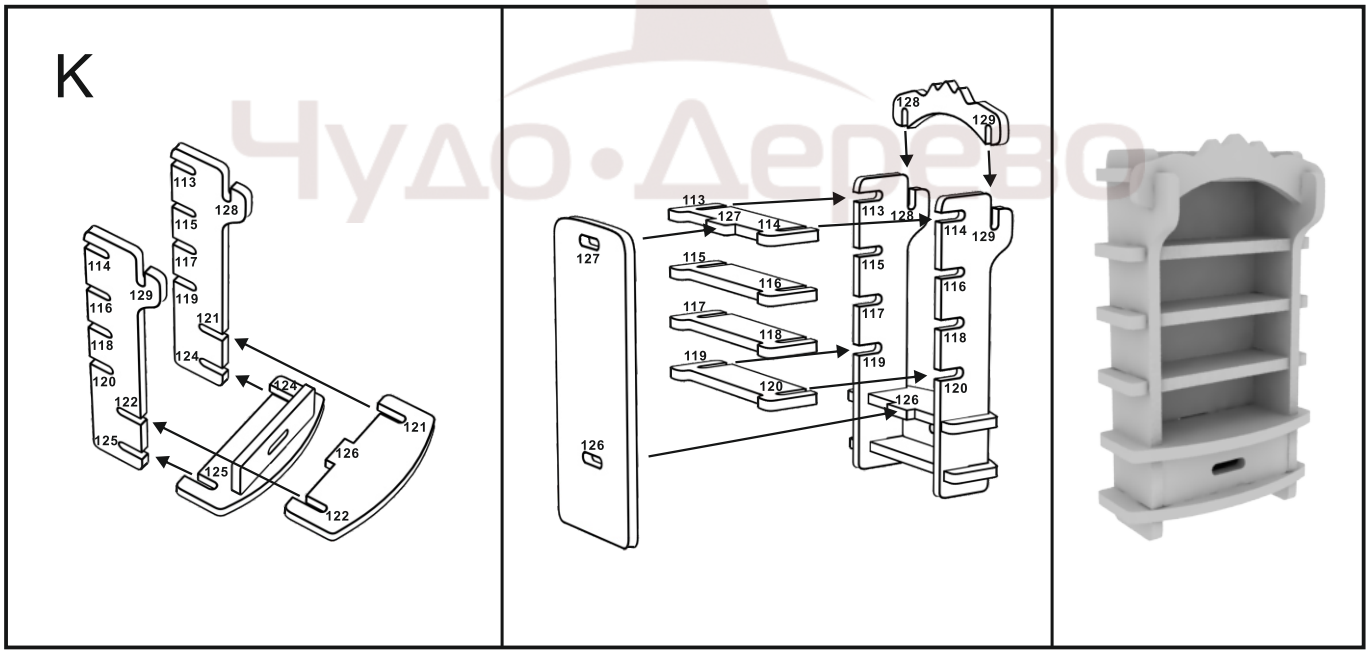

Чудо•Дерево

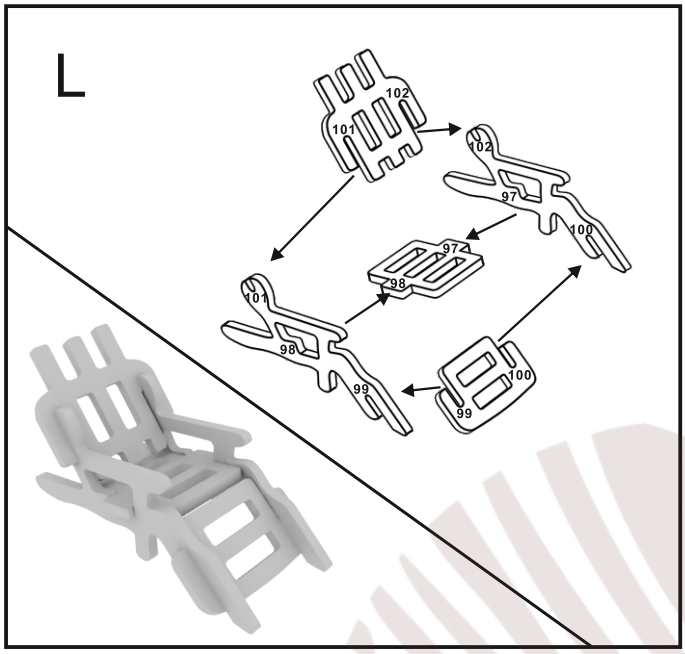
L
102
101
102
97
100
97
98
101
98
99
100
99

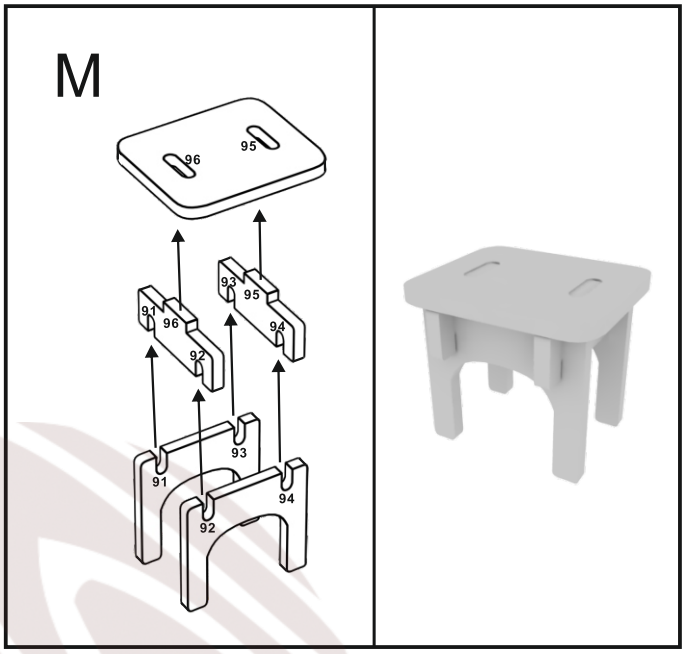
M
96
95
93
95
91
96
94
92
93
91
94
92

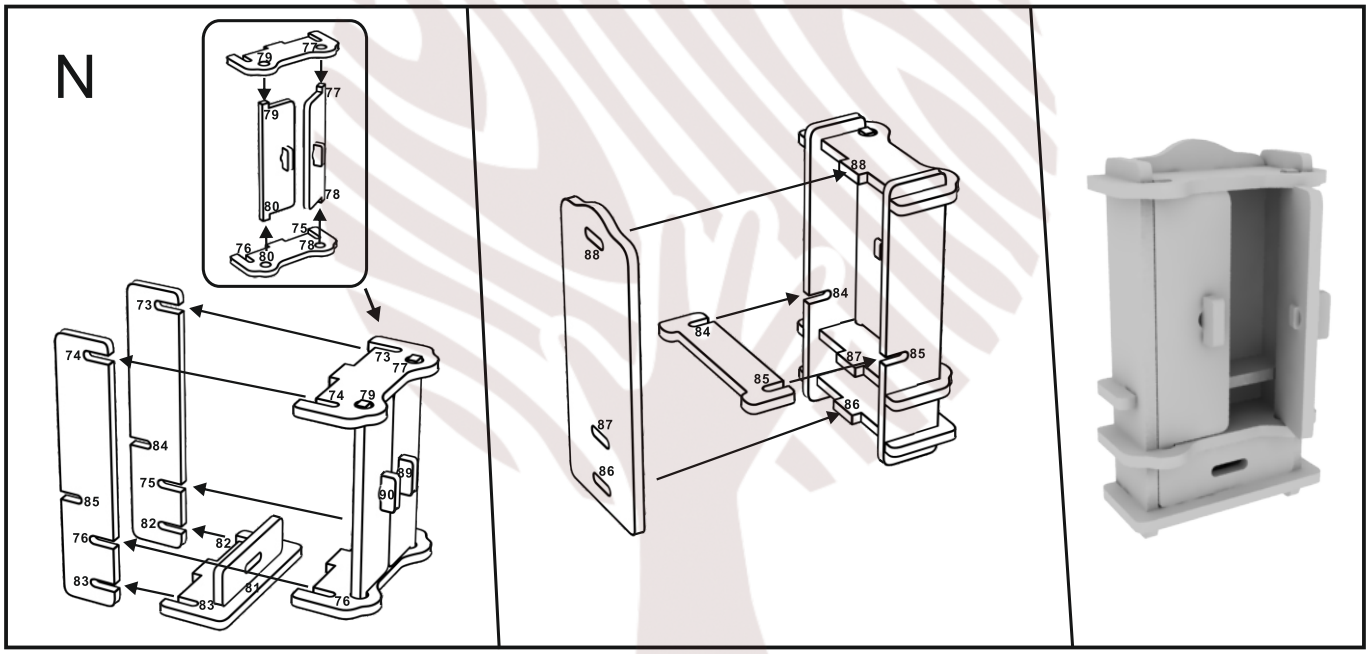
N
79
77
79
80
78
75
76
78
80
73
74
73
77
74
79
84
75
89
90
85
82
76
82
83
81
83
76
88
88
84
84
87
85
85
86
87
86

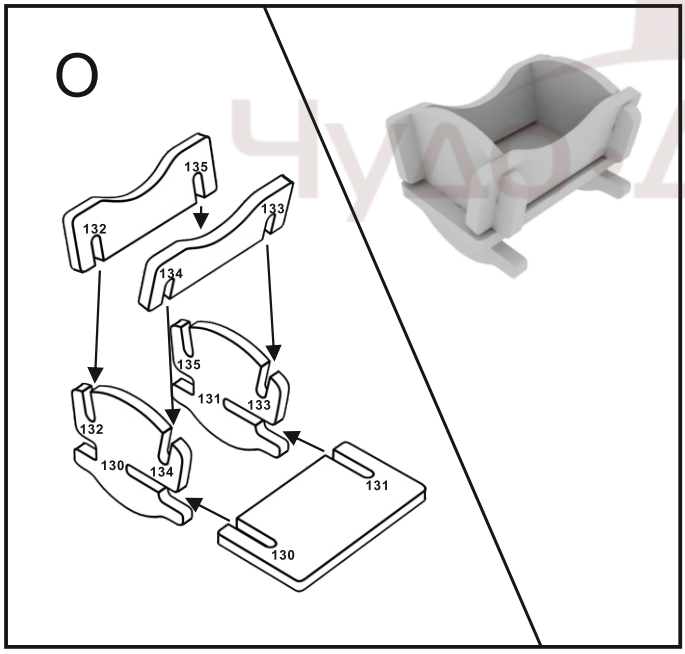
O
135
132
133
134
135
131
133
132
130
134
131
130

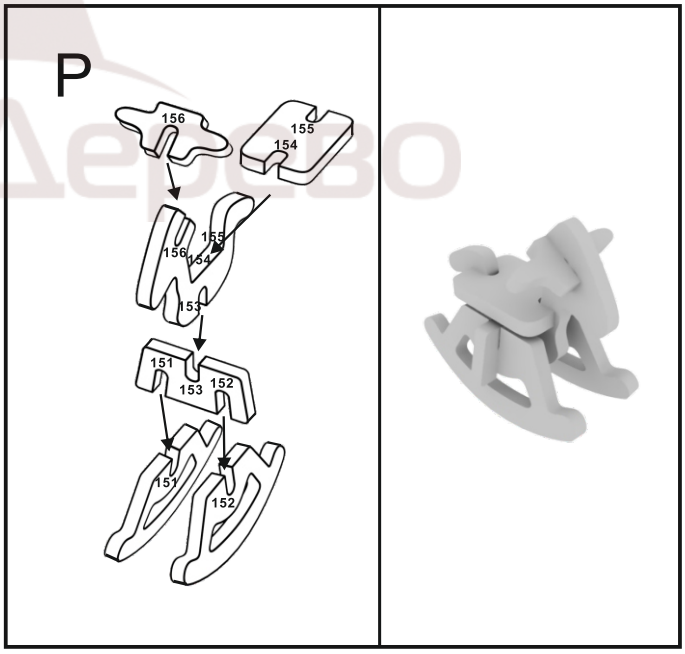
P
156
155
154
155
156
154
153
151
153
152
151
152

ЧудоДерево

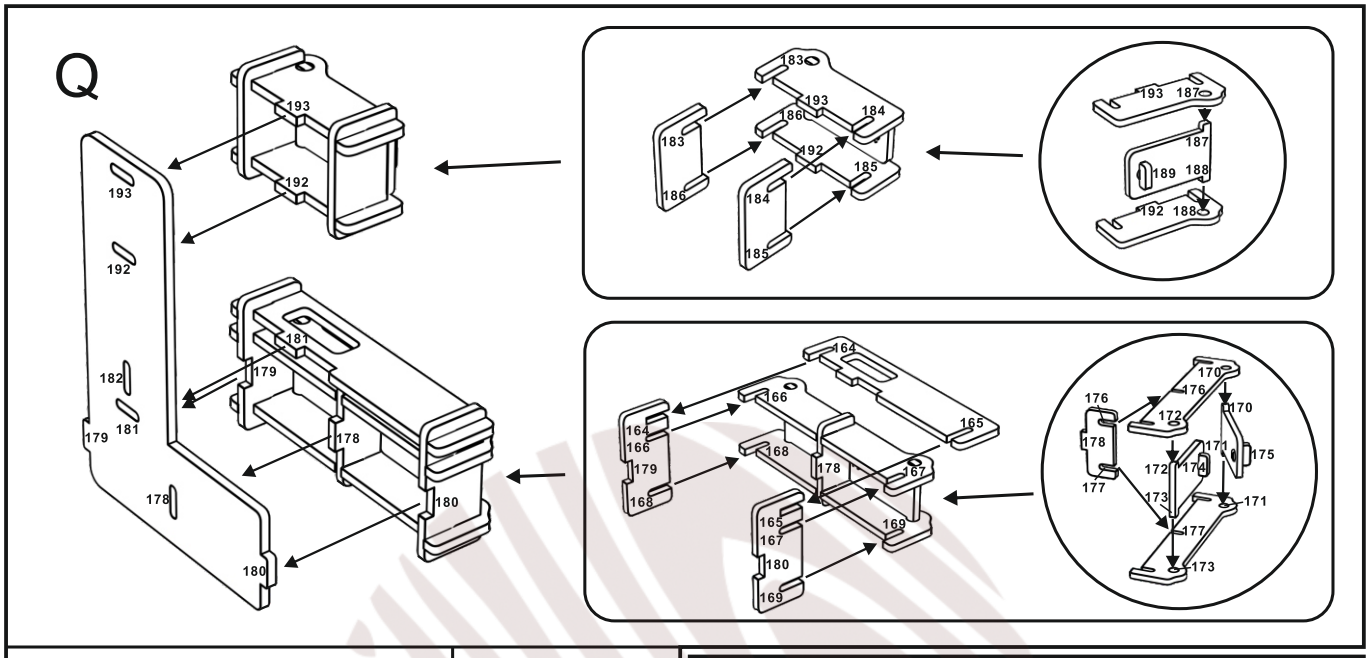
Q
193
192
181
179
182
178
180
183
186
184
185
187
188
189
164
166
168
165
167
169
170
171
172
173
174
175
176
177

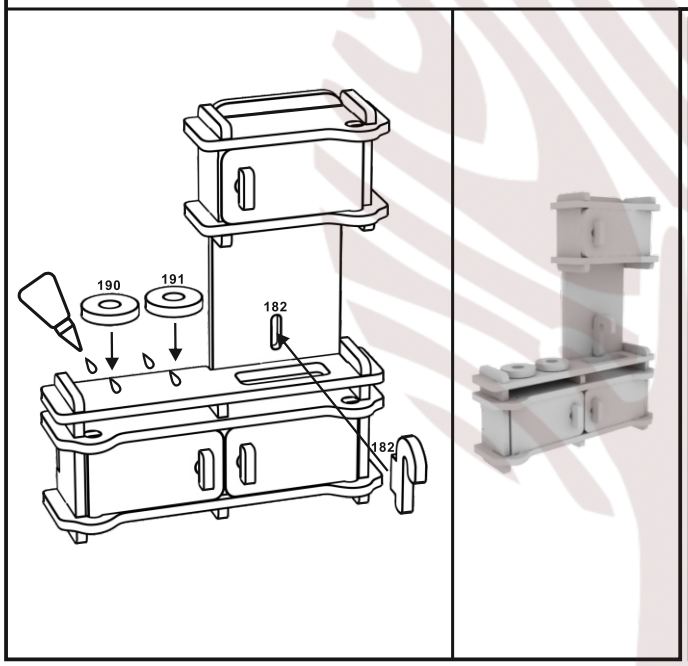
190
191
182

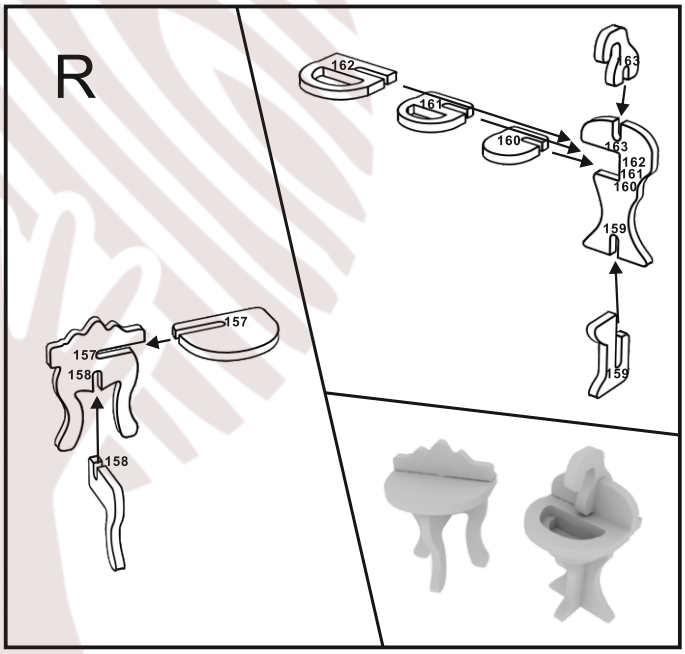
R
157
158
159
160
161
162
163

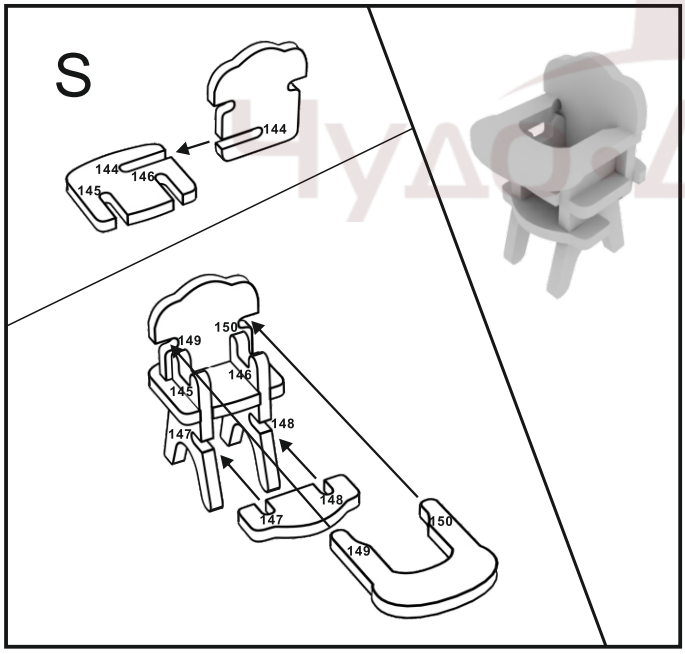
S
144
145
146
147
148
149
150

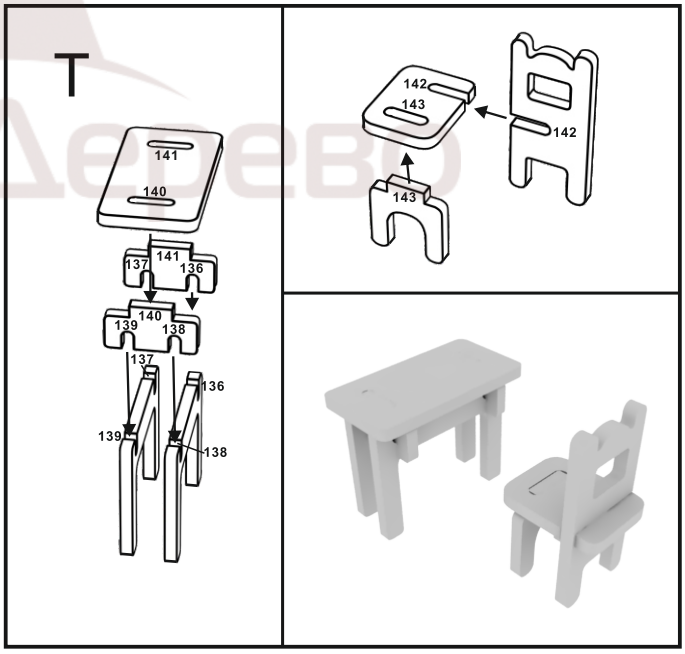
T
136
137
138
139
140
141
142
143

ЧудоДерево