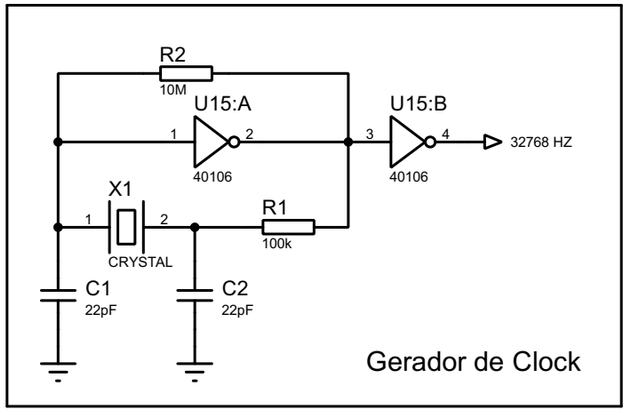
R2
10M
U15:A
U15:B
40106
40106
32768 HZ
X1
CRYSTAL
R1
100k
C1
22pF
C2
22pF
Gerador de Clock

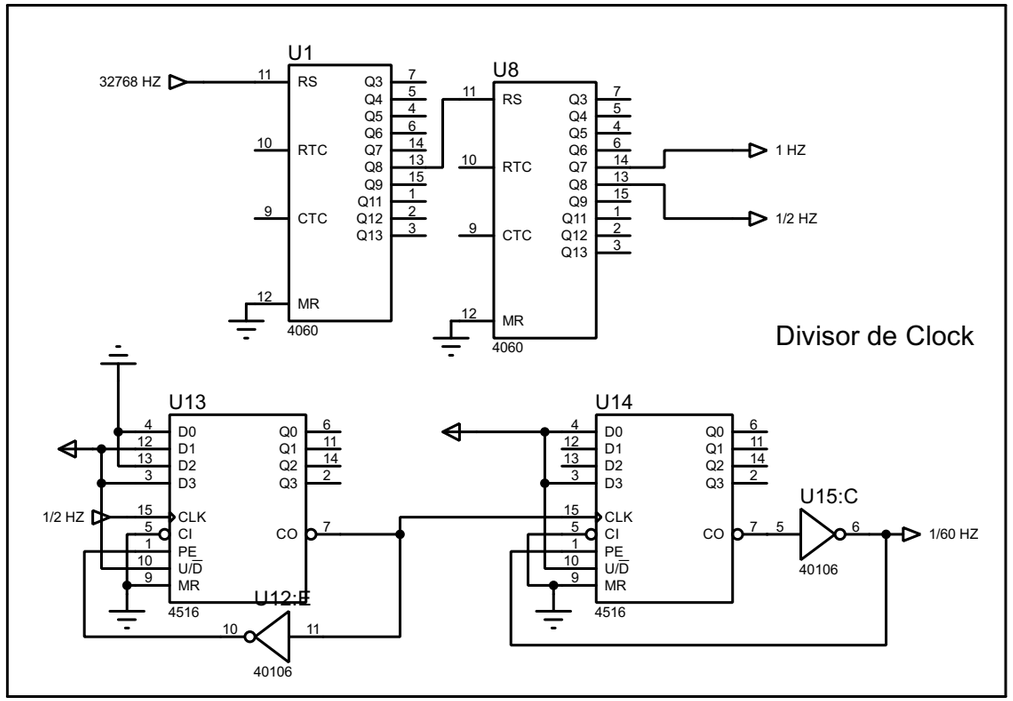
U1
32768 HZ
RS
RTC
CTC
MR
Q3
Q4
Q5
Q6
Q7
Q8
Q9
Q11
Q12
Q13
4060
U8
1 HZ
1/2 HZ
4060
Divisor de Clock
U13
D0
D1
D2
D3
CLK
CI
PE
U/D
MR
Q0
Q1
Q2
Q3
CO
4516
1/2 HZ
U12:E
40106
U14
4516
U15:C
40106
1/60 HZ

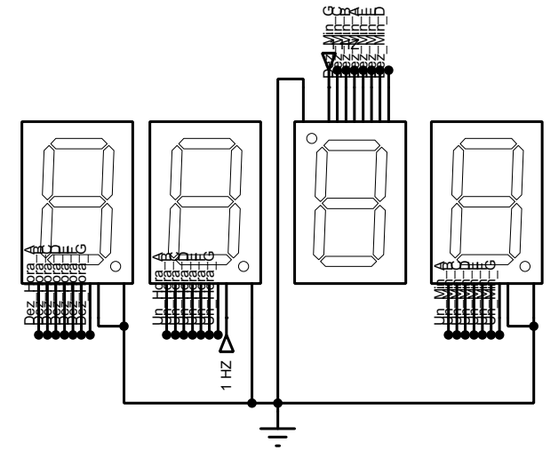
Dez_Hora
Un_Hora
1 HZ

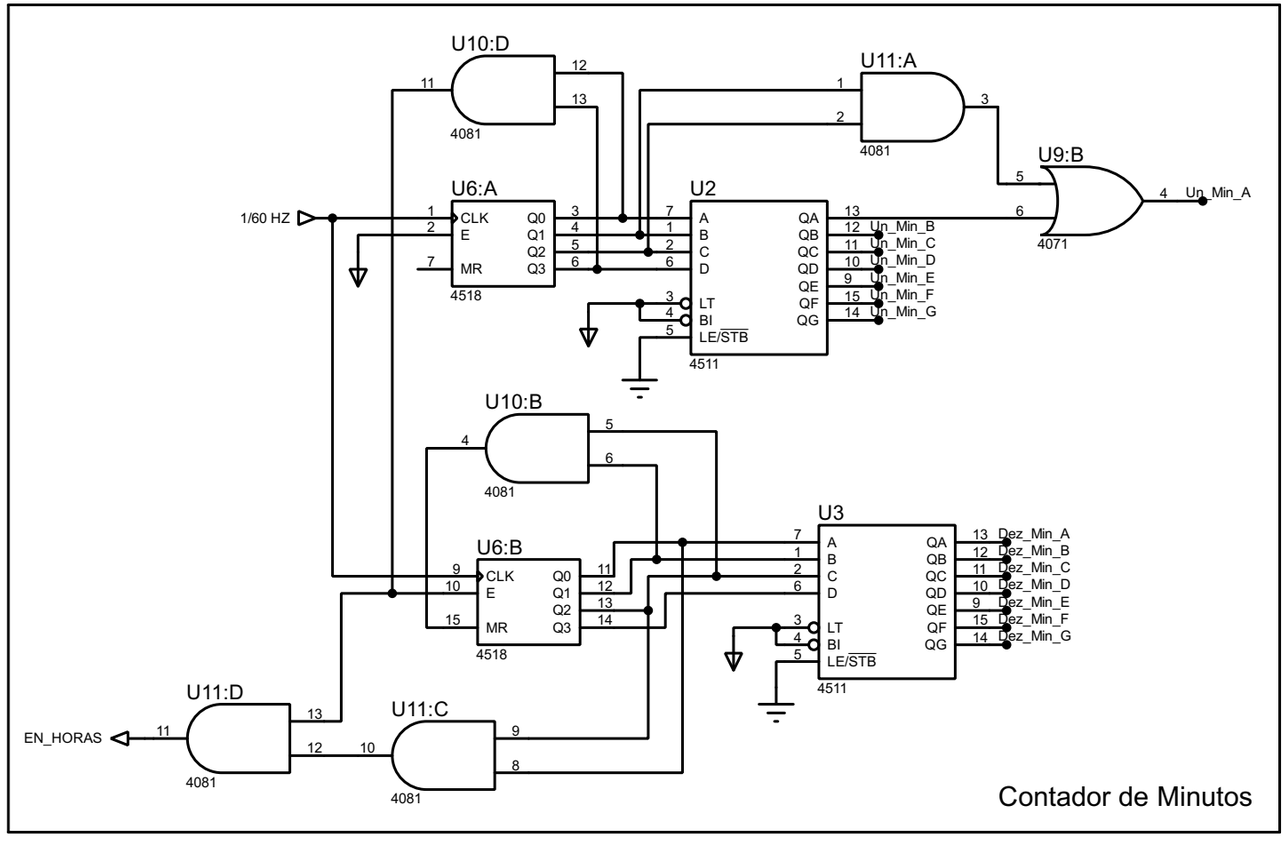
U10:D
4081
U11:A
4081
U9:B
4071
Un_Min_A
U6:A
4518
1/60 HZ
U2
4511
Un_Min_B
Un_Min_C
Un_Min_D
Un_Min_E
Un_Min_F
Un_Min_G
U10:B
4081
U6:B
4518
U3
4511
Dez_Min_A
Dez_Min_B
Dez_Min_C
Dez_Min_D
Dez_Min_E
Dez_Min_F
Dez_Min_G
U11:D
4081
EN_HORAS
U11:C
4081
Contador de Minutos

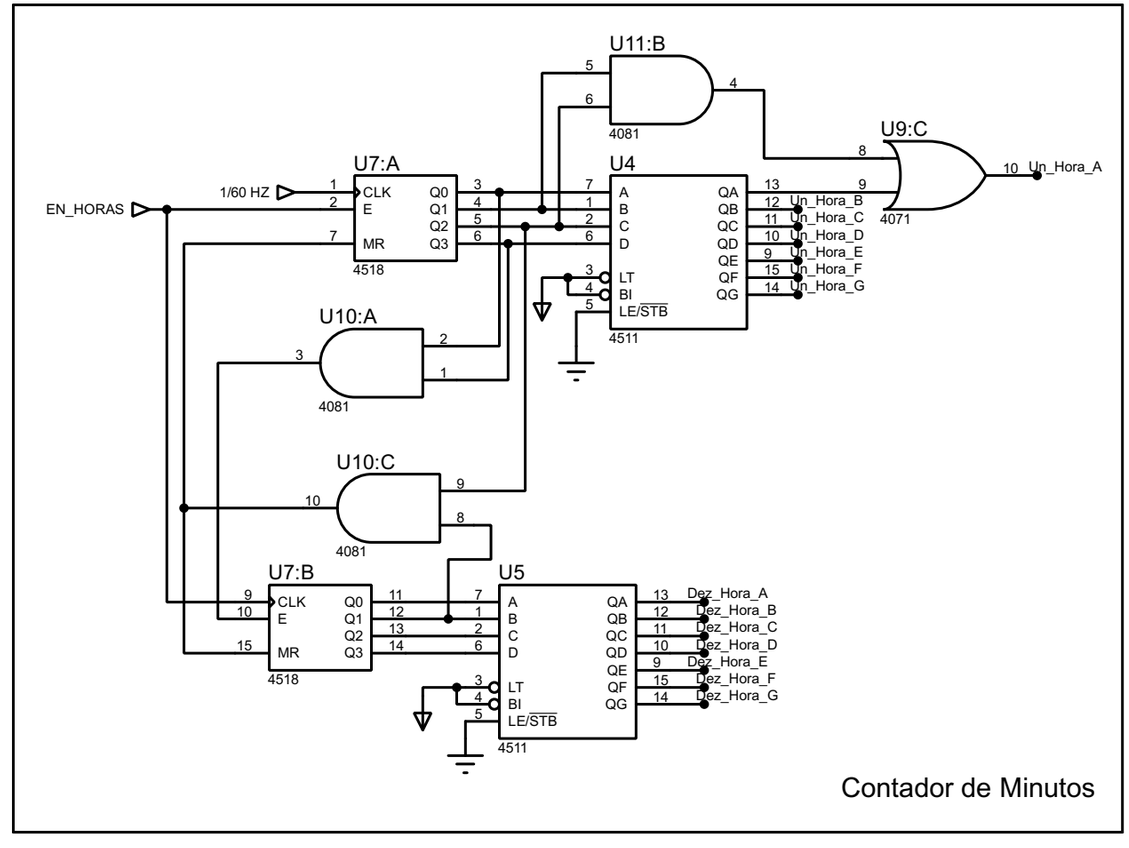
U11:B
4081
U9:C
4071
Un_Hora_A
U7:A
4518
1/60 HZ
EN_HORAS
U4
4511
Un_Hora_B
Un_Hora_C
Un_Hora_D
Un_Hora_E
Un_Hora_F
Un_Hora_G
U10:A
4081
U10:C
4081
U7:B
4518
U5
4511
Dez_Hora_A
Dez_Hora_B
Dez_Hora_C
Dez_Hora_D
Dez_Hora_E
Dez_Hora_F
Dez_Hora_G
Contador de Minutos