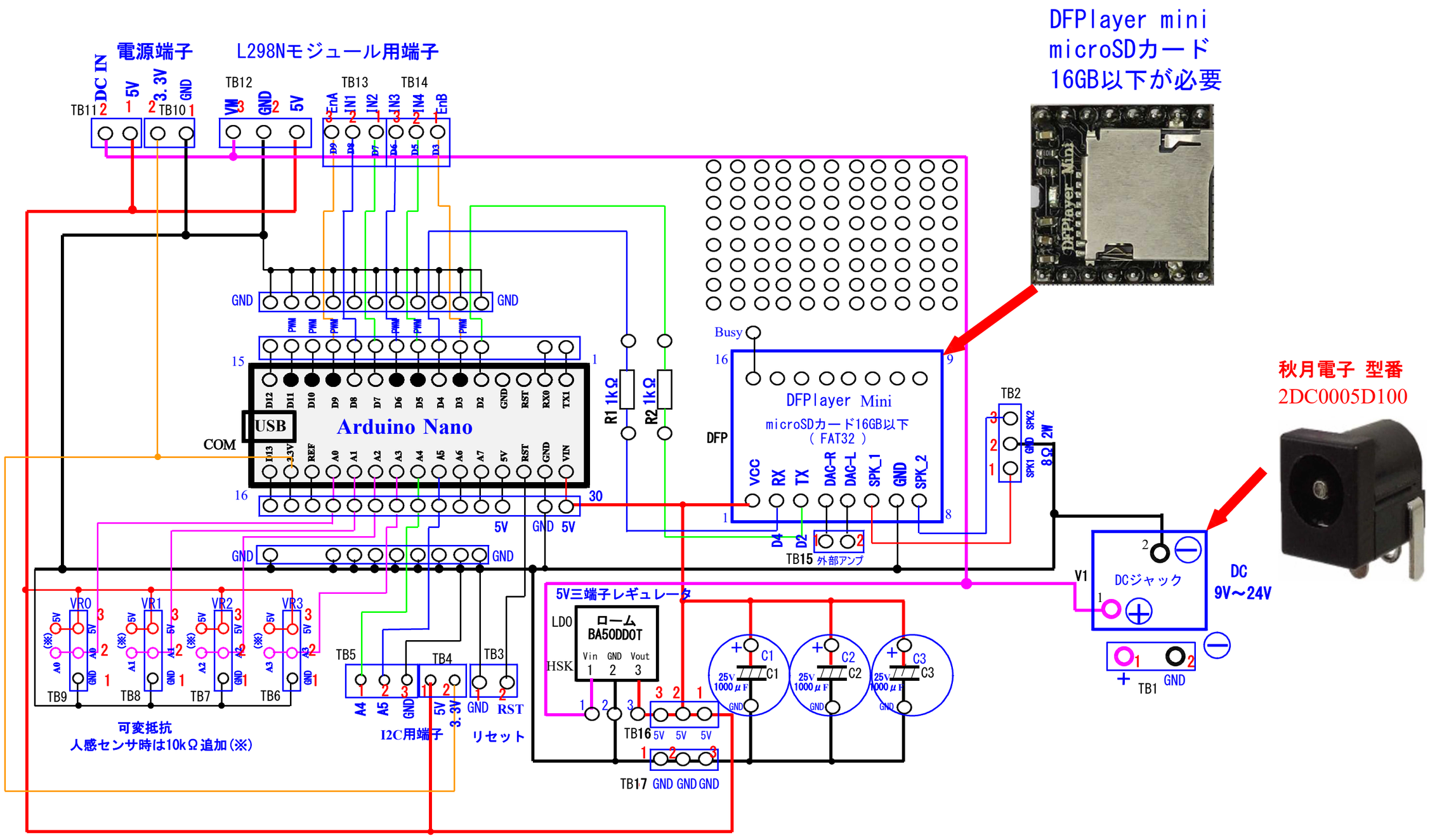

つくるぞう基板②
(DFPlayer・I2C・L298N)