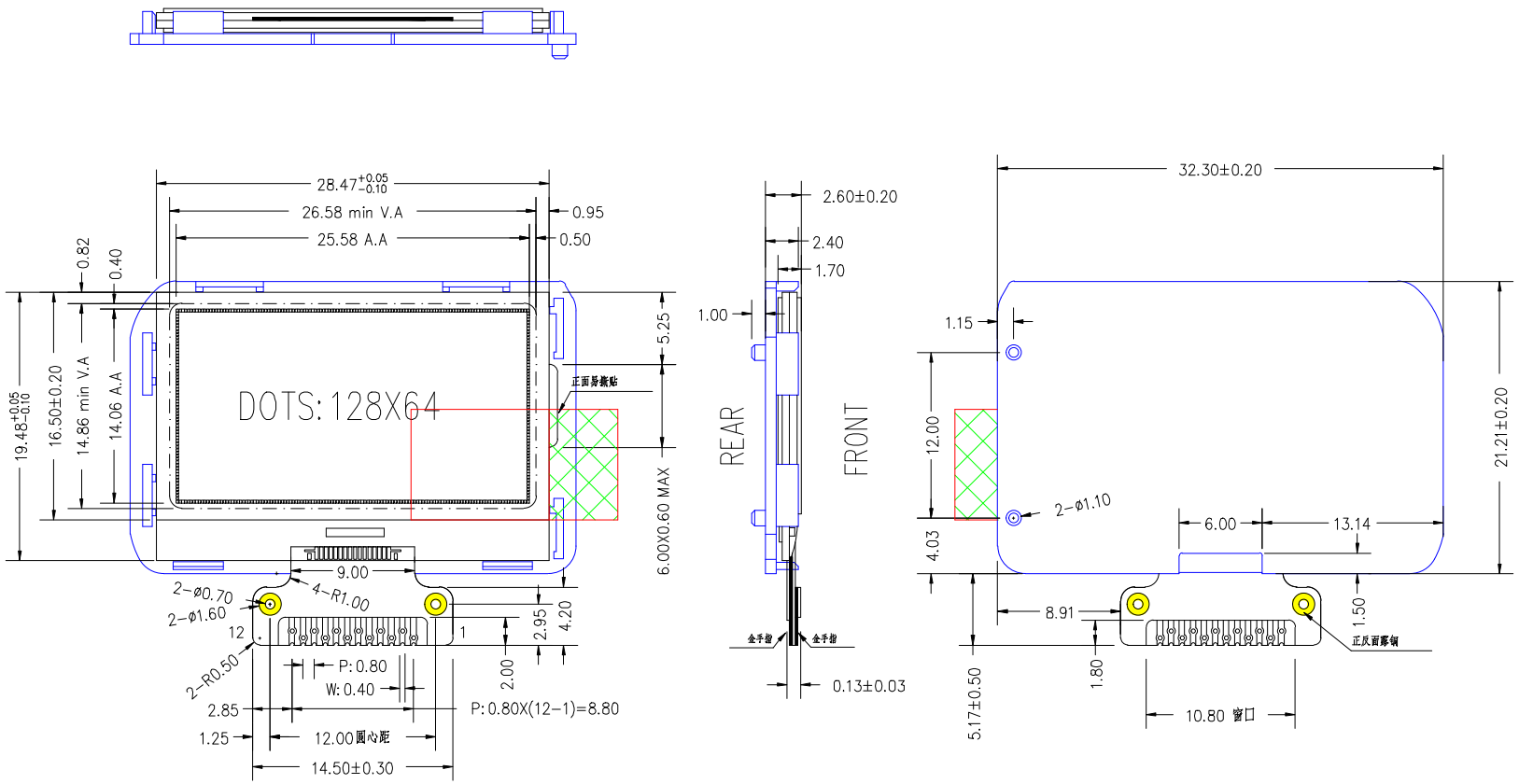

NO.	SYMBOL
1	CSB
2	RST
3	A0
4	SCL
5	SDA
6	VDD
7	VSS
8	V0
9	XV0
10	VG
11	NC
12	NC

IC: ST7567S
DISPLAY TYPE: FSTN/POSITIVE
POLARIZER: TRANSMISSIVE
VIEWING DIRECTION: 6:00-CLOCK
DRIVE METHOD: 1/65DUTY,1/9BIAS
LCM OPERATING VOLTAGE: 3.0v
OPERATING TEMP: -10 TO 60 Deg.C
STORAGE TEMP: -20 TO 70 Deg.C
CONNECTOR: COG
UNSIGNED TOLERANCE: ±0.20

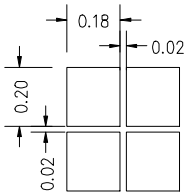

旧底图总号
底图总号
日期	签名

更改标记	更改单号	日期
设计	崔岩	2021.11.21
审核	刘鹏亮	2021.11.21
工艺	李苏宇	2021.11.21
标准化	韩兆强	2021.11.21
批准	李苏宇	2021.11.21

12864-4744
外形图

FGTM-0603/A/0

等级	标记	重量	比例
			1:1
共 1 张		第 1 张	

深圳市思迈微电子有限公司

格式(2)　绘图:　描图:　幅面: