Holzgestelle als Baugerüst für Polstermöbel 🪑

Holzgestelle bilden die tragende Grundlage vieler gepolsteter Möbel.
Sie beeinflussen sowohl **Stabilität**, **Funktion** als auch die spätere **Gestaltung** eines Möbelstücks maßgeblich.

Sie haben sich während Ihrer fachpraktischen Ausbildung grundlegende Kenntnisse zum Aufbau und zur Konstruktion von Holzgestellen im Raumausstatter-Handwerk angeeignet.

Die nachfolgenden Fragen dienen der Überprüfung Ihres erworbenen Fachwissens zu:

📘 **Unterscheidung verschiedener Gestellarten**

📘 **Auswahl geeigneter Holzarten**

📘 **Aufbau von Vollholzgestellen**

📘 **eingesetzten Holzverbindungen**

Bitte beachten Sie, dass mehrere Antworten richtig sein können.

Wir wünschen Ihnen viel Erfolg beim Beantworten der Fragen!

Quelle: Sudenn-Holzbearbeitung

Arten von Holzgestellen

Ziehen Sie den richtigen Begriff in das Antwortfeld.

Holzgestelle bestehen aus ✛.

mehreren Holzteilen

einem Holzteil

Welche Arten von Holzgestellen werden im Raumausstatter-Handwerk unterschieden? Wählen Sie alle richtigen Begriffe aus.

Es sind insgesamt vier Antworten richtig!

Auswahl:

- Metall-Holz-Verbundgestell
- Blindholzgestell
- Sichtholzgestell
- Kunststoffgestell
- Massivholzgestell
- Vollholzgestell

Prüfen

Antwort:

Typische Holzarten für Polstergestelle

Welche Holzarten und Holzverbundarten werden typischerweise für Blindholzgestelle verwendet?

Es sind insgesamt vier Antworten richtig!

- [ ] Sperrholz
- [ ] Esche
- [ ] Eiche
- [ ] Buche
- [ ] Kirsche
- [ ] Holzfaserplatte
- [ ] Holzspanplatte

Quelle: Sudenn-Holzbearbeitung

Welche Holzarten werden typischerweise für Vollholzgestelle verwendet?

Es sind insgesamt fünf Antworten richtig!

- [ ] Kirsche
- [ ] Sperrholz
- [ ] Buche
- [ ] Birke
- [ ] Esche
- [ ] OSB-Platte
- [ ] Eiche
- [ ] Leimholz

Quelle: Sudenn-Holzbearbeitung

Aufbau von Vollholzgestellen

Aus welchen Gestellteilen besteht ein Vollholzgestell?

Es sind insgesamt drei Antworten richtig!

Quelle: Sudenn-Holzbearbeitung

- [ ] Sitzfläche
- [ ] Schaumstoffträger
- [ ] Rückenpolster
- [ ] Rückenlehne
- [ ] Zargenanlage
- [ ] Armlehnen

Aus welchen Gestellteilen besteht ein Vollholzgestell?
Ordnen Sie den Zahlen 1 - 8 im Bild den jeweils richtigen Fachbegriff zu.

1. Auswahl
2. Auswahl
3. Auswahl
4. Auswahl
5. Auswahl
6. Auswahl
7. Auswahl
8. Auswahl

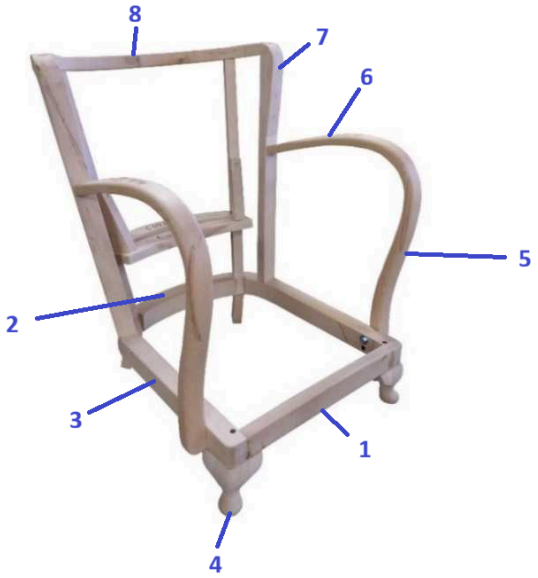

Quelle: Sudenn-Holzbearbeitung

Typische Holzverbindungen

Ziehen Sie den richtigen Begriff in das Antwortfeld.

Eine der typischen Holzverbindungen im Polstergestellbau ist die ✛.

Steckverbindung | verleimte Dübelung

Welche Verbindungen können beim Polstergestellbau zum Einsatz kommen?

Es sind insgesamt fünf Antworten richtig!

- [ ] Überblattung
- [ ] gezinkte Verbindung
- [ ] Dübelverbindung
- [ ] Federsperrverbindung
- [ ] Nut-Blatt-Verbindung
- [ ] Schlitz-Zapfen-Verbindung
- [ ] Falzkniffverbindung
- [ ] Schraubverbindung

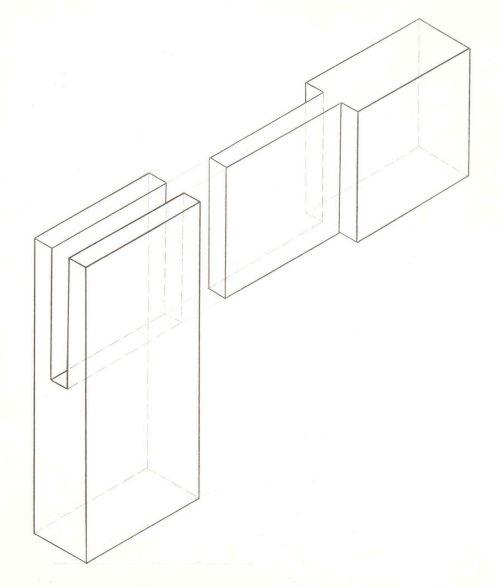

Quelle: HWK Dresden, Anne-Kristin Schmidt

Blindholzgestelle

Ziehen Sie den richtigen Begriff in das Antwortfeld.

Bei Blindholzgestellen werden alle Gestellteile + .

holzsichtig gelassen | überpolstert bzw. bezogen

Welche Holzarten und Holzverbundarten werden typischerweise für Blindholzgestelle verwendet?

Es sind insgesamt vier Antworten richtig!

- [ ] Esche
- [ ] Buche
- [ ] Holzspanplatte
- [ ] Kirsche
- [ ] Holzfaserplatte
- [ ] Sperrholz
- [ ] Eiche

„Holzbild“ Buche; *Quelle: Florian Riefling, HWK Dresden*

Unterschiede Blindholz- und Sichtholzgestelle

Welche Aussagen zu Blind- und Sichtholzgestellen sind richtig?

Es stimmen vier Antworten!

- [ ] Blindholzgestelle sind vollständig verdeckt und überpolstert.
- [ ] Sichtholzgestelle bleiben sichtbar und sind gestalterisches Element.
- [ ] Sichtholzgestelle erfordern eine saubere Verarbeitung.
- [ ] Blindholzgestelle müssen keine hohe Maßhaltigkeit besitzen.
- [ ] Für Sichtholzgestelle werden Holzverbundstoffe verwendet.
- [ ] Buche eignet sich für Polstergestelle aufgrund seiner Härte und Festigkeit.
- [ ] Gebogene Elemente von Polstergestellen werden durch Spannfederung hergestellt.

Quelle: Pixabay, Peggy+Marco

Oberflächenbehandlungen für Sichtholzgestelle

Welche Oberflächenbehandlungen sind bei Sichtholzgestellen üblich?

Es sind insgesamt vier Antworten richtig!

- [ ] Pulverbeschichtung
- [ ] Ölen
- [ ] Beizen
- [ ] Sandstrahlen
- [ ] Lackieren
- [ ] Heißwachsüberzug
- [ ] Wachsen

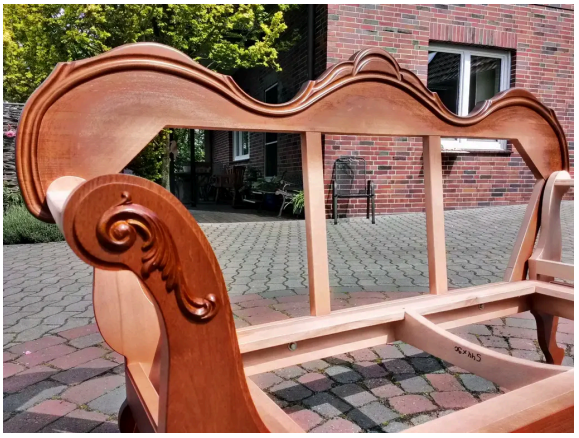

Quelle: Sudenn-Holzbearbeitung

Warum werden Oberflächen von Sichtholzgestellen behandelt?

Es sind insgesamt drei Antworten richtig!

- [ ] Erhöhung der Holzfestigkeit durch Verhärtung der Fasern
- [ ] dauerhafte Abdichtung der Holzporen bis in den Kern
- [ ] Ausgleich von Holzfeuchteunterschieden im Kernholz
- [ ] Betonung der Holzmaserung
- [ ] gestalterische Aufwertung
- [ ] Schutz des Holzes

Lackieren

Lackieren:
Welche vier Aussagen treffen zu?

- [ ] Die Oberfläche wird widerstandsfähig gegen Feuchtigkeit und Schmutz.
- [ ] Die Holzmaserung kann vollständig oder teilweise überdeckt sein.
- [ ] Der Lack bildet einen geschlossenen Film auf der Holzoberfläche.
- [ ] Es können Zwischenschliffe erforderlich sein.
- [ ] Es werden nur Klarlacke verwendet.
- [ ] Um die Holzmaserung vollständig zur Geltung zu bringen, bildet der Lack eine weiche Oberfläche.
- [ ] Das Lackieren erfordert keine Vorbehandlung.

Quelle: Pixabay, MIH83

Beizen

Beizen:
Welche vier Aussagen treffen zu?

- [ ] Es ist zusätzlich eine weitere Oberflächenbehandlung notwendig.
- [ ] Die Beize reagiert mit den Inhaltsstoffen des Holzes.
- [ ] Beizen schützt das Holz zusätzlich vor mechanischer Beansprachung.
- [ ] Die natürliche Holzfarbe wird durch ein farberzeugendes Beizmittel verändert.
- [ ] Beizen verschließt die Poren des Holzes vollständig.
- [ ] Die Holzmaserung bleibt erhalten.
- [ ] Die Beize ist wasserfest.

Quelle: Pixabay, Carola68

Wachsen

Wachsen
Welche vier Aussagen treffen zu?

Hartwachs, Bild: Florian Riefling, HWK

- [ ] Es werden Natur- und Kunstwachse verwendet.
- [ ] Wachsen verschließt die Poren des Holzes dauerhaft.
- [ ] Die Holzflächen erhalten durch das Auftragen des Wachses einen leichten Glanz.
- [ ] Die mit Wachs behandelten Oberflächen sind nicht atmungsaktiv.
- [ ] Die Wachsschicht bietet einen zusätzlichen Kratz- und Abriebschutz.
- [ ] Die Wachsschicht ist wasserabweisend.
- [ ] Gewachste Oberflächen können jederzeit nachgewachst werden.

Geschafft 🎉

Quelle: Pixabay, geralt