Verständnisfragen TSM 1 Grundlehrgang

> *Hier wäre ein Bild nett oder eine Animation oder ein Filmchen...*
>
> Volker: so?

via GIPHY

Aufgaben Teil 1

<!– –{{}}– Verständnisfragen TSM Grundlehrgang 1 ⟶

Beantworten Sie die folgenden Fragen. Es können auch mehrere richtig sein.

Viel Erfolg!

> *Auch hier gilt: Fragen gern mischen! Wie ist das dann aber mit der Nummerierung?*

<!– –{{Erstens}}– Für welches Aufgabengebiet ist die Berufsgenossenschaft zuständig? a. Mutterschutz b. Schutz vor Gefahren am Arbeitsplatz c. Sportunfälle ⟶

1. Für welches Aufgabengebiet ist die Berufsgenossenschaft zuständig?

- a) Mutterschutz
- b) Schutz vor Gefahren am Arbeitsplatz
- c) Sportunfälle

Warum liest die KI-Stimme hier so schnell - in der folgenden Frage mit Vorlesen der AW-Möglichkeiten sind angenehme Pausen?

<!– –{{Zweitens}}– Was ist beim Lagern von Schnittholz zu beachten? a. Möglichst hoch stapeln, um Platz zu sparen. b. Für Brettware mit unterschiedlichen Abmessungen eigene Stapel errichten. c. Schmale Brettware nach unten, breitere nach oben, um somit genügend Fußraum zu schaffen. ⟶

2. Was ist beim Lagern von Schnittholz zu beachten?

- a) Möglichst hoch stapeln, um Platz zu sparen.
- b) Für Brettware mit unterschiedlichen Abmessungen eigene Stapel errichten.
- c) Schmale Brettware nach unten, breitere nach oben, um somit genügend Fußraum zu schaffen.-

<!– –{{Drittens}}– Wie ist der Spaltkeil in Handkreissägemaschinen einzustellen? a. Wie bei Tischkreissägen b. Bei Handkreissägemaschinen ist der Spaltkeil nicht einstellbar. c. Nicht mehr als 5 mm von den Zahnspitzen des Sägeblattes entfernt. ⟶

3. Wie ist der Spaltkeil in Handkreissägemaschinen einzustellen?

- a) Wie bei Tischkreissägen
- b) Bei Handkreissägemaschinen ist der Spaltkeil nicht einstellbar.
- c) Nicht mehr als 5 mm von den Zahnspitzen des Sägeblattes entfernt.

<!– –{{Viertens}}– Was ist grundsätzlich bei Werkzeugwechsel, Störungen und Reparaturarbeiten an Handmaschinen zu beachten? a. Es sind zusätzlich Schutzhandschuhe zu tragen. b. Der Netzstecker ist zu ziehen. c. Reparaturen an Elektrik / Elektronik dürfen nicht von Auszubildenden vorgenommen werden. ⟶

4. Was ist grundsätzlich bei Werkzeugwechsel, Störungen und Reparaturarbeiten an Handmaschinen zu beachten?

- [ ] a) Es sind zusätzlich Schutzhandschuhe zu tragen.
- [ ] b) Der Netzstecker ist zu ziehen.
- [ ] c) Reparaturen an Elektrik / Elektronik dürfen nicht von Auszubildenden vorgenommen werden.

<!– –{{Fünftens}}– Ergänzen Sie das jeweils fehlende Wort im Text. Zum Schneiden in Faserrichtung sind Kreissägeblätter mit … Spanwinkel zu bevorzugen. Zum Schneiden quer zur Faserrichtung werden Kreissägeblätter mit … Spanwinkel bevorzugt. ⟶

5. Ergänzen Sie das jeweils fehlende Wort im Text.

Zum Schneiden **in** Faserrichtung sind Kreissägeblätter mit [Auswahl] Spanwinkel zu bevorzugen.

Zum Schneiden **quer** zur Faserrichtung werden Kreissägeblätter mit [Auswahl] Spanwinkel bevorzugt.

<!– –{{Sechstens}}– Die Ziffern an der Tisch- und Formatkreissäge bezeichnen bestimmte Bau- und Maschinenteile. Ordne die Bezeichnungen den Nummern laut Zeichnung richtig zu! ⟶

6. Die Ziffern an der Tisch- und Formatkreissäge bezeichnen bestimmte Bau- und Maschinenteile. Ordne die Bezeichnungen den Nummern laut Zeichnung richtig zu.

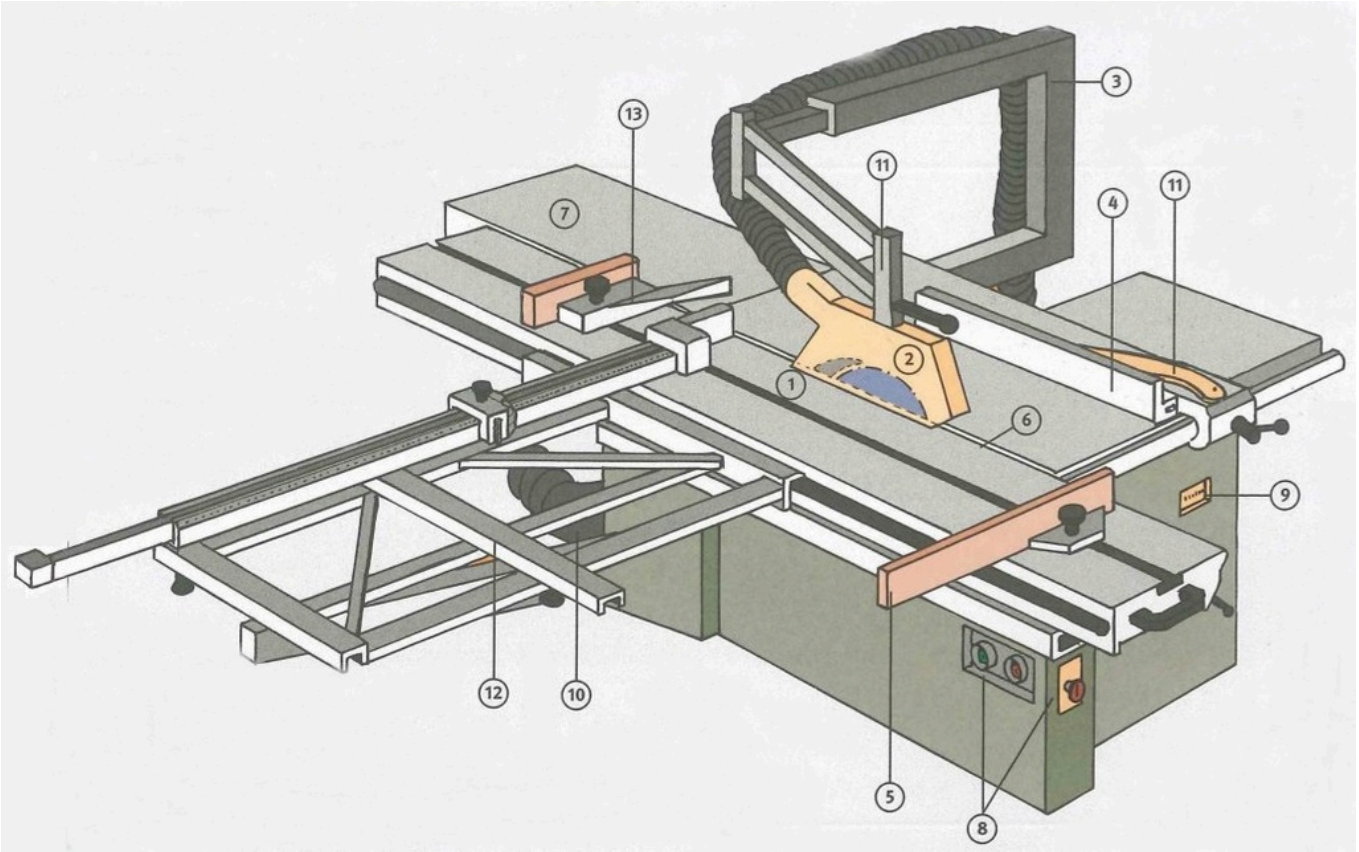

Quelle: BGHM

Spaltkeil: Auswahl
Schutzhaube mit Absauganschluss : Auswahl
Absauganschluss unten: Auswahl
Queranschlag: Auswahl
Schutzhaubenträger: Auswahl
Stellteile (EIN-AUS, NOT-AUS): Auswahl
Parallelanschlag: Auswahl
Besäumniederhalter (Klemmschuh): Auswahl

<!– –{{Siebentens}}– Welches Kreissägeblatt ist abgebildet? a. Hohl-Trapez-Zahn für beschichtete Platten b. Wechselzahn für Massivholz, in und quer zur Faserrichtung c. Wechselzahn für furnierte Platten und Massivholz quer zur Faserrichtung d. Flachzahn für Rohzuschnitt in Faserrichtung ⟶

7. Welche Kreissägeblätter sind abgebildet?

○	○	Wechselzahn für Massivholz, in und quer zur Faserrichtung
○	○	Hohl-Trapez-Zahn für beschichtete Platten
○	○	Flachzahn für Rohzuschnitt in Faserrichtung
○	○	Wechselzahn für funierte Platten und Massivholz quer zur Faserrichtung

Funktioniert das Randomize bei einer Matrix? 🤔 ⇒ JA

<!– –{{Achtens}}– Welche Piktogramme bezeichnen Teile der persönlichen Schutzausrüstung? ⟶

8. Welche Piktogramme bezeichnen Teile der persönlichen Schutzausrüstung (PSA)?

		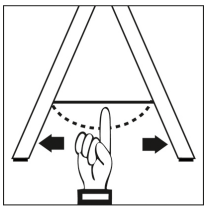		
☐	☐	☐	☐	Teile der PSA

Es wäre schön, einen Abstand zwischen Bildchen und Antwortkästchen hinzubekommen. Noch schöner wäre, direkt hinter dem Bild das Kästchen zu setzen, statt als Block unten drunter.

☐

☐

☐ 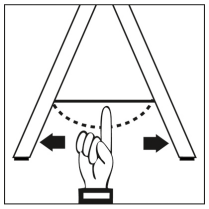

☐

so ?

<!– –{{Neuntens}}– Welche persönlichen Schutzausrüstung (PSA) wird an Handkreissägen benötigt? ⟶

9. Welche persönliche Schutzausrüstung (PSA) wird an Handkreissägen benötigt?

☐	☐	☐	☐	erforderliche PSA

<!– –{{Zehntens}}– Für einen Auftrag wird Schnittholz im Holzlager (Schuppen) gelagert. Wähle fünf Regeln aus, die für das Stapeln von Schnittholz mit Stapelleisten wichtig sind. ⟶

10. Für einen Auftrag wird Schnittholz im Holzlager (Schuppen) gelagert. Wähle die Regeln aus, die für das Stapeln von Schnittholz mit Stapelleisten wichtig sind.

Auswahl:

- ebener Unterbau
- Schnittholz soll auf ganzer Breite aufliegen
- möglichst dicht und ohne Zwischenräume stapeln
- Abstand der Leisten bei den Bohlen 100 cm bis 150 cm
- Stapelleisten müssen senkrecht übereinanderliegen
- Abstand der Leisten bei den

Antwort:

Bohlen 150 cm bis 200 cm

Stapelleisten mit möglichst quadratischem Querschnitt

Lagerung auf ebenem Untergrund direkt auf dem Boden

Prüfen

Bitte „Pool“ und „Your Selection“ auf Deutsch schreiben!

Aufgaben Teil 2

<!– –{{}}– Verständnisfragen TSM Grundlehrgang 1 ⟶

Beantworten Sie die folgenden Fragen. Es können auch mehrere richtig sein.

Viel Erfolg!

Auch hier gilt: Fragen gern mischen! Wie ist das dann aber mit der Nummerierung?

<!– –{{Erstens}}– Entscheiden Sie: Welche Aussage ist bei der Auswahl des Sägeblattes wichtig? a. Sägeblätter mit wenig Zähnen und großer Spanlücke sind für Langholzbearbeitung zu verwenden b. Auf der Formatkreissägemaschine werden nur Sägeblätter über 350 mm verwendet c. Auf Kreissägeblättern muss die maximale Drehzahl angegeben sein ⟶

1. Entscheiden Sie: Welche Aussage ist bei der Auswahl des Sägeblattes wichtig?

- [ ] b) Auf der Formatkreissägemaschine werden nur Sägeblätter über 350 mm verwendet.
- [ ] a) Sägeblätter mit wenig Zähnen und großer Spanlücke sind für Langholzbearbeitung zu verwenden.
- [ ] c) Auf Kreissägeblättern muss die maximale Drehzahl angegeben sein.

<!– –{{Zweitens}}– Welche Schutzvorrichtungen / Hilfsmittel müssen beim Auftrennen von 20 Millimeter breiten Leisten verwendet werden? a. Spaltkeil und Schiebestock b. Niedere Führungsfläche am Parallelanschlag c. Schiebeholz in Verbindung mit auf Werkstückhöhe abgesenkter Schutzhaube ⟶

2. Welche Schutzvorrichtungen / Hilfsmittel müssen beim Auftrennen von 20 mm breiten Leisten verwendet werden?

- [ ] a) Spaltkeil und Schiebestock
- [ ] b) Niedere Führungsfläche am Parallelanschlag
- [ ] c) Schiebeholz in Verbindung mit auf Werkstückhöhe abgesenkter Schutzhaube

---

<!– –{{Drittens}}– Schauen Sie sich das Bild an und beantworten Sie dann die Frage. Wie muss der Spaltkeil an der Tisch- und Formatkreissäge mit getrennter Schutzhaube eingestellt werden? a. Der Spaltkeil ist auf höchstens 8mm Abstand vom Sägeblatt einzustellen. b. Der Spaltkeil ist ca. 2 mm tiefer als der Schneidenflugkreis einzustellen. c. Der Spaltkeilabstand ist von dem jeweiligen Arbeitsgang abhängig. ⟶

3. Wie muss der Spaltkeil an der Tisch- und Formatkreissäge mit getrennter Schutzhaube eingestellt werden?

Beachten Sie das Bild.

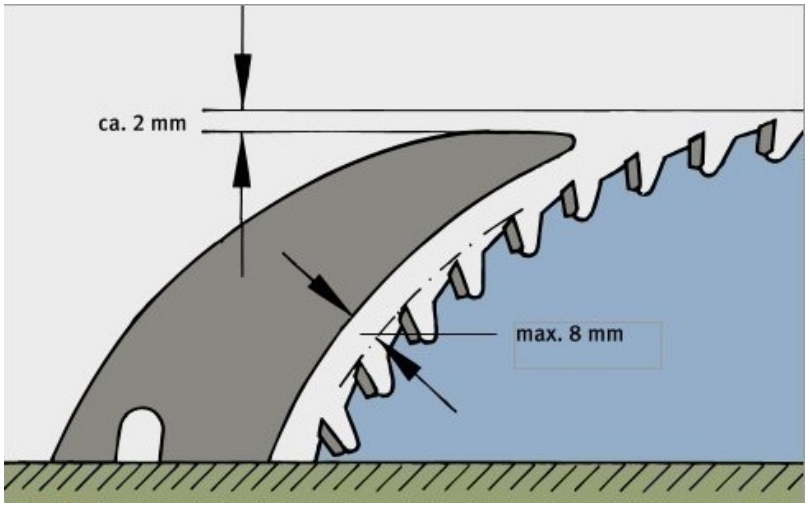

Quelle: BGHM

- [ ] c) Der Spaltkeilabstand ist von dem jeweiligen Arbeitsgang abhängig.
- [ ] b) Der Spaltkeil ist ca. 2 mm tiefer als der Schneidenflugkreis einzustellen
- [ ] a) Der Spaltkeil ist auf höchstens 8 mm Abstand vom Sägeblatt einzustellen.

<!– –{{Viertens}}– Wie groß darf bei Tisch- und Formatkreissägen der Abstand des Spaltkeiles zum Schneidenflugkreis höchstens sein? a. 3 Millimeter b. Abhängig vom Sägeblattdurchmesser mindestens 8 Millimeter und maximal 12 Millimeter c. 8 Millimeter ⟶

4. Wie groß darf bei Tisch- und Formatkreissägen der Abstand des Spaltkeiles zum Schneidenflugkreis höchstens sein?

- ( ) a) 3 mm
- ( ) b) abhängig vom Sägeblattdurchmesser mindestens 8 mm und maximal 12 mm
- ( ) c) 8 mm

<!– –{{Fünftens}}– Füllen Sie den Lückentext aus. ⟶

5. Füllen Sie den Lückentext aus:

Kann der Lückentext sinnvoll vorgelesen werden, dass die Lücken offensichtlich werden? Funktioniert Randomize?

Bei Verdecktschnitten an der Tisch- und Formatkreissäge ist der **Spaltkeil** wie folgt einzustellen: Auswahl.

Als Hilfsmittel sind beim Abrichten kurzer Werkstücke zu verwenden: Auswahl.

Der Schneidenüberstand an der Messerwelle der Abrichthobelmaschine darf höchstens: Auswahl sein.

Wie kann ich eine Auswertung anzeigen, z. B., „Du hast drei von zehn Aufgaben richtig gelöst. Versuch's noch einmal!“