Grundstufe Raumausstatter Kurs GR-06

Quelle: GKZ

> *Wenn Kay Lust hat, wäre hier eine kurze Videosequenz möglich, wo kurz zusammmengefasst alle praktischen Arbeiten des Kurses vorgestellt werden.*

Überprüfungsaufgaben

Sie haben in den letzten Tagen Werkzeuge und Grundhandgriffe im Raumausstatterhandwerk kennengelernt und eingeübt.

Überprüfen Sie Ihr Wissen - viel Erfolg!

Hinweis: Es können mehrere Antworten richtig sein.

Quelle: HWK Dresden, André Wirsing

1. Der Schnellnäher Dürkopp Adler 281

Auch wenn jede Nähmaschine im Detail etwas anders ist, wiederholen sich Grundelemente und -funktionen.

Im Grundkurs Raumausstatter haben Sie einen Schnellnäher der Marke Dürkopp Adler kennengelernt.

Können Sie die einzelen Bezeichnungen am Schnellnäher Dürkopp Adler 281 den verschiedenen Nummern laut Zeichnung zuordnen?

Wählen Sie zu jeder Teile-Bezeichung die richtige Nummer aus.

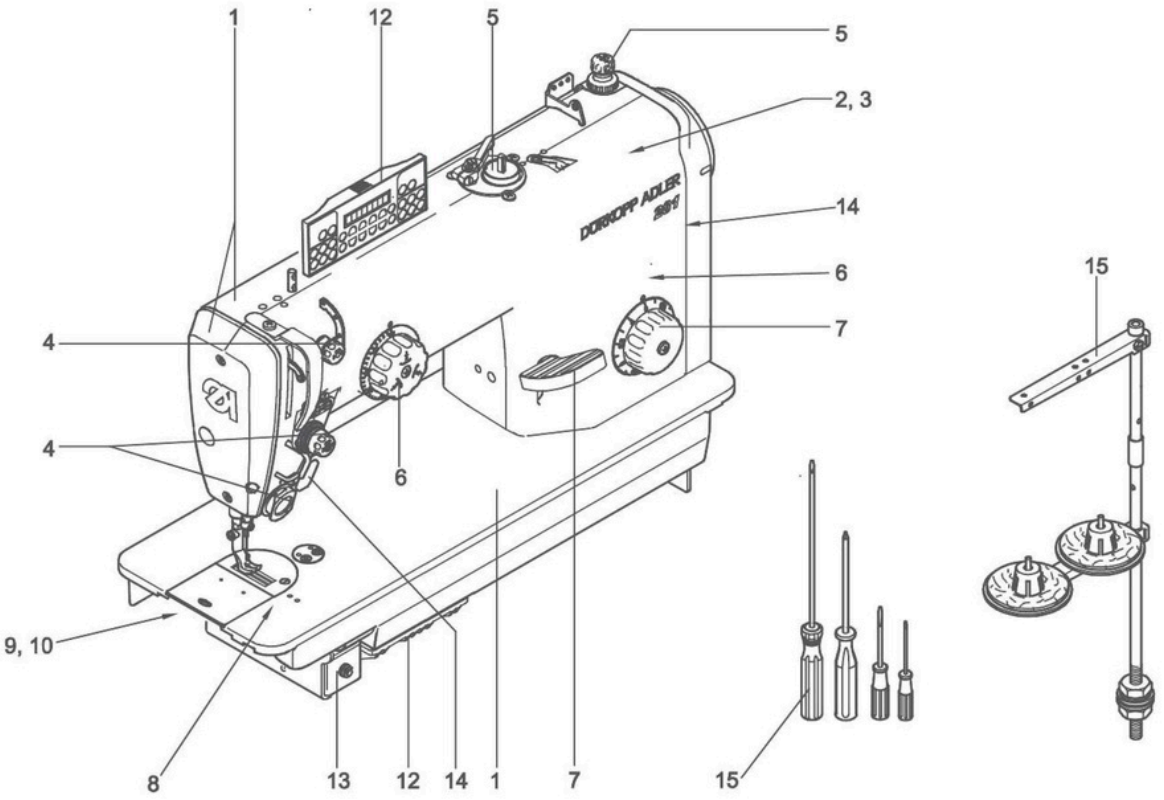

Quelle: *©2025 Dürkopp Adler GmbH, alle Rechte vorbehalten.*

ArmArm: Auswahl

Ich hätte gern nach jedem Doppelpunkt ein Leerzeichen. Mit   und Unicode \u00A0 funktioniert das leider nicht.

HWK Raumausstatter: Bitte die Zahlen richtig bezeichnen!

2. Was ist beim Zuschneiden von Dekorationsstoffen zu beachten?

Klicke alle richtigen Angaben an!

- [ ] Musterung
- [ ] Fusselkante
- [ ] Fadenlauf
- [ ] Webkante
- [ ] Rapport
- [ ] Materialart
- [ ] Zuschnittplan
- [ ] Fadenfarbe

Quelle: HWK Dresden, Florian Riefling

3. Welche Polsteruntergründe kennen Sie?

Ordnen Sie richtig zu!

Polsteruntergrund - ja	Polsteruntergrund - nein	
○	○	Federkorb
○	○	Leisten
○	○	Holzplatte
○	○	Polsterpappe
○	○	Wellenfedern
○	○	Gummikokos
○	○	Gurtung

Ich habe diese Abfrage mal noch in eine andere Quizform gepackt:

Ziehen Sie die zutreffenden Begriffe für Polsteruntergründe ins Antwortfeld:

Auswahl:

Federkorb | Polsterpappe | Leisten | Gurtung | Holzplatte | Gummikokos | Wellenfedern

Prüfen

Antwort:

4. Welche Nahtarten gehören zu den Handnähten?

Entscheiden Sie sich für die richtige Handnaht: 💁‍♀️

- ◯ verzogener Stich
- ◯ vorgezogener Stich

- ◯ überwundener Stich
- ◯ überwendlicher Stich

- ◯ Kettelnaht
- ◯ Rückstich

- ◯ Zierstich
- ◯ Verbindungsnaht

- ◯ Schwertstich
- ◯ Säbelstich

5. Welche Bodenbeläge verarbeitet der Raumausstatter nicht?

Wählen Sie die entsprechenden Antworten aus.

- ☐ Stabparkett
- ☐ Laminat
- ☐ Keramikfliesen
- ☐ textile Beläge
- ☐ Fertigparkett
- ☐ CV Belag
- ☐ Designbelag
- ☐ Terrazzo
- ☐ PVC Belag
- ☐ Steinboden
- ☐ Linoleum

CV Belag Querschnitt; Quelle: HWK Dresden, Florian Riefling

6. Sie haben verschiedene Tapezierwerkzeuge kennengelernt.

Ordnen Sie richtig zu!

Tapezierwerkzeug - ja	Tapezierwerkzeug - nein	
◯	◯	Gurtspanner
◯	◯	Wasserwaage
◯	◯	Kreuzlaser
◯	◯	Verlegemesser
◯	◯	Cuttermesser
◯	◯	Zuschneidetisch
◯	◯	Stecknadel

Ordnen Sie auch auch hier richtig zu:

Tapezierwerkzeug - ja	Tapezierwerkzeug - nein	
◯	◯	Drahtbürste
◯	◯	Spachtel
◯	◯	Schere
◯	◯	Zahnspachtel
◯	◯	Lot
◯	◯	Cutterkantschiene
◯	◯	Tapezierbürste
◯	◯	Tapeziertisch

Zusatz: Wiederholung zum Schnellnäher

Welche Teile gehören zum Schnellnäher? Wählen Sie richtig aus!

Kleiner Tipp:

10 Angaben sind richtig 😄

- [ ] Nadelstange
- [ ] Kopf
- [ ] Kurbel
- [ ] Tischplatte
- [ ] Finger
- [ ] Ohr
- [ ] Transporteur
- [ ] Gaspedal
- [ ] Gestell
- [ ] Handrad
- [ ] Fadengalgen
- [ ] Fadenheber
- [ ] Spulenkapsel
- [ ] Arm
- [ ] Hubtisch

Können aus den richtigen und falschen Antworten per Zufall nur 6 ausgewählt werden?

Geschafft ! 👏

Quelle: Pixabay, geralt