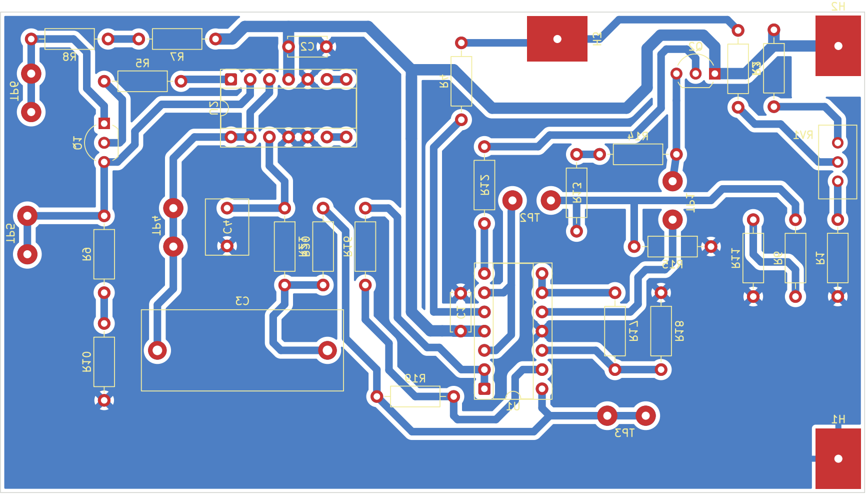
R8
R7
C2
H3
Q2
R3
R2
H2
TP6
R5
U2
R4
Q1
R14
RV1
R12
R13
TP5
TP4
C4
R20
R16
TP2
TP1
R9
R15
R11
R6
R1
C3
C1
R17
R18
R10
R19
U1
TP3
H1