Ведомость рабочих чертежей

Лист	Наименование	Примечание
1	Ведомость рабочих чертежей	
2	План подвального этажа	
3	План 1 этажа	
4	План 2 этажа	
5	План кровли	
6	Фасад 1–10	
7	Фасад 10–1	
8	Фасад А–З	
9	Фасад З–А	
10	Схема заполнения оконных и дверных проемов	
11	Схема заполнения витражей	
12	Разрез 1–1	
13	Разрез 2–2	
14	Разрез 3–3	

						16310187 – 19			АР
						Свердловская область, город Екатеренбург, Чусовский тракт			
Изм.	Кол.уч	Лист	№док.	Подпись	Дата				
Выполнил		Разживина			05.17	Одноквартирный жилой дом	Стадия	Лист	Листов
Проверил		Шавва			05.17		У	1	14
						Ведомость рабочих чертежей	ФГАУ ВПО СПбПУ, ИСИ, гр. 13131/1		

План подвального этажа

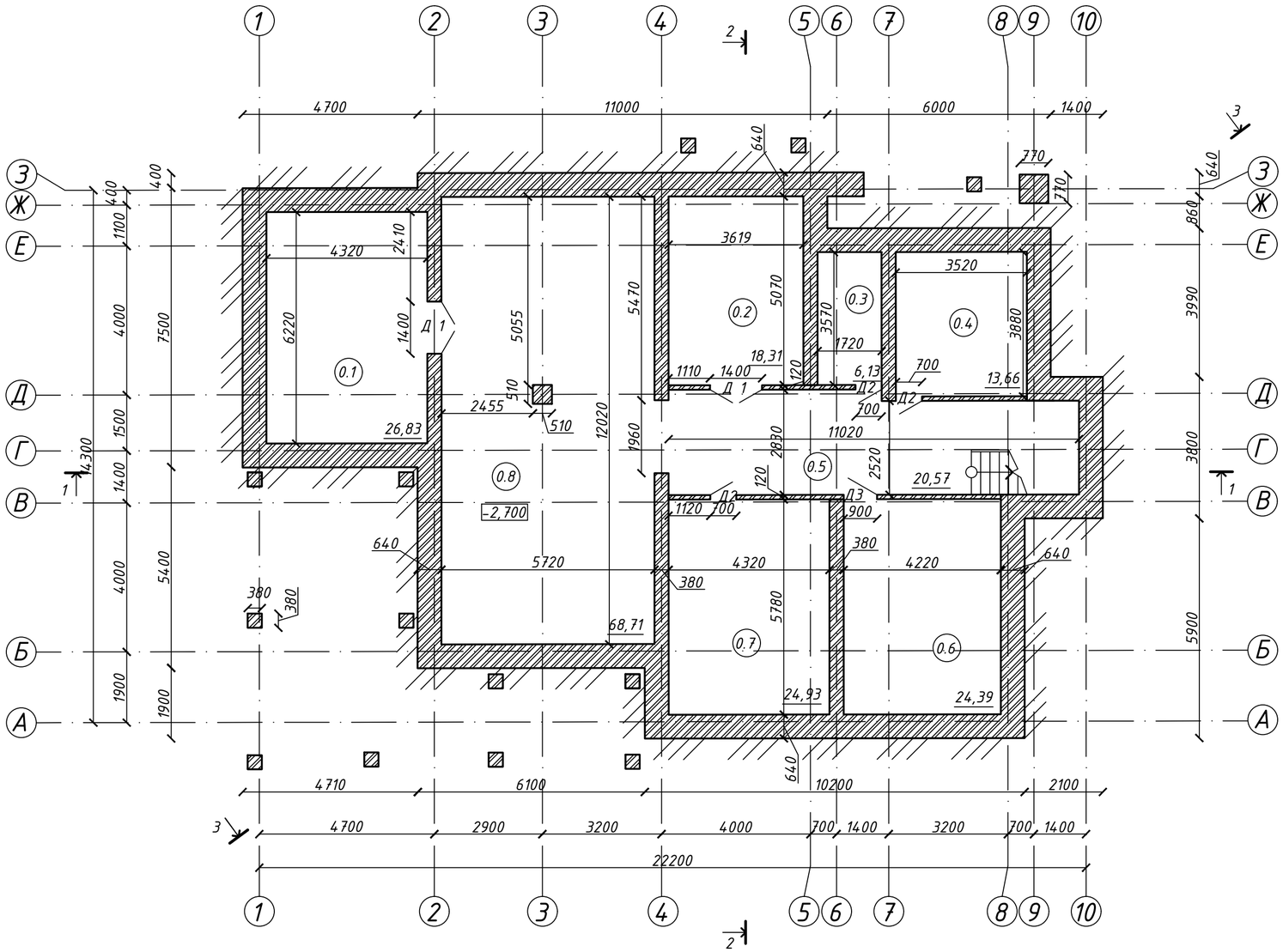

Экспликация помещений подвального этажа

Номер помещения	Наименование	Площадь, м²	Кат. помещения
0.1	Спортивная комната	26,83	
0.2	Кабинет	18,31	
0.3	Кладовая	6,13	
0.4	Прачечная	13,66	
0.5	Холл	20,57	
0.6	Мастерская	24,39	
0.7	Кладовая	24,93	
0.8	Кинотеатр	68,71	
	Итого	203,53	

Условные обозначения

- –наружная стена: кирпич , 640 мм
- –несущая стена: кирпич , 380 мм
- –перегородка: кирпич , 120 мм

Изм.	Кол.уч.	Лист	№док.	Подпись	Дата	16310187 – 19		АР
						Свердловская область, город Екатеренбург, Чусовский тракт		
Выполнил		Разживина			06.17	Одноквартирный жилой дом	Стадия: У	Лист: 2 / Листов: 14
Проверил		Шавва			06.17			
						План подвального этажа	ФГАУ ВПО СПбПУ, ИСИ, гр. 13131/1	

План 1 этажа

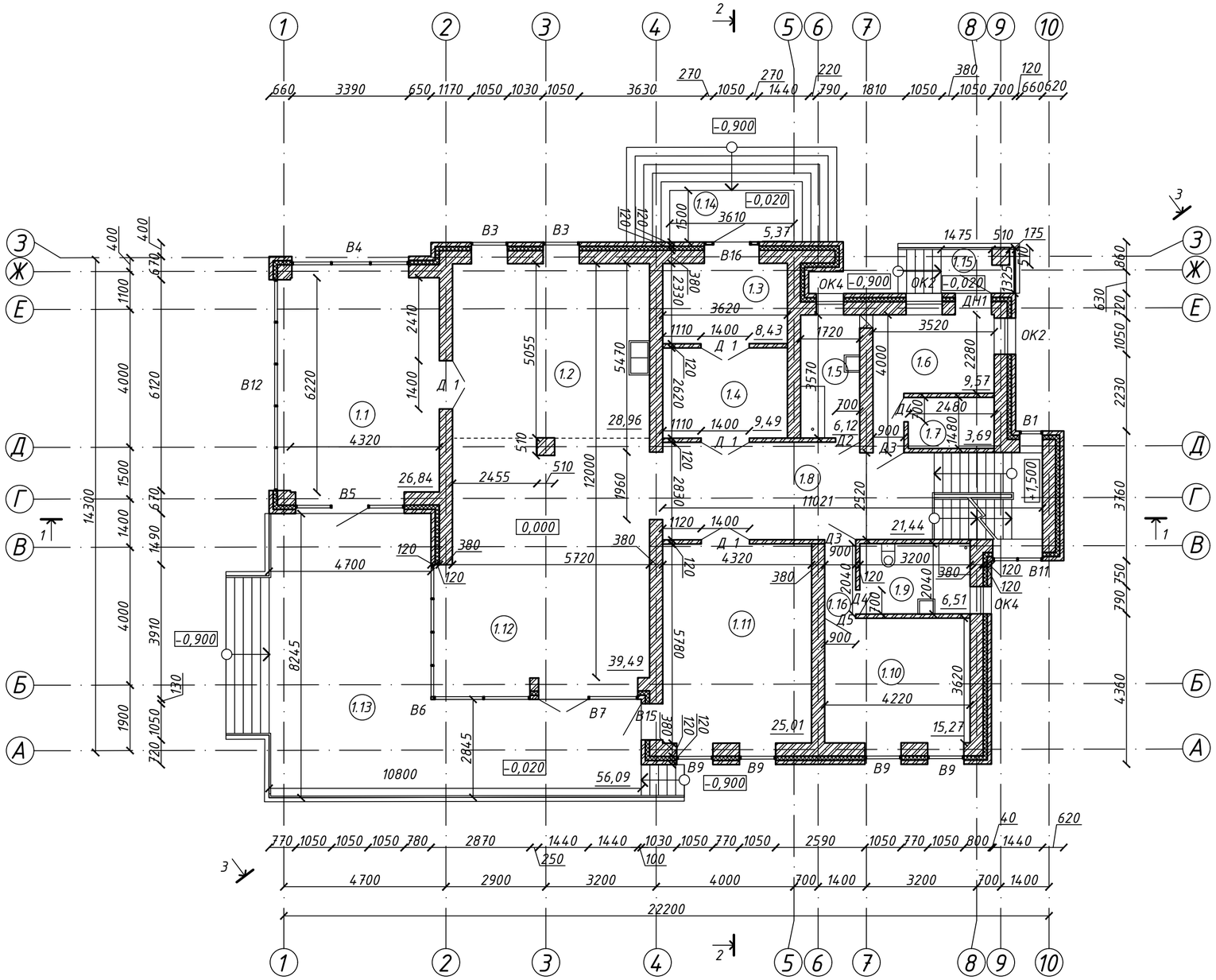

Экспликация помещений 1 этажа

Номер помещения	Наименование	Площадь, м²	Кат. помещения
1.1	Веранда	26,84	
1.2	Кухня-столовая	28,96	
1.3	Тамбур	8,43	
1.4	Прихожая	9,49	
1.5	Сан. узел	6,12	
1.6	Котельная	9,57	
1.7	Кладовая	3,69	
1.8	Холл	21,44	
1.9	Сан. узел	6,51	
1.10	Спальная	15,27	
1.11	Малая гостиная	25,01	
1.12	Большая гостиная	39,49	
1.13	Терраса	56,09	
1.14	Крыльцо	5,37	
1.15	Крыльцо	2,60	
1.16	Коридор	2,05	
	Итого	266,93	

Условные обозначения

- -наружная трехслойная стена: кирпич , 380 мм, утеплитель, 120 мм, облицовка, 120 мм и штукатурка, 10 мм
- -несущая стена: кирпич , 380 мм
- -перегородка: кирпич , 120 мм

						16310187 - 19			АР
						Свердловская область, город Екатеренбург, Чусовский тракт			
Изм.	Кол.уч.	Лист	№док.	Подпись	Дата				
Выполнил		Разживина			06.17	Одноквартирный жилой дом	Стадия	Лист	Листов
Проверил		Шавва			06.17		У	3	14
						План 1 этажа	ФГАУ ВПО СПбПУ, ИСИ, гр. 13131/1		

План 2 этажа

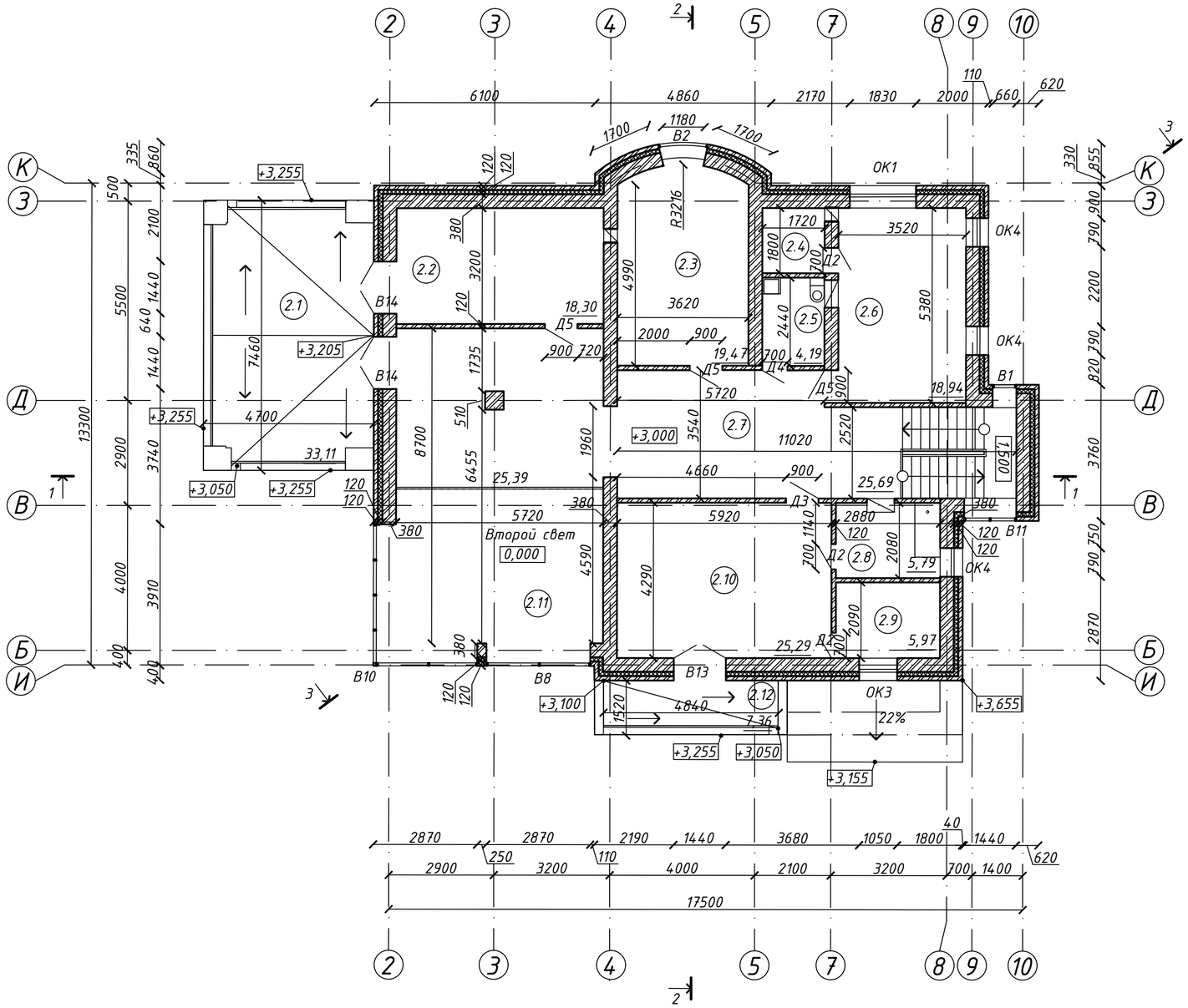

Экспликация помещений 2 этажа

Номер помещения	Наименование	Площадь, м²	Кат. помещения
2.1	Балкон	33,11	
2.2	Кабинет	18,30	
2.3	Спальня	19,27	
2.4	Гардеробная	3,09	
2.5	Ванная	4,19	
2.6	Спальня	18,94	
2.7	Холл	25,69	
2.8	Ванная	5,79	
2.9	Гардеробная	5,97	
2.10	Спальная	25,29	
2.11	Бильярдная	25,39	
2.12	Балкон	7,36	
	Итого	192,39	

Условные обозначения

–наружная трехслойная стена: кирпич , 380 мм, утеплитель, 120 мм, облицовка, 120 мм и штукатурка, 10 мм

–несущая стена: кирпич , 380 мм

–перегородка: кирпич , 120 мм

Изм.	Кол.уч.	Лист	№док.	Подпись	Дата
Выполнил		Разживина			06.17
Проверил		Шавва			06.17

16310187 – 19 АР

Свердловская область, город Екатеренбург, Чусовский тракт

Одноквартирный жилой дом

Стадия	Лист	Листов
У	4	14

План 2 этажа

ФГАУ ВПО СПбПУ, ИСИ, гр. 13131/1

План кровли

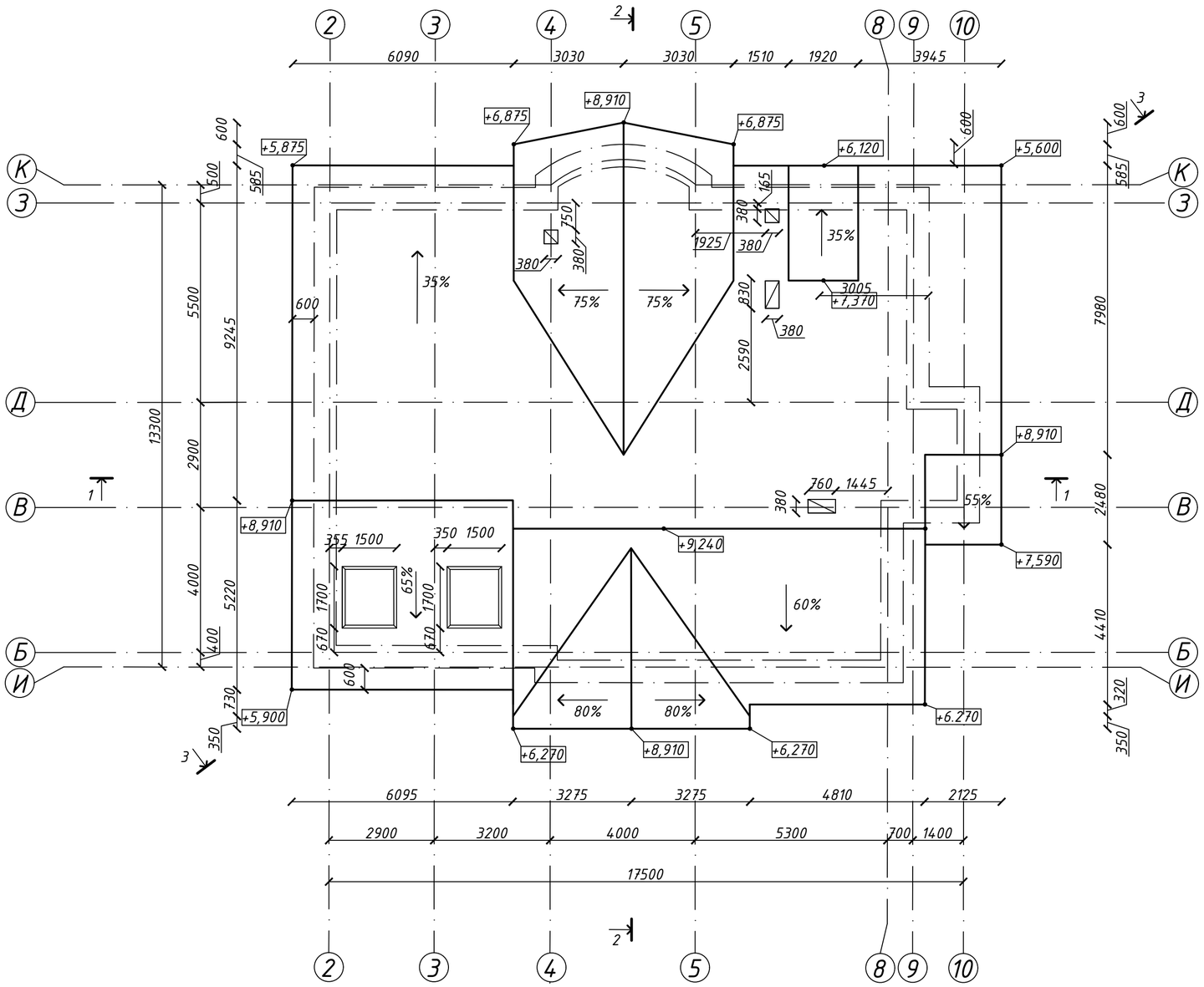

						16310187 – 19		АР
						Свердловская область, город Екатеренбург, Чусовский тракт		
Изм.	Колуч	Лист	№док	Подпись	Дата			
Выполнил		Разживина			06.17	Одноквартирный жилой дом	Стадия: У	Лист: 5 / Листов: 14
Проверил		Шавва			06.17			
						План кровли	ФГАУ ВПО СПбПУ, ИСИ, гр. 13131/1	

Разрез 1-1

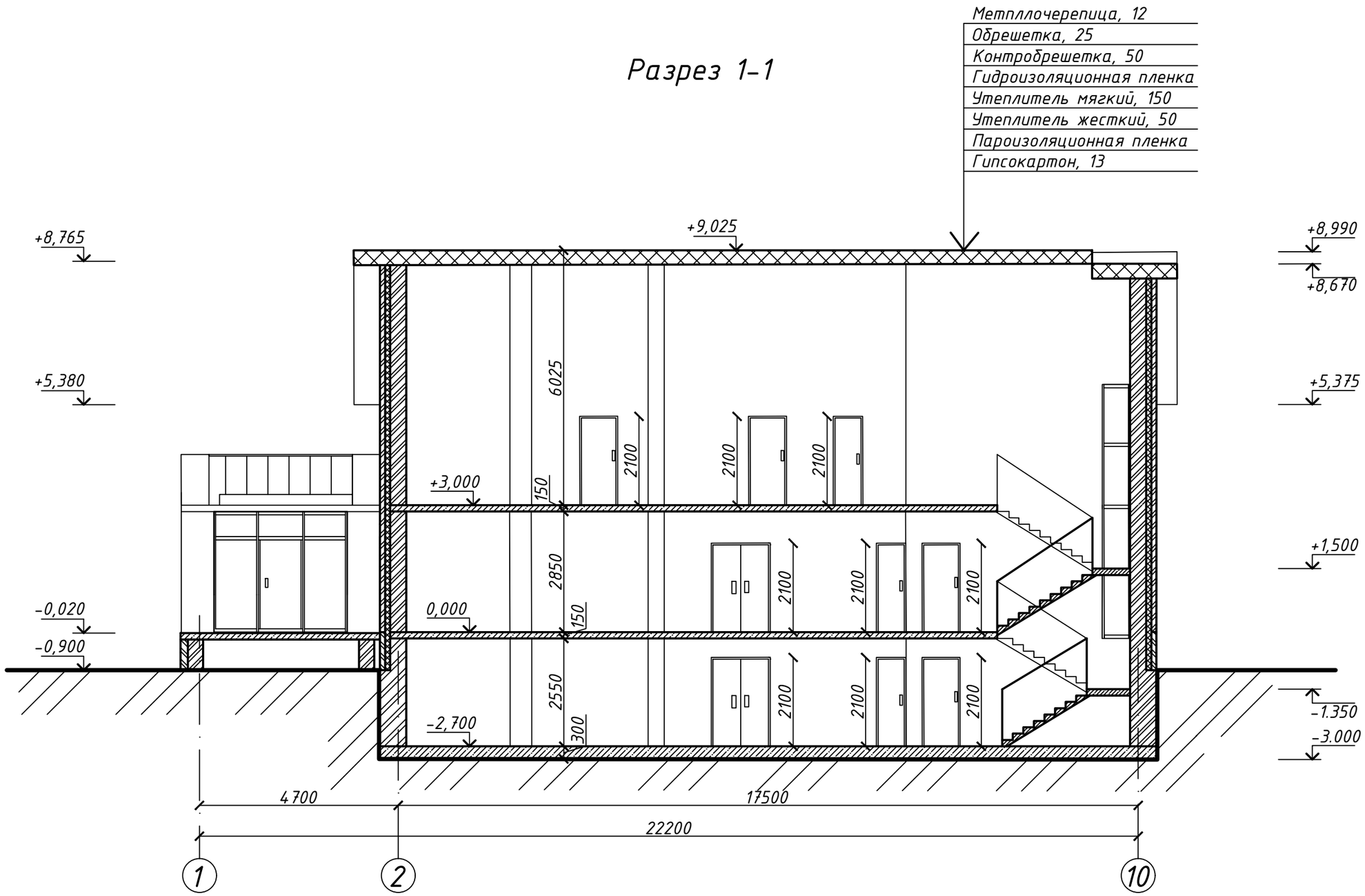

						16310187 – 19		АР
						Свердловская область, город Екатеренбург, Чусовский тракт		
Изм.	Кол.уч.	Лист	№док.	Подпись	Дата			
Выполнил		Разживина			06.17	Одноквартирный жилой дом	Стадия	Лист	Листов
Проверил		Шавва			06.17		У	10	14
						Разрез 1-1	ФГАУ ВПО СПбПУ, ИСИ, гр. 13131/1		

Разрез 2-2

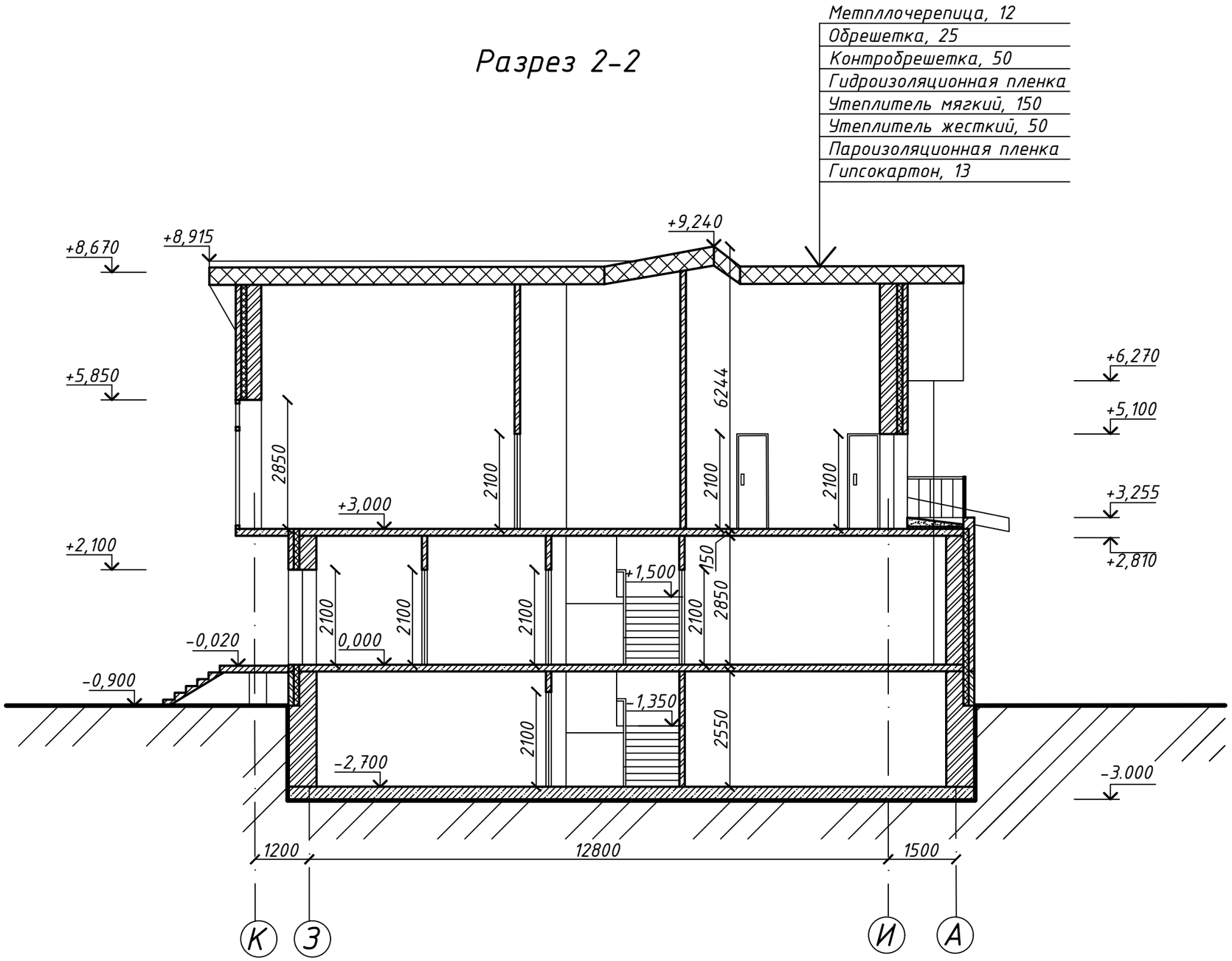

						16310187 - 19		АР
						Свердловская область, город Екатеренбург, Чусовский тракт		
Изм.	Кол.уч.	Лист	№док.	Подпись	Дата			
Выполнил		Разживина			06.17	Одноквартирный жилой дом	Стадия	Лист	Листов
Проверил		Шавва			06.17		У	11	14
						Разрез 2-2	ФГАУ ВПО СПбПУ, ИСИ, гр. 13131/1		

Фасад А-З

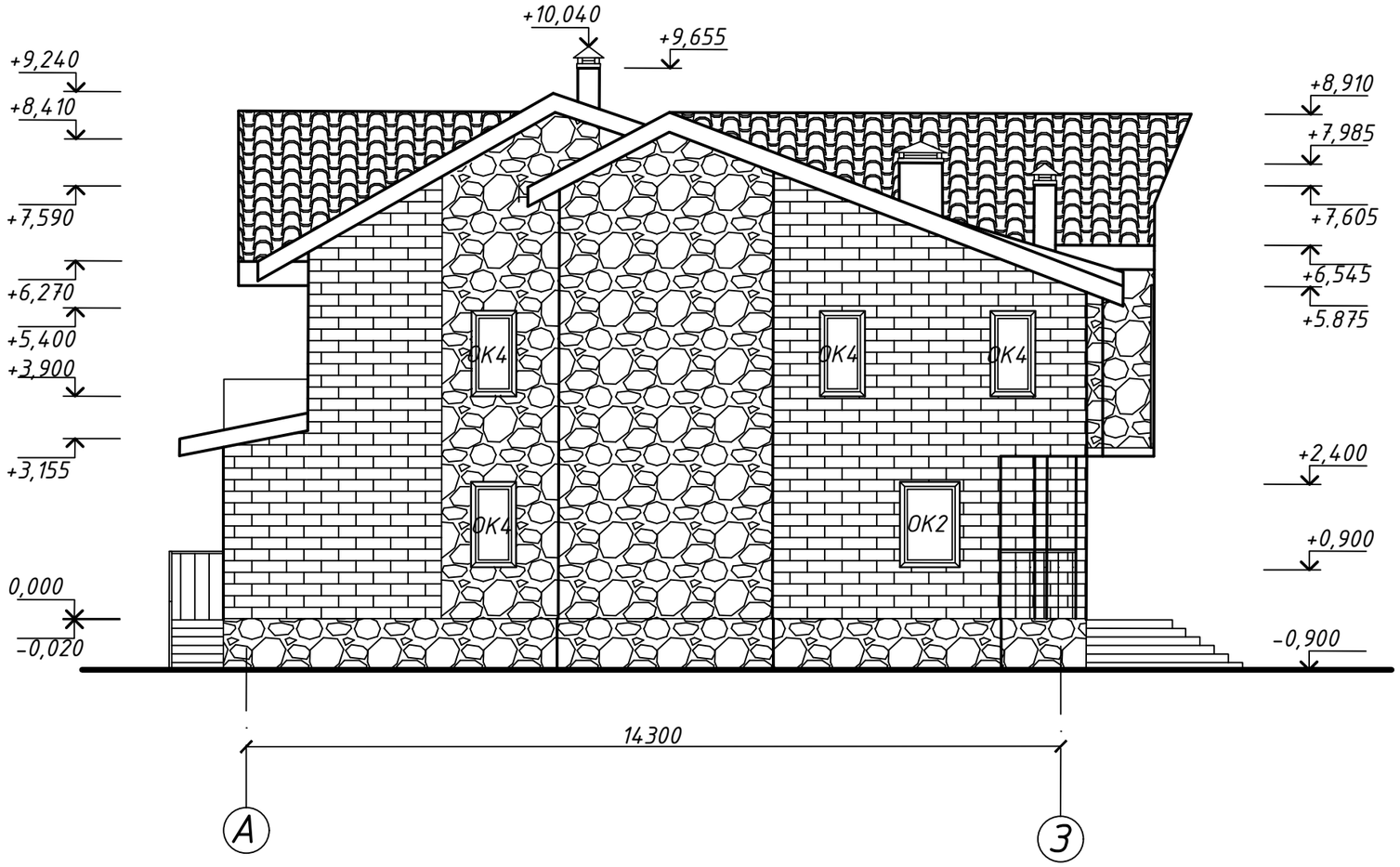

Условные обозначения

- декоративный камень
- облицовочный кирпич кремовый
- металлочерепица
- облицовочный кирпич шоколадный

						16310187 – 19		АР
						Свердловская область, город Екатерендург, Чусовский тракт		
Изм.	Кол.уч.	Лист	№док.	Подпись	Дата			
Выполнил		Разживина			06.17	Одноквартирный жилой дом	Стадия	Лист	Листов
Проверил		Шавва			06.17		У	8	14
						Фасад А-З	ФГАУ ВПО СПбПУ, ИСИ, гр. 13131/1		

Фасад 3-А

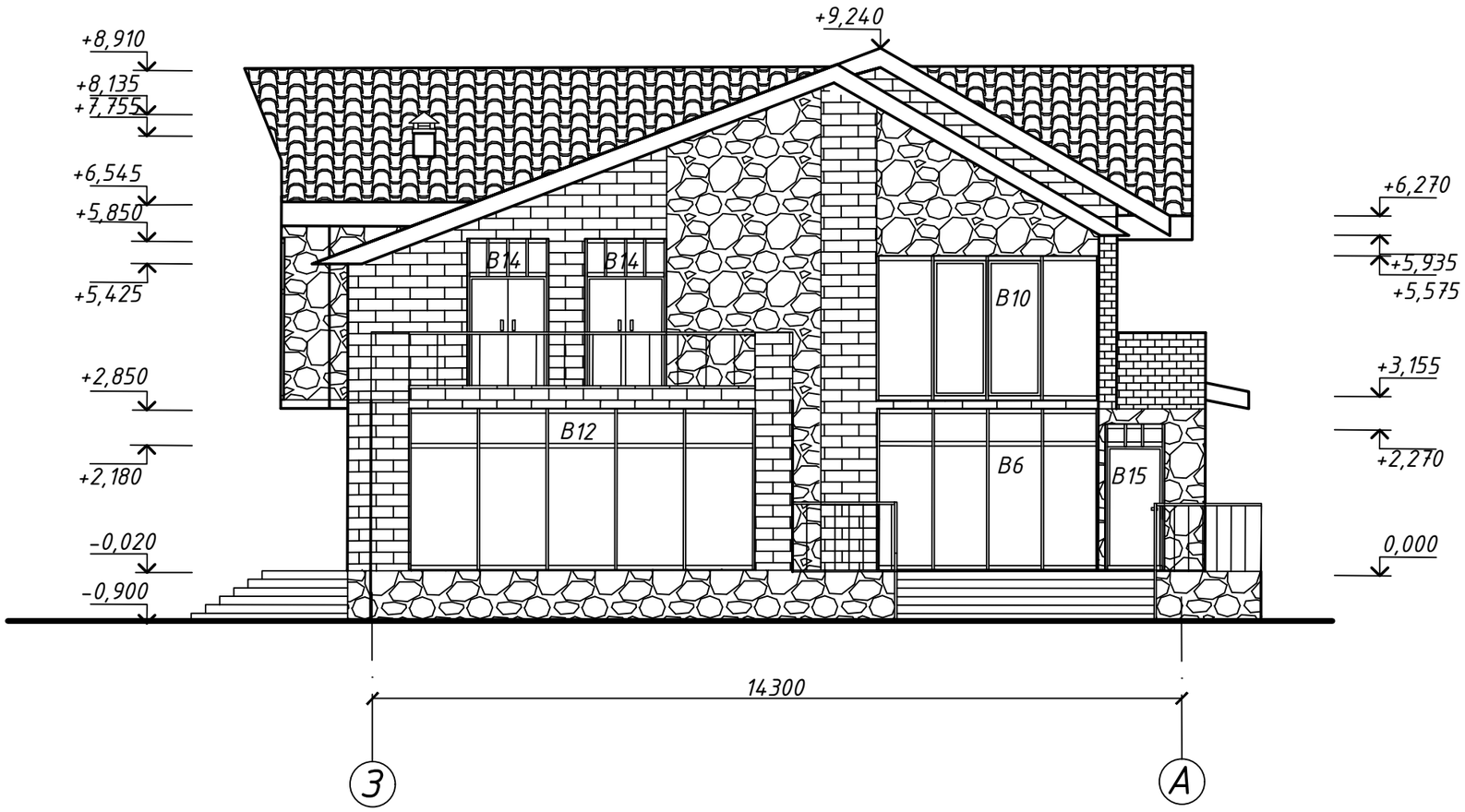

Условные обозначения

- декоративный камень
- облицовочный кирпич кремовый
- металлочерепица
- облицовочный кирпич шоколадный

						16310187 - 19		АР
						Свердловская область, город Екатеренбург, Чусовский тракт		
Изм.	Кол.уч.	Лист	№док.	Подпись	Дата			
Выполнил		Разживина			06.17	Одноквартирный жилой дом	Стадия	Лист	Листов
Проверил		Шавва			06.17		У	9	14
						Фасад 3-А	ФГАУ ВПО СПбПУ, ИСИ, гр. 13131/1		

Фасад 1–10

Условные обозначения

- декоративный камень
- облицовочный кирпич кремовый
- металлочерепица
- облицовочный кирпич шоколадный

						16310187 – 19		АР
						Свердловская область, город Екатерендург, Чусовский тракт		
Изм.	Кол.уч.	Лист	№док.	Подпись	Дата			
Выполнил		Разживина			06.17	Одноквартирный жилой дом	Стадия	Лист	Листов
Проверил		Шавва			06.17		У	6	14
						Фасад 1–10	ФГАУ ВПО СПбПУ, ИСИ, гр. 13131/1		

Фасад 10-1

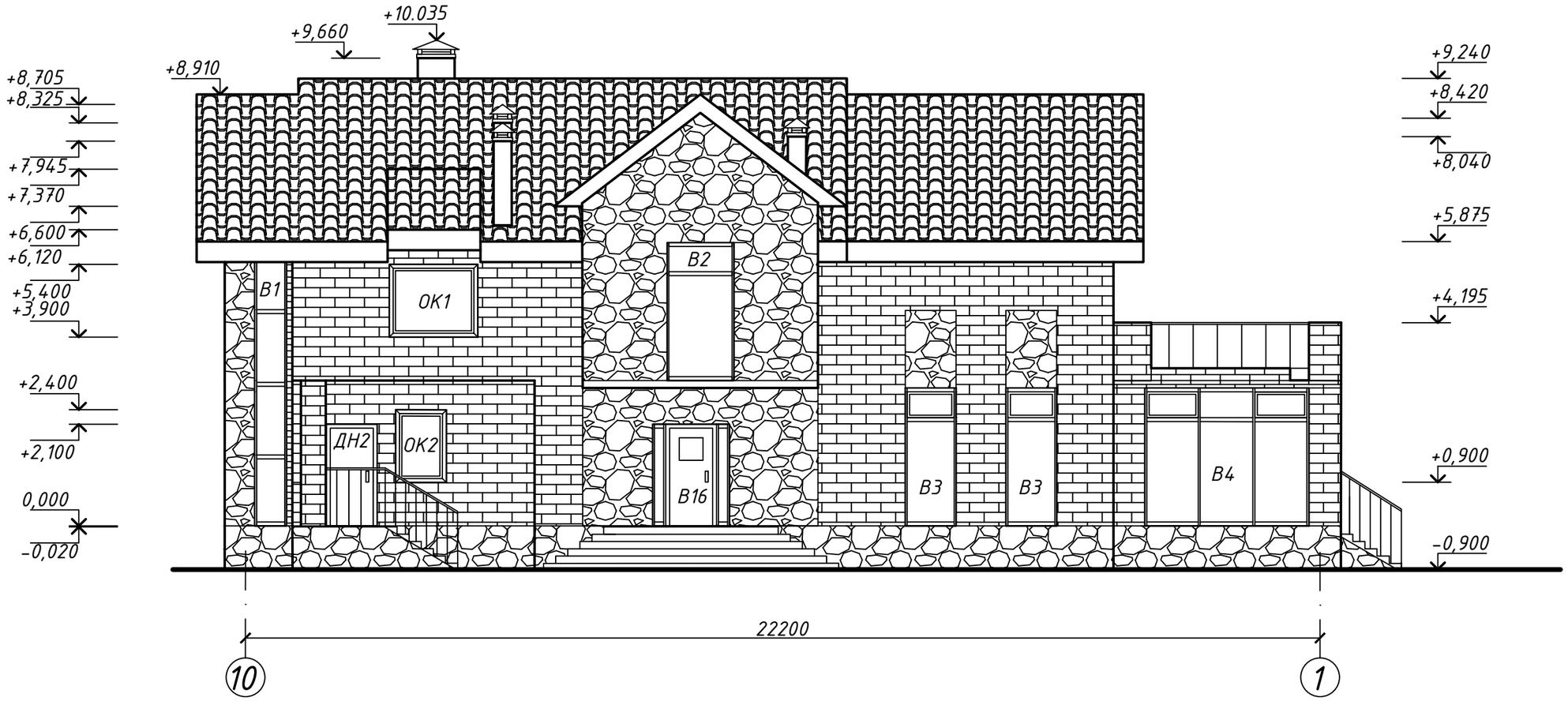

Условные обозначения

- декоративный камень
- облицовочный кирпич кремовый
- металлочерепица
- облицовочный кирпич шоколадный

						16310187 – 19			АР
						Свердловская область, город Екатерендург, Чусовский тракт			
Изм.	Кол.уч.	Лист	№док.	Подпись	Дата				
Выполнил		Разживина			06.17	Одноквартирный жилой дом	Стадия	Лист	Листов
Проверил		Шавва			06.17		У	7	14
						Фасад 10-1	ФГАУ ВПО СПбПУ, ИСИ, гр. 13131/1		

Схема заполнения оконных и дверных проемов

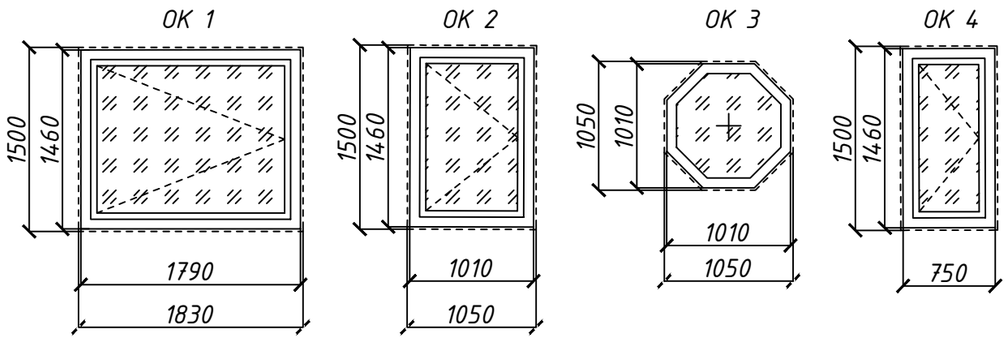

Условные обозначения

– стекло

Спецификация элементов заполнения оконных проемов

Поз.	Обозначение	Наименование	Кол.	Масса ед. кг	Приме-чание
ОК 1	Индивид. изготовление	Оконный блок 1830х1500(h) *	1		шт.
ОК 2	Индивид. изготовление	Оконный блок 1050х1500(h) *	2		шт.
ОК 3	Индивид. изготовление	Оконный блок 1050х1500(h) *	1		шт.
ОК 4	Индивид. изготовление	Оконный блок 790х1500(h) *	5		шт.

* в графе приведены габариты проема

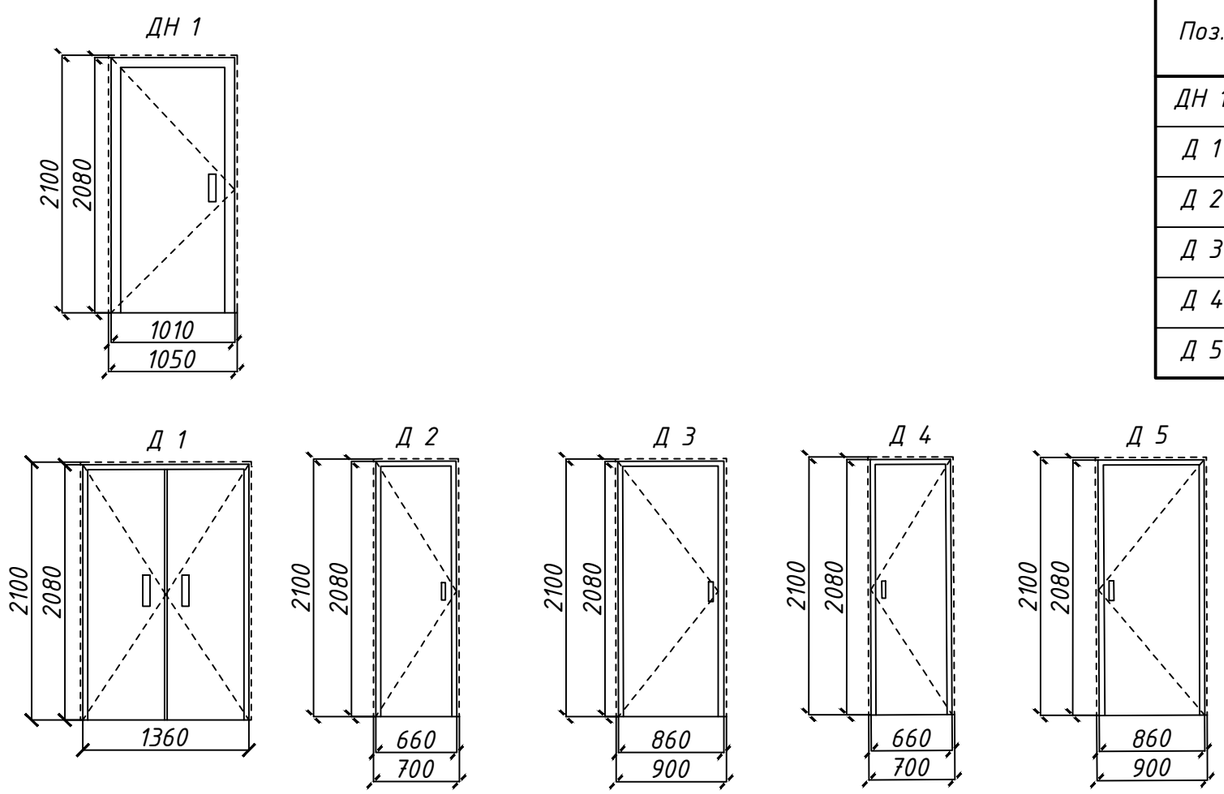

Спецификация элементов заполнения дверных проемов

Поз.	Обозначение	Наименование	Кол.	Масса ед. кг	Приме-чание
ДН 1	Индивид. изготовление	Дверь наружная 1050х2100(h) *	2		лев.
Д 1	Индивид. изготовление	Дверь внутренняя 1400х2100(h) *	6		двус.
Д 2	Индивид. изготовление	Дверь внутренняя 700х2100(h) *	7		лев.
Д 3	Индивид. изготовление	Дверь внутренняя 900х2100(h) *	4		лев.
Д 4	Индивид. изготовление	Дверь внутренняя 700х2100(h) *	3		прав.
Д 5	Индивид. изготовление	Дверь внутренняя 900х2100(h) *	4		прав.

* в графе приведены габариты проема

Изм.	Кол.уч.	Лист	№док.	Подпись	Дата	16310187 – 19 АР			
						Свердловская область, город Екатеренбург, Чусовский тракт			
Выполнил		Разживина			06.17	Одноквартирный жилой дом	Стадия	Лист	Листов
Проверил		Шавва			06.17		У	13	14
						Схема заполнения оконных и дверныхх проемов	ФГАУ ВПО СПбПУ, ИСИ, гр. 13131/1		

Схема заполнения витражей

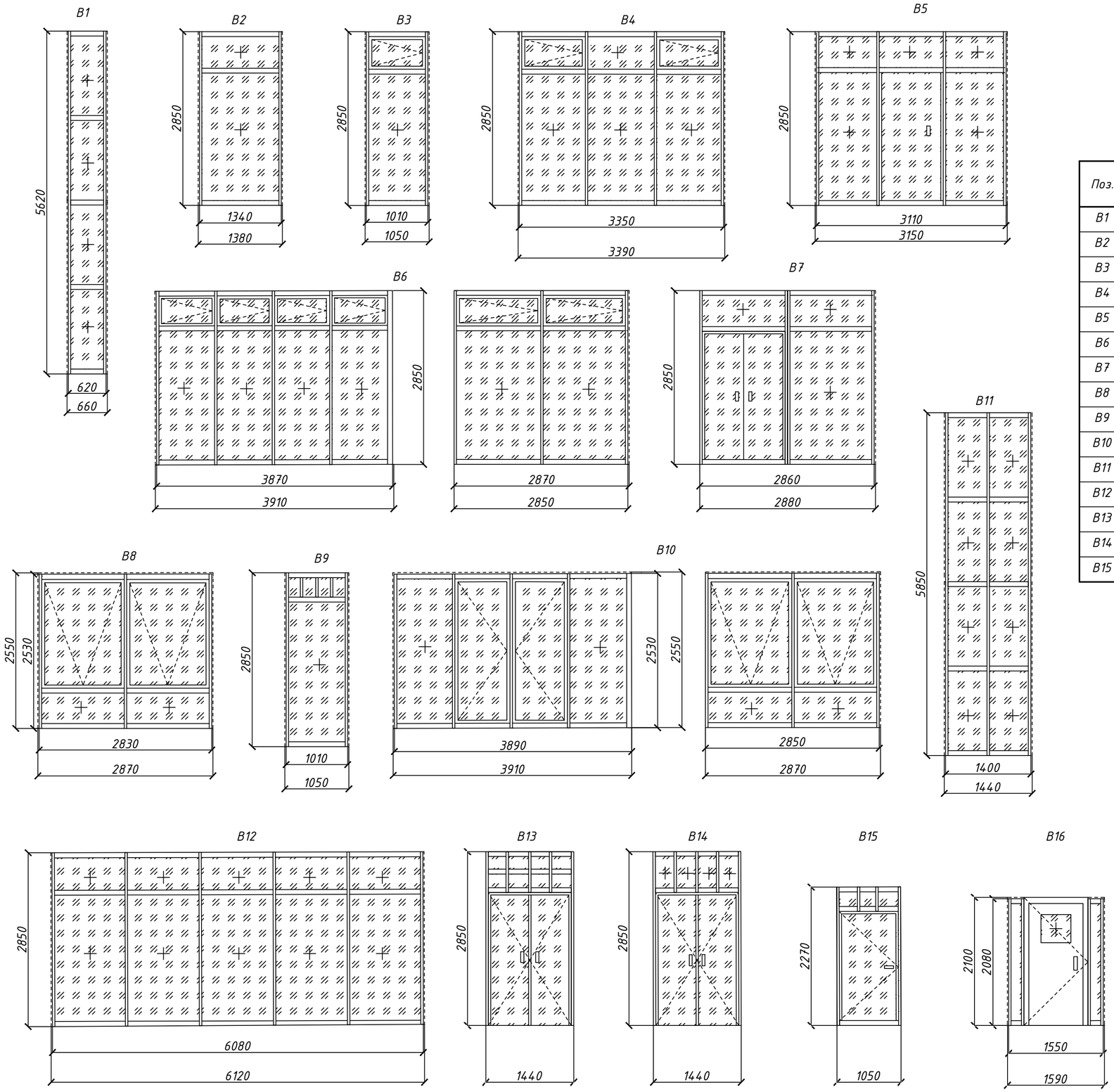

Спецификация элементов заполнения витражей

Поз.	Обозначение	Наименование	Кол.	Масса ед.кг	Приме-чание
B1	Индивид. изготовления	Витраж 660x2850(h) *	1		шт.
B2	Индивид. изготовления	Витраж 1380x2850(h) *	1		шт.
B3	Индивид. изготовления	Витраж 1050x2850(h) *	2		шт.
B4	Индивид. изготовления	Витраж 3390x2850(h) *	1		шт.
B5	Индивид. изготовления	Витраж 3150x2850(h) *	1		шт.
B6	Индивид. изготовления	Витраж 3870/2870x2850(h) *	1		шт.
B7	Индивид. изготовления	Витраж 2880x2850(h) *	1		шт.
B8	Индивид. изготовления	Витраж 3150x2550(h) *	1		шт.
B9	Индивид. изготовления	Витраж 1050x2850(h) *	4		шт.
B10	Индивид. изготовления	Витраж 3910/2870x2550(h) *	1		шт.
B11	Индивид. изготовления	Витраж 1440x2850(h) *	1		шт.
B12	Индивид. изготовления	Витраж 6120x2850(h) *	1		шт.
B13	Индивид. изготовления	Витраж 1440x2850(h) *	1		шт.
B14	Индивид. изготовления	Витраж 1050x2270(h) *	1		шт.
B15	Индивид. изготовления	Витраж 1050x2270(h) *	1		шт.

* в графе приведены габариты проема

Условные обозначения

// // – стекло

						16310187 – 19		АР
						Свердловская область, город Екатеренбург, Чусовский тракт		
Изм.	Кол.уч.	Лист	№док.	Подпись	Дата			
Выполнил		Разживина			06.17	Одноквартирный жилой дом	Стадия	Лист	Листов
Проверил		Шавва			06.17		У	14	14
						Схема заполнения витражей	ФГАУ ВПО СПбПУ, ИСИ, гр. 13131/1		