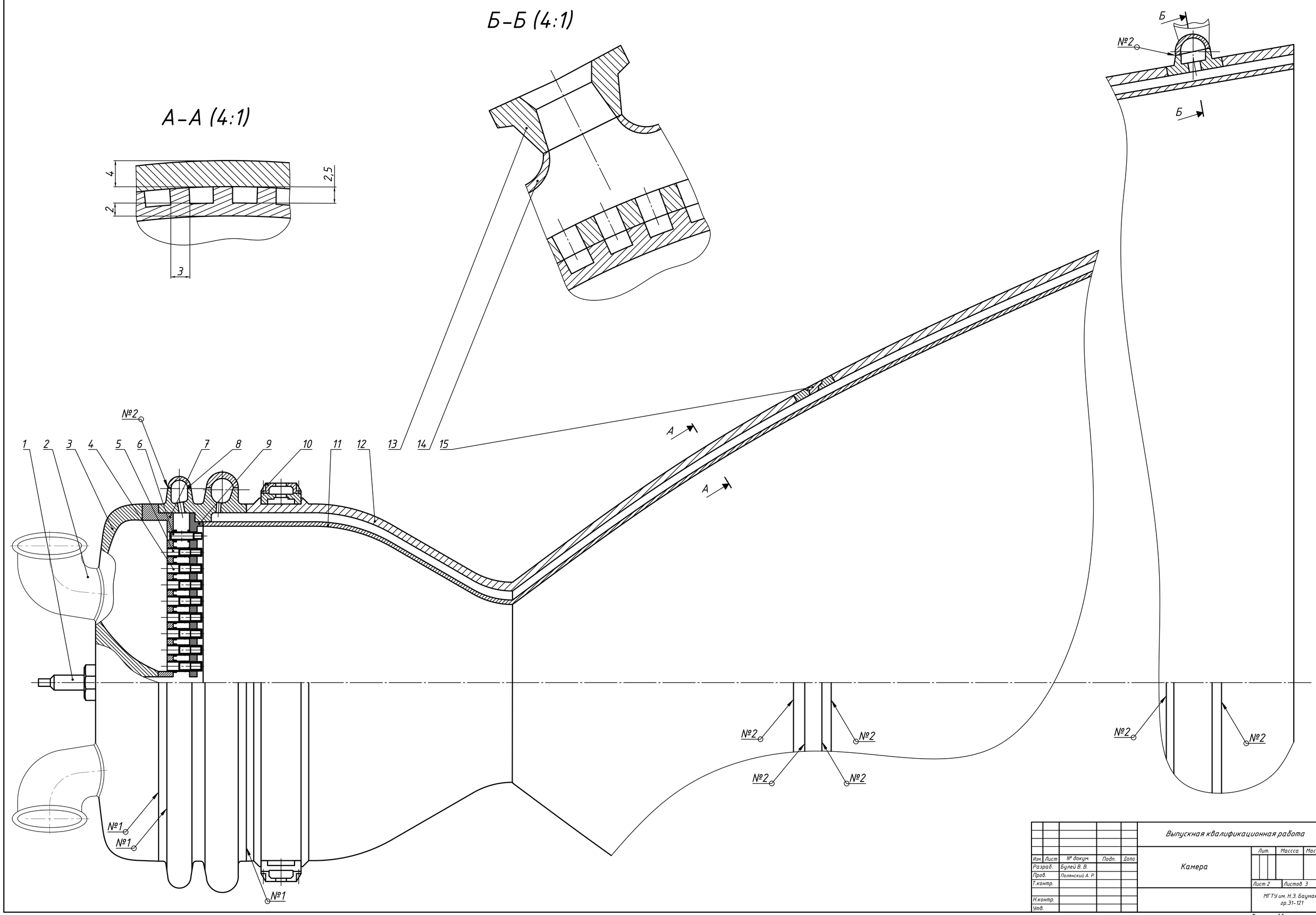


| | | | | | | | | |
|---|---|---|---|---|---|---|---|---|
| | | | | | Выпускная квалификационная работа | | | |
| Изм. | Лист | № докум. | Подп. | Дата | Камера | Лит. | Масса | Масштаб |
| Разраб. | | Булей В. В. | | | | | | |
| Пров. | | Полянский А. Р. | | | | Лист 2 | Листов 3 | |
| Т.контр. | | | | | | МГТУ им. Н.Э. Баумана гр.31-121 | | |
| Н.контр. | | | | | | | | |
| Утв. | | | | | | | | |

Формат А1