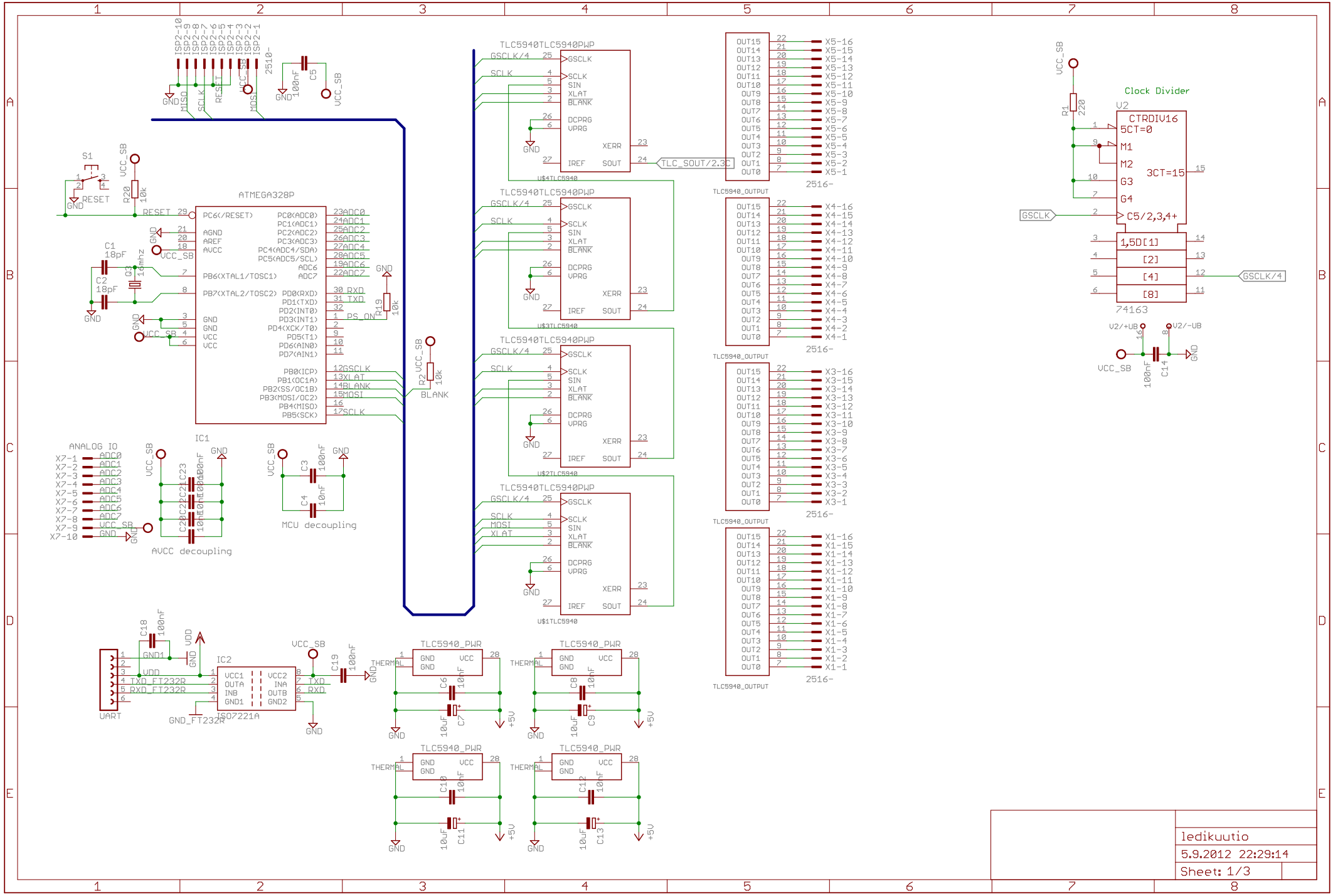
ATMEGA328P
IC1
TLC5940TLC5940PWP
U$4TLC5940
U$3TLC5940
U$2TLC5940
U$1TLC5940
TLC5940_OUTPUT
2516-
TLC_SOUT/2,3C
Clock Divider
CTRDIV16
5CT=0
3CT=15
74163
GSCLK
GSCLK/4
BLANK
RESET
ANALOG IO
AVCC decoupling
MCU decoupling
UART
IC2
ISO7221A
GND_FT232R
TLC5940_PWR
VCC_SB
ledikuutio
5.9.2012 22:29:14
Sheet: 1/3

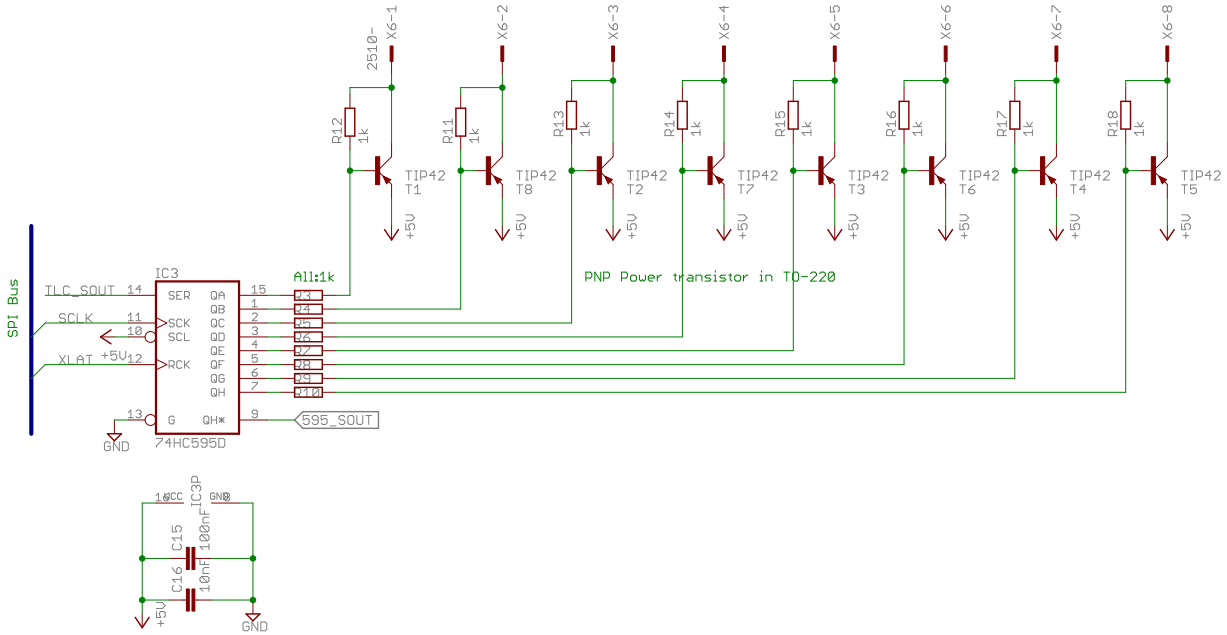

	ledikuutio
	5.9.2012 22:29:14
	Sheet: 2/3

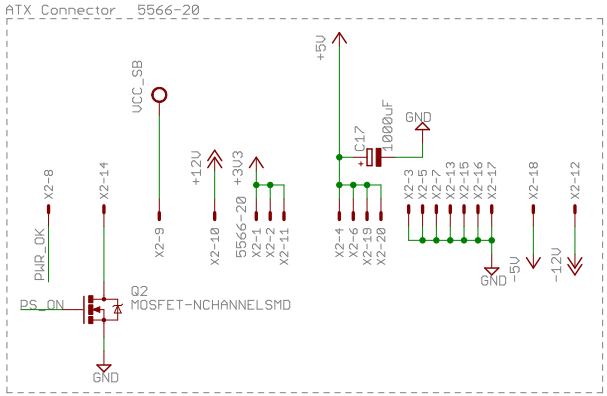

ledikuutio	
5.9.2012 22:29:14	
Sheet: 3/3	