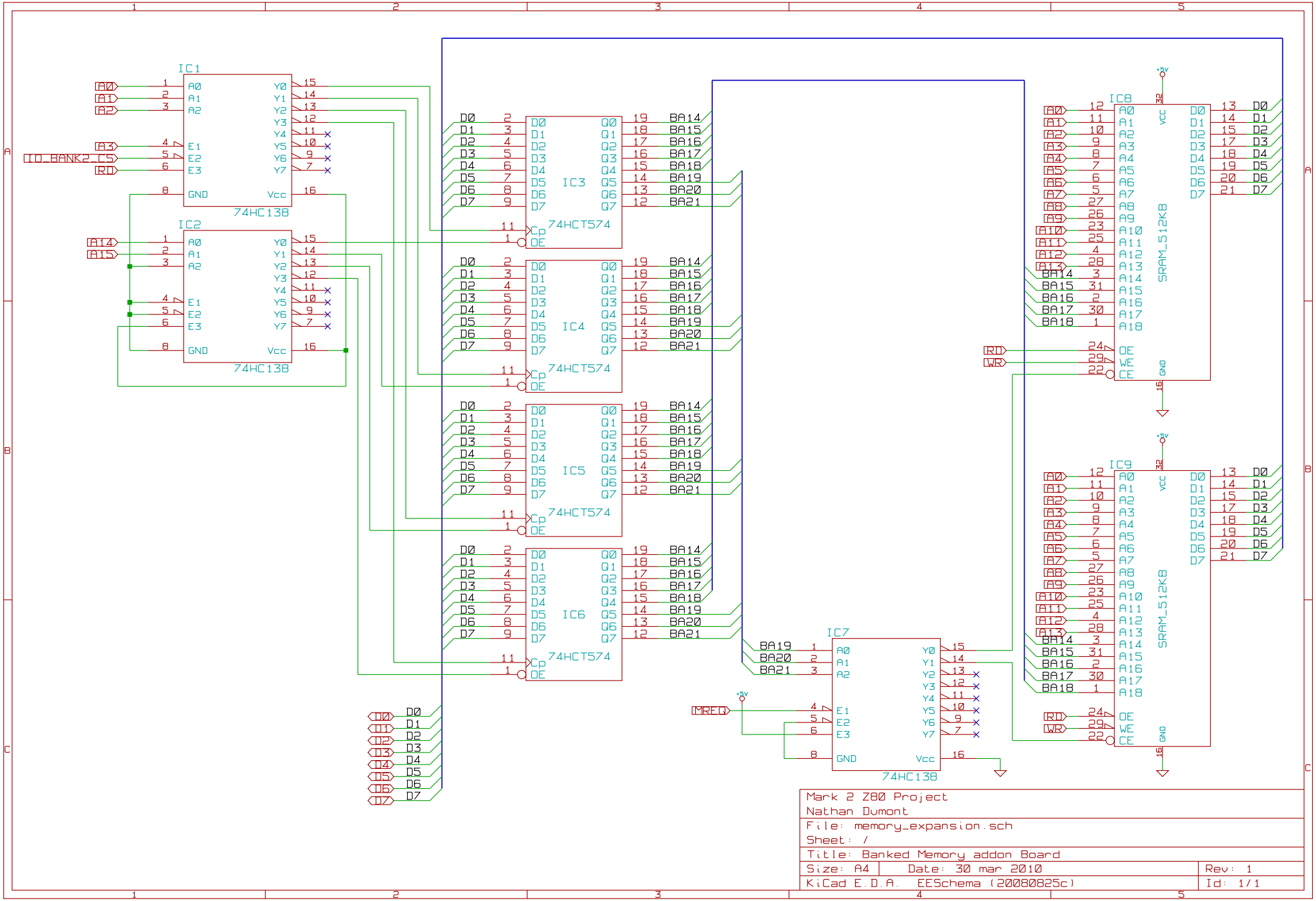
IC1
74HC138
IC2
74HC138
IC3
IC4
IC5
IC6
74HCT574
IC7
74HC138
IC8
IC9
SRAM1_512KB
A0
A1
A2
A3
A4
A5
A6
A7
A8
A9
A10
A11
A12
A13
A14
A15
IO_BANK2_CS
RD
WR
MREQ
D0
D1
D2
D3
D4
D5
D6
D7
BA14
BA15
BA16
BA17
BA18
BA19
BA20
BA21
Mark 2 Z80 Project
Nathan Dumont
File: memory_expansion.sch
Sheet: /
Title: Banked Memory addon Board
Size: A4
Date: 30 mar 2010
Rev: 1
KiCad E.D.A. EESchema (20080825c)
Id: 1/1