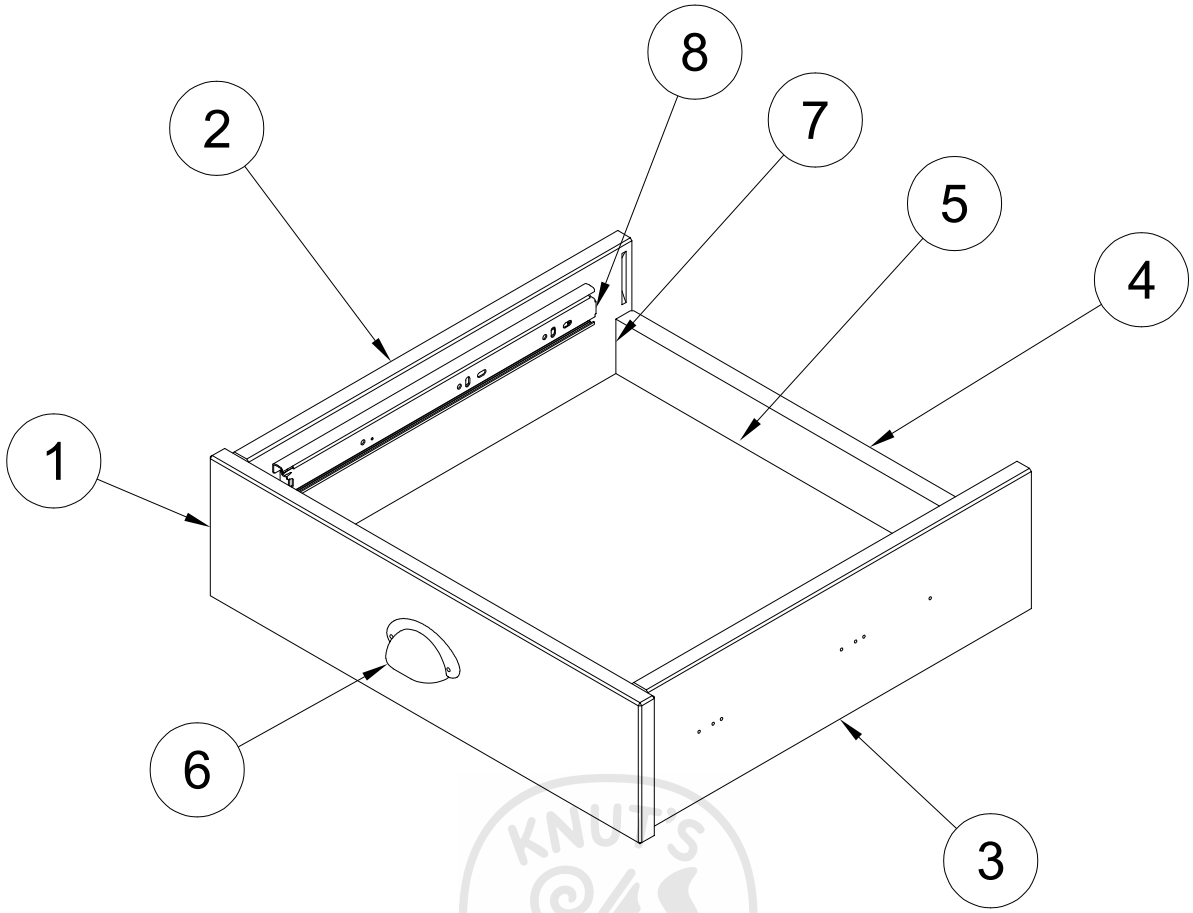

KNUTS WOODEN DREAMS -CRAFTED BY HAND-

Element	Anz.	Bauteilnummer	Material
8	2	TSS4613SC-350	Stahl
7	6	Lamello 0	Holz
6	1	Muschelgriff	Stahl
5	1	Schublade Boden	Holz
4	1	Schublade Rückteil	Kiefer
3	1	Schublade Seite rechts	Kiefer
2	1	Schublade Seite links	Kiefer
1	1	Schublade Front	Kiefer

Teileliste

Dept.	Technical reference	Created by	Approved by
		Knut Welzel 03.04.2026	
		Document type	Document status
		Title: Schublade Doppelt Korpus außen	DWG No.
			Rev. / Date of issue / Sheet 1/1