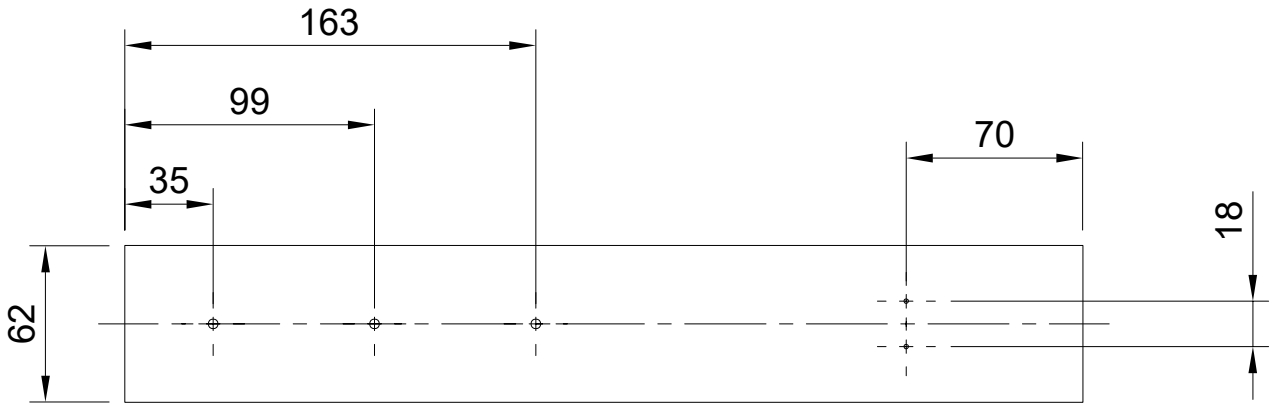

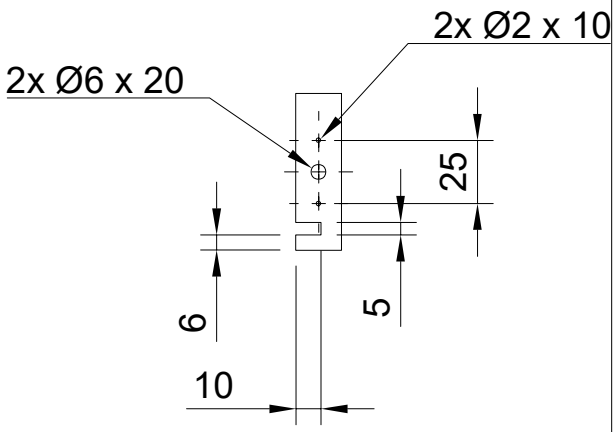

Bohrungen für Seitenteil rechts gespiegelt zu links fertigen!

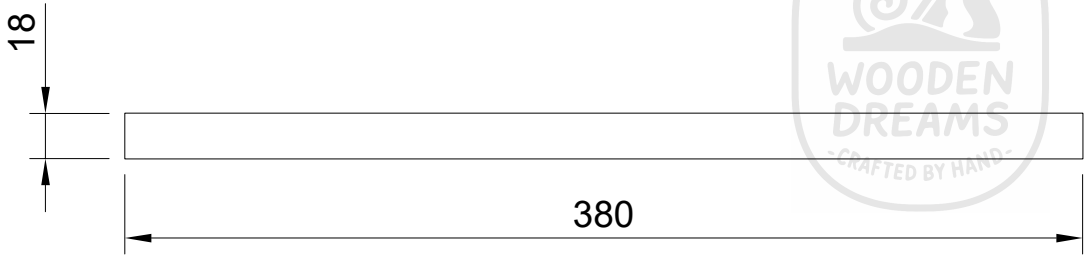

KNUT'S WOODEN DREAMS
CRAFTED BY HAND

Dept.	Technical reference	Created by Knut Welzel 03.04.2026	Approved by		
		Document type	Document status		
		Title schublade seite links innen zeichnung	DWG No.		
			Rev.	Date of issue	Sheet 1/1